| | | |
|---|---|---|
| **Пакетні пропозиції на основі обладнання Vaillant** | **3** | 1 |
| **Котли газові конденсаційні для опалення і приготування гарячої води** | **23** | 2 |
| **Котли електричні для опалення і приготування гарячої води** | **73** | 3 |
| **Теплові насоси для опалення і приготування гарячої води** | **79** | 4 |
| **Фанкойли для опалення та охолодження приміщень** | **111** | 5 |
| **Системи приточно-витяжної вентиляції** | **129** | 6 |
| **Сонячні колектори** | **147** | 7 |
| **Водонагрівачі непрямого нагріву та буферні накопичувальні ємності** | **173** | 8 |
| **Водонагрівачі проточні** | **219** | 9 |
| **Автоматичні регулятори** | **225** | 10 |
| **Засоби захисту системи опалення** | **241** | 11 |

## Online кабінет споживача

Щодня ми працюємо над тим, аби покращити комфорт експлуатації обладнання нашим клієнтам. Для швидкої та прозорої перевірки умов та термінів дії гарантії на опалювальне обладнання ДП "Вайллант Група Україна" наші клієнти можуть використати online кабінет споживача, який допоможе:

- Перевірити термін гарантії свого обладнання
- Отримати розширену гарантію
- Обрати сервісну компанію
- Замовити відповідні послуги

---

## 5 років розширеної гарантії на котли від Vaillant

Розширена гарантія надається на теплові насоси, газові та електричні котли, введені в експлуатацію власним сервісним центром у Київській області або авторизованим сервісним партнером в регіонах України.

### Умовами розширеної гарантії є три головні пункти:



**1.** Встановлення в системі опалення фільтра сепаратора Sentinel або Fernox, який
- Запобігає утворенню накипу
- Затримує частинки іржі
- Затримує механічний бруд і мул




**2.** Наявність в теплоносії системи інгібітора Sentinel або Fernox, який
- Утворює плівку, що захищає від корозії
- Балансує кислотність
- Запобігає відкладенню солей та вапняного шару



**3.** Щорічне технічне обслуговування власним сервісним центром в Київській області або авторизованим сервісним партнером у регіонах, яке можна замовити за телефоном гарячої лінії 0 800 501 805 або в online кабінеті споживача.

Детальна інформація про online кабінет споживача та розширену гарантію доступна за телефоном:
**0 800 501 805**

**Online кабінет**

**Розширена гарантія**


17:10
70 °C
Target flow temperature
32° Actual flow temperature
ecoTEC plus
5
РОКІВ
РОЗШИРЕНОЇ
ГАРАНТІЇ

# Пакетні пропозиції на основі обладнання Vaillant



**Пакетні пропозиції від Vaillant** ..... 7

**Набірні пакетні пропозиції**

**Пакетна пропозиція №1**
Настінний двоконтурний котел + регулятор + димохід ..... **8**

**Пакетна пропозиція №2**
Настінний конденсаційний котел + водонагрівач/насосна група + регулятор ..... **10**

**Пакетна пропозиція №3**
Настінний електричний котел + водонагрівач + регулятор ..... **12**

**Пакетна пропозиція №4**
Підлоговий конденсаційний котел + водонагрівач/насосна група + регулятор ..... **14**

**Пакетна пропозиція №5**
Насосні групи ..... **16**

**Пакетна пропозиція №6**
Сонячна установка auroSTEP/4 plus 1.150 ..... **17**

**Пакетна пропозиція №7**
Сонячна установка auroSTEP/4 plus 2.250 ..... **18**

**Пакетна пропозиція №8**
Сонячна установка auroSTEP/4 plus 3.350 ..... **19**

**Аксесуари для пакетів auroSTEP plus** ..... **20**

# Пакетні пропозиції від Vaillant

## Основні переваги пакетних пропозицій:

1. Готове рішення, орієнтоване на потреби клієнта.
2. Гарантія сумісності основного обладнання та аксесуарів.
3. Єдиний дизайн для всього комплексу обладнання.
4. Зниження імовірності помилки під час монтажу.
5. Обладнання від одного виробника збільшує надійність роботи усієї системи.
6. Єдина система автоматики. Зручність управління та підвищення ефективності роботи.
7. Сервіс усієї системи опалення з одних рук.
8. Гнучка система підбору обладнання, орієнтована на потреби клієнта.
9. Знижка при купівлі пакетної пропозиції.




КОТЕЛ + РЕГУЛЯТОР + ВОДОНАГРІВАЧ



ГІДРАВЛІЧНИЙ РОЗДІЛЮВАЧ + НАСОСНА ГРУПА + ДИМОХІД

## Можливі складові частини пакетної пропозиції:

1. Котел
2. Водонагрівач
3. Автоматика
4. Димохід
5. Групи безпеки котла та водонагрівача
6. Насосні групи опалювальних контурів
7. Аксесуари (гідравлічні розділювачі, теплообмінники, розподільні колектори тощо)

**Скористайтеся широким вибором пакетних пропозицій на сайті www.kp.vaillant.ua**

Для підбору пакетної пропозиції звертайтеся до представника Vaillant у Вашому регіоні. Знижка надається при замовленні мінімально необхідної кількості позицій обладнання, включених до обраного типу пакета.
Окрім обов'язкових позицій, можна обрати додаткове обладнання та аксесуари, також отримавши знижку.

# НАБІРНІ ПАКЕТНІ ПРОПОЗИЦІЇ
## Пакетна пропозиція №1
### Настінний двоконтурний котел + регулятор + димохід
**Специфікація обладнання пакетної пропозиції**

**Настінний газовий котел**



| Назва | Корисна теплова потужність, кВт | Арт. номер |
|---|---|---|
| ecoTEC plus VUW 26CS/1-5 (N-INT2) | 2,7-21 | **0010043966** |
| ecoTEC plus VUW 32CS/1-5 (N-INT2) | 3,9-27 | **0010043967** |
| ecoTEC plus VUW 32CS/1-5 (N-INT2) | 3,9-33,3 | **0010043968** |
| ecoTEC plus VUW 40CS/1-5 (N-INT2) | 3,9-37,9 | **0010043969** |
| ecoTEC pro VUW INT 236/5-3 | 5,7-19,7 | **0010048116** |
| ecoTEC pro VUW INT 286/5-3 | 6,9-25,5 | **0010048117** |
| ecoTEC pro VUW INT 346/5-3 | 8,8-29,7 | **0010048118** |
| ecoTEC pure VUW INT 246/7-2 | 7,2-20,2 | **0010023030** |
| ecoTEC pure VUW INT 286/7-2 | 8,3-26,1 | **0010023033** |
| ecoCOMPACT VSC 266/4-5 150 | 5.9 - 27,1 | **0010015450** |
| ecoCOMPACT VSC 306/4-5 150 | 6.7 - 32,5 | **0010015923** |

**Кімнатний регулятор**




| Назва | Арт. номер |
|---|---|
| Інтернет модуль | |
| myVAILLANT connect VR 940 | **0010037344** |
| sensoCOMFORT | |
| VRC 720/3 | **0010045479** |
| sensoCOMFORT | |
| VRC 720/3f | **0010045482** |
| sensoHOME VRT 380/2 | **0010045486** |
| sensoHOME VRT 380/2 f | **0010045488** |

**Коаксіальний димохід**



Тип димоходу залежить від потужності обраного котла та геометрії димохідної системи

**Опис:**
Ця комплектація дозволяє вирішити наступні завдання:
1. Опалення.
2. Приготування гарячої води.
3. Управління роботою котла за кімнатною температурою.
Може застосовуватися для будинків та квартир, які будуються або реконструюються

# Пакетна пропозиція №1

## Настінний двоконтурний котел + регулятор + димохід

### Варіанти комплектації пакетної пропозиції

Для вибору обладнання Ви можете скористатися сервісом **«Набірні пакетні пропозиції».**
Детальна інформація на стор. 7.

| *** У випадку, якщо об'єкт вже укомплектований водонагрівачем, для отримання пакетної знижки можна обрати одну або декілька насосних груп Vaillant** | | |
|---|---|---|
| **Насосна група** | **Назва** | **Арт. номер** |
|  | VDM 10 | **0020191817** |
| | VDM 15 M | **0020191814** |
| | VDM 20 M | **0020191813** |
| | VDM 25 M | **0020191788** |

Детальна інформація щодо насосних груп описана на сторінках 41, 91, 144.

### Базова теплотехнічна схема пакетної пропозиції

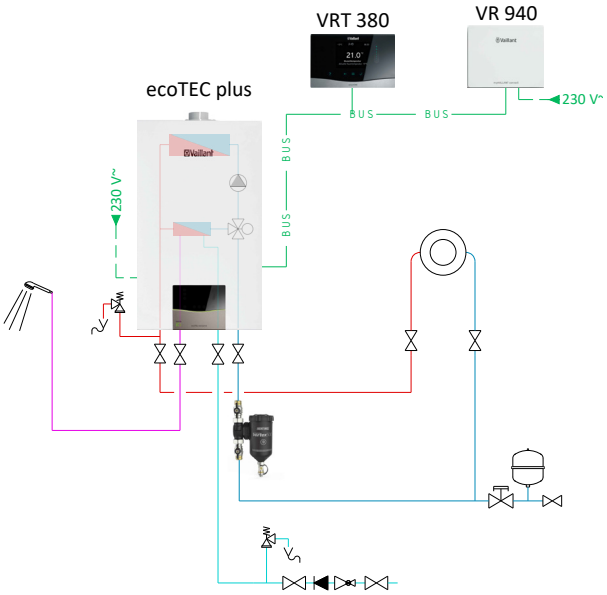


Засоби захисту системи опалення: Fernox та Sentinel (розділ 11).

**Опис:**
Котел працює по черзі на опалення та систему гарячого водопостачання (пріоритет).

**Оснащення котла:**
Первинний теплообмінник із нержавіючої сталі, вторинний теплообмінник із нержавіючої сталі, насос із частотним регулюванням, триходовий перемикаючий клапан (пріоритет по гарячій воді), вбудована система самодіагностики, вбудований розширювальний бак, газовий клапан, перепускний клапан, вентилятор димових газів.

## Пакетна пропозиція №2
### Настінний конденсаційний котел + водонагрівач/насосна група* + регулятор

**Специфікація обладнання пакетної пропозиції**

| Настінний газовий котел | | | Ємнісний водонагрівач | | |
|---|---|---|---|---|---|
|  | | |  | | |
| **Назва** | **Корисна теплова потуж-ність, кВт** | **Арт. номер** | **Назва** | **Корис-ний об'єм, л** | **Арт. номер** |
| ecoTEC plus VU 10CS/1-5 (N-INT2) | 2,9-10,9 | **0010043960** | uniSTOR VIH R 120/6 BA | 117 | **0010015949** |
| ecoTEC plus VU 15CS/1-5 (N-INT2) | 2,8-16,4 | **0010043961** | uniSTOR VIH R 150/6 BA | 144 | **0010015950** |
| ecoTEC plus VU 20CS/1-5 (N-INT2) | 2,7-21,0 | **0010043962** | uniSTOR VIH R 200/6 BA | 184 | **0010015951** |
| ecoTEC plus VU 25CS/1-5 (N-INT2) | 2,8-26,4 | **0010043963** | uniSTOR VIH R 300/3 BR | 294 | **0010020639** |
| ecoTEC plus VU 30CS/1-5 (N-INT2) | 3,9-33,3 | **0010043964** | uniSTOR VIH R 400/3 BR | 398 | **0010020640** |
| ecoTEC plus VU 35CS/1-5 (N-INT2) | 4,2-35,7 | **0010043965** | uniSTOR VIH R 500/3 BR | 490 | **0010020641** |
| ecoTEC plus VU INT 486/5-5 | 8,7-48,0 | **0010021532** | uniSTOR VIH R 400/3 MR | 398 | **0010020662** |
| ecoTEC plus VU INT 656/5-5 | 12,2-63,5 | **0010021533** | uniSTOR VIH R 500/3 MR | 490 | **0010020663** |

| Кімнатний регулятор | | Коаксіальний димохід | |
|---|---|---|---|
|  | |  | |
| **Назва** | **Арт. номер** | Тип димоходу залежить від потужності обраного котла та геометрії димохідної системи | |
| Інтернет модуль myVAILLANT connect VR 940 | **0010037344** | | |
| sensoCOMFORT VRC 720/3 | **0010045479** | **Опис:** | |
| sensoCOMFORT VRC 720/3f | **0010045482** | Ця комплектація дозволяє вирішити наступні завдання:<br>1. Опалення.<br>2. Приготування гарячої води.<br>3. Управління роботою котла за температурою зовнішнього повітря, для sensoHOME VRT 380 (f) датчик зовнішньої температури опція. Може застосовуватися для будинків та квартир, які будуються або реконструюються | |
| sensoHOME VRT 380/2 | **0010045486** | | |
| sensoHOME VRT 380/2 f | **0010045488** | | |

# Пакетна пропозиція №2
## Настінний конденсаційний котел + водонагрівач/насосна група* + регулятор

### Варіанти комплектації пакетної пропозиції

Для вибору обладнання Ви можете скористатися сервісом **«Набірні пакетні пропозиції».**
Детальна інформація на стор. 7.

| *** У випадку, якщо об'єкт вже укомплектований водонагрівачем, для отримання пакетної знижки можна обрати одну або декілька насосних груп Vaillant** | | |
|---|---|---|
| **Насосна група** | **Назва** | **Арт. номер** |
|  | VDM 10 | **0020191817** |
| | VDM 15 M | **0020191814** |
| | VDM 20 M | **0020191813** |
| | VDM 25 M | **0020191788** |

Детальна інформація щодо насосних груп описана на сторінках 41, 91, 144.

### Базова теплотехнічна схема пакетної пропозиції

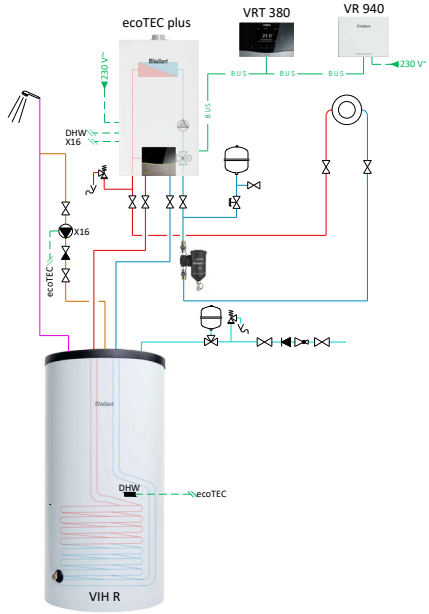


Засоби захисту системи опалення: Fernox та Sentinel (розділ 11).

**Опис:**
Котел працює по черзі на опалення та систему гарячого водопостачання (пріоритет).

**Оснащення котла:**
Насос з частотним регулюванням, що контролюється через шину LinBUS, автоматичний розповітрювач, запобіжний клапан, розширювальний бак, відведення конденсату через вбудований сифон.

## Пакетна пропозиція №3
### Настінний електричний котел + водонагрівач* + регулятор

**Специфікація обладнання пакетної пропозиції**

| Настінний електричний котел | | | Ємнісний водонагрівач | | |
|---|---|---|---|---|---|
|  | | |  | | |
| **Назва** | **Корисна теплова потужність, кВт** | **Арт. номер** | **Назва** | **Корисний об'єм, л** | **Арт. номер** |
| eloBLOCK VE6/14 EU II | 3 + 3 | **0010023682** | uniSTOR VIH R 120/6 BA | 117 | **0010015949** |
| eloBLOCK VE9/14 EU II | 3 + 6 | **0010023683** | uniSTOR VIH R 150/6 BA | 144 | **0010015950** |
| eloBLOCK VE12/14 EU II | 6 + 6 | **0010023684** | uniSTOR VIH R 200/6 BA | 184 | **0010015951** |
| eloBLOCK VE14/14 EU II | 7 + 7 | **0010023685** | uniSTOR VIH R 300/3 BR | 294 | **0010020639** |
| eloBLOCK VE18/14 EU II | 6 + 6 + 6 | **0010023686** | uniSTOR VIH R 400/3 BR | 398 | **0010020640** |
| eloBLOCK VE21/14 EU II | 7+ 7 + 7 | **0010023687** | uniSTOR VIH R 500/3 BR | 490 | **0010020641** |
| eloBLOCK VE24/14 EU II | 6 + 6 + 6 + 6 | **0010023688** | uniSTOR VIH R 400/3 MR | 398 | **0010020662** |
| eloBLOCK VE28/14 EU II | 7 + 7 + 7 + 7 | **0010023689** | uniSTOR VIH R 500/3 MR | 490 | **0010020663** |

| Кімнатний регулятор | | Гідравлічне під'єднання до Аквакомплекту до електрокотлів | |
|---|---|---|---|
|  | |  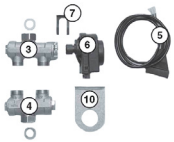  | |
| **Назва** | **Арт. номер** | **Гідравлічне під'єднання** | **Арт. номер** |
| Інтернет модуль myVAILLANT connect VR 940 | **0010037344** | Гідравлічне під'єднання до Аквакомплекту до електрокотлів | **0010027587** |
| sensoCOMFORT VRC 720/3 | **0010045479** | | |
| sensoCOMFORT VRC 720/3f | **0010045482** | | |
| sensoHOME VRT 380/2 | **0010045486** | | |
| sensoHOME VRT 380/2 f | **0010045488** | | |

Опис:
Ця комплектація дозволяє вирішити наступні завдання:
1. Опалення.
2. Приготування гарячої води.
3. Управління роботою котла за температурою зовнішнього повітря, для sensoHOME VRT 380 (f) датчик зовнішньої температури опція.
Може застосовуватися для будинків та квартир, які будуються або реконструюються

# Пакетна пропозиція №3
## Настінний електричний котел + водонагрівач* + регулятор

### Варіанти комплектації пакетної пропозиції
Для вибору обладнання Ви можете скористатися сервісом **«Набірні пакетні пропозиції».**
Детальна інформація на стор. 7.

| *** У випадку, якщо об'єкт вже укомплектований водонагрівачем, для отримання пакетної знижки можна обрати одну або декілька насосних груп Vaillant** | | |
|---|---|---|
| **Насосна група** | **Назва** | **Арт. номер** |
|  | VDM 10 | **0020191817** |
| | VDM 15 M | **0020191814** |
| | VDM 20 M | **0020191813** |
| | VDM 25 M | **0020191788** |

Детальна інформація щодо насосних груп описана на сторінках 41, 91, 144.

### Базова теплотехнічна схема пакетної пропозиції

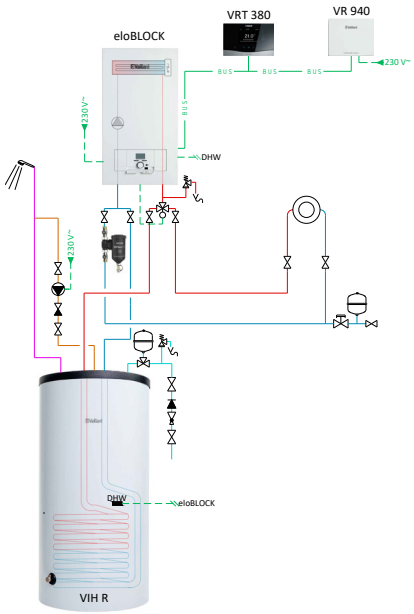


Засоби захисту системи опалення: Fernox та Sentinel (розділ 11).

**Опис:**
Котел працює по черзі на опалення та систему гарячого водопостачання (пріоритет).

**Оснащення котла:**
Вбудований частотний циркуляційний насос, комунікаційна шина eBus, розширювальний бак 8 л і механічний манометр.

**Модуляція:**
крок 1 кВт (моделі 6 і 9 кВт)
крок 2 кВт (моделі 12, 18 і 24 кВт)
крок 2,3 кВт (моделі 14, 21 і 28 кВт)

## Пакетна пропозиція №4
### Підлоговий конденсаційний котел + водонагрівач/насосна група* + регулятор

**Специфікація обладнання пакетної пропозиції**

**Підлоговий газовий котел**



| Назва | Корисна теплова потуж-ність, кВт | Арт. номер |
|---|---|---|
| ecoVIT VKK 226/4 INT | 6,8-22,9 | **0010007510** |
| ecoVIT VKK 286/4 INT | 8,2-28,1 | **0010007514** |
| ecoVIT VKK 366/4 INT | 10,7-36,4 | **0010007518** |
| ecoVIT VKK 476/4 INT | 13,7-46,8 | **0010007522** |
| ecoVIT VKK 656/4 INT | 19,0-64,5 | **0010007526** |

**Ємнісний водонагрівач**



| Назва | Корис-ний об'єм, л | Арт. номер |
|---|---|---|
| actoSTOR VIH K 300 | 150 | **305945** |
| uniSTOR VIH R 120/6 BA | 117 | **0010015949** |
| uniSTOR VIH R 150/6 BA | 144 | **0010015950** |
| uniSTOR VIH R 200/6 BA | 184 | **0010015951** |
| uniSTOR VIH R 300/3 BR | 294 | **0010020639** |
| uniSTOR VIH R 400/3 BR | 398 | **0010020640** |
| uniSTOR VIH R 500/3 BR | 490 | **0010020641** |
| uniSTOR VIH R 400/3 MR | 398 | **0010020662** |
| uniSTOR VIH R 500/3 MR | 490 | **0010020663** |

**Кімнатний регулятор**




| Назва | Арт. номер |
|---|---|
| Інтернет модуль myVAILLANT connect VR 940 | **0010037344** |
| sensoCOMFORT VRC 720/3 | **0010045479** |
| sensoCOMFORT VRC 720/3f | **0010045482** |
| sensoHOME VRT 380/2 | **0010045486** |
| sensoHOME VRT 380/2 f | **0010045488** |

**Опис:**
Ця комплектація дозволяє вирішити наступні завдання:
1. Опалення.
2. Приготування гарячої води.
3. Управління роботою котла за температурою зовнішнього повітря, для sensoHOME VRT 380 (f) датчик зовнішньої температури опція.
Може застосовуватися для будинків та квартир, які будуються або реконструюються

# Пакетна пропозиція №4
## Підлоговий конденсаційний котел + водонагрівач/насосна група* + регулятор

### Варіанти комплектації пакетної пропозиції
Для вибору обладнання Ви можете скористатися сервісом **«Набірні пакетні пропозиції».**
Детальна інформація на стор. 7.

| * У випадку, якщо об'єкт вже укомплектований водонагрівачем, для отримання пакетної знижки можна обрати одну або декілька насосних груп Vaillant | | |
|---|---|---|
| **Насосна група** | **Назва** | **Арт. номер** |
|  | VDM 10 | **0020191817** |
| | VDM 15 M | **0020191814** |
| | VDM 20 M | **0020191813** |
| | VDM 25 M | **0020191788** |

Детальна інформація щодо насосних груп описана на сторінках 41, 91, 144.

### Базова теплотехнічна схема пакетної пропозиції

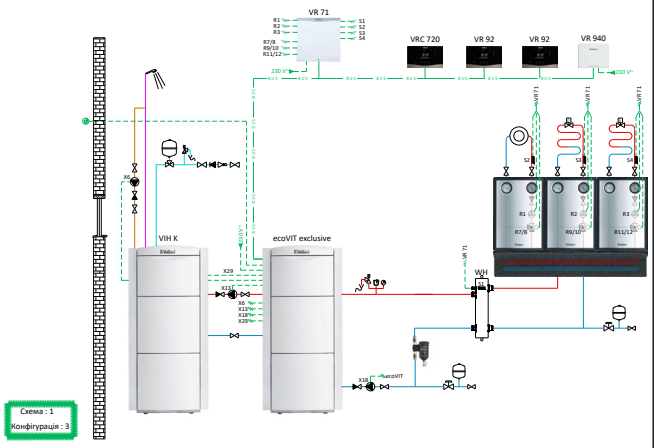


Засоби захисту системи опалення: Fernox та Sentinel (розділ 11).

**Опис:**
Котел працює по черзі на опалення та систему гарячого водопостачання (пріоритет).

**Оснащення котла:**
великий об'єм теплообмінника (100 л), стійкий до засмічення, турбований пальник, газовий клапан, високотемпературна та низькотемпературна зворотні лінії.

# Пакетна пропозиція №5
## Насосні групи

### Варіанти комплектації пакетної пропозиції
Для вибору обладнання Ви можете скористатися сервісом **«Набірні пакетні пропозиції».**
Детальна інформація на стор. 7.

| Насосна група | Назва | Арт. номер |
|---|---|---|
|  | VDM 10 | **0020191817** |
| | VDM 15 M | **0020191814** |
| | VDM 20 M | **0020191813** |
| | VDM 25 M | **0020191788** |

Детальна інформація щодо насосних груп описана на сторінках 41, 91, 144.

Для отримання пакетної знижки потрібно замовити від 3 одиниць будь-якої моделі.

# Пакетна пропозиція №6
## Сонячна установка auroSTEP/4 plus 1.150

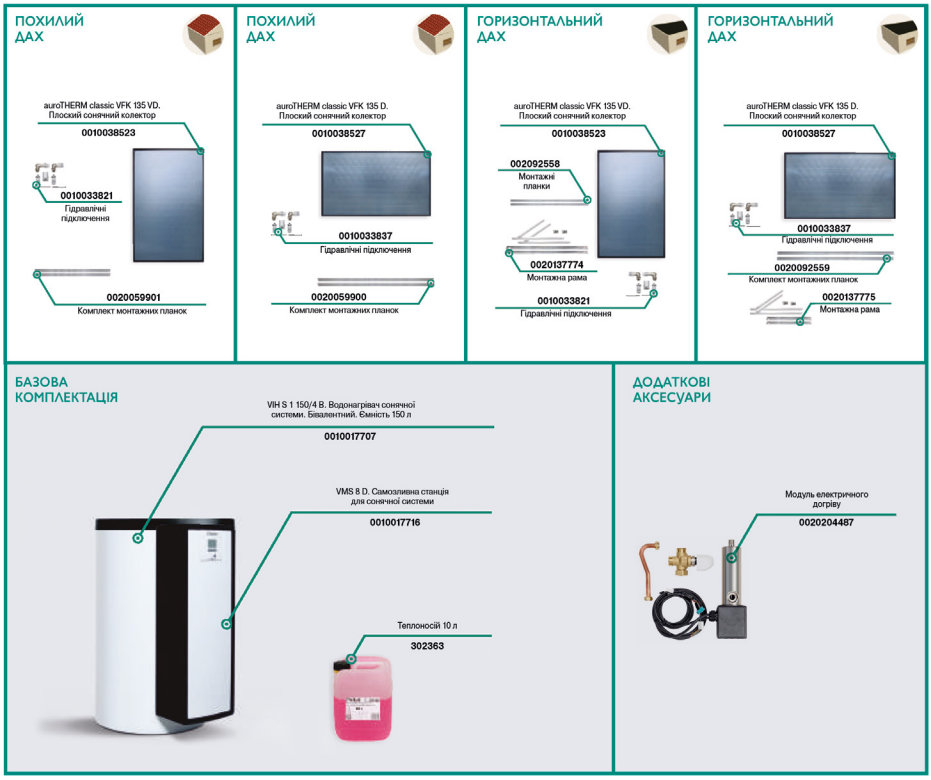


**Опис:**

- Сонячна установка для приготування гарячої води на сім'ю з 2–3 осіб.
- Унікальністю системи auroSTEP plus є те, що вона не схильна до закипання теплоносія у випадку надлишку теплоти навіть під час повної відсутності споживання гарячої води (наприклад, коли господарі поїхали на відпочинок улітку).
- Пакет включає в себе всі необхідні компоненти, окрім спеціальних гнучких трубок для підключення колектора до водонагрівача.
- Максимальний перепад висот між водонагрівачем і сонячними колекторами становить 8,5 м.

## Пакетна пропозиція №7
## Сонячна установка auroSTEP/4 plus 2.250

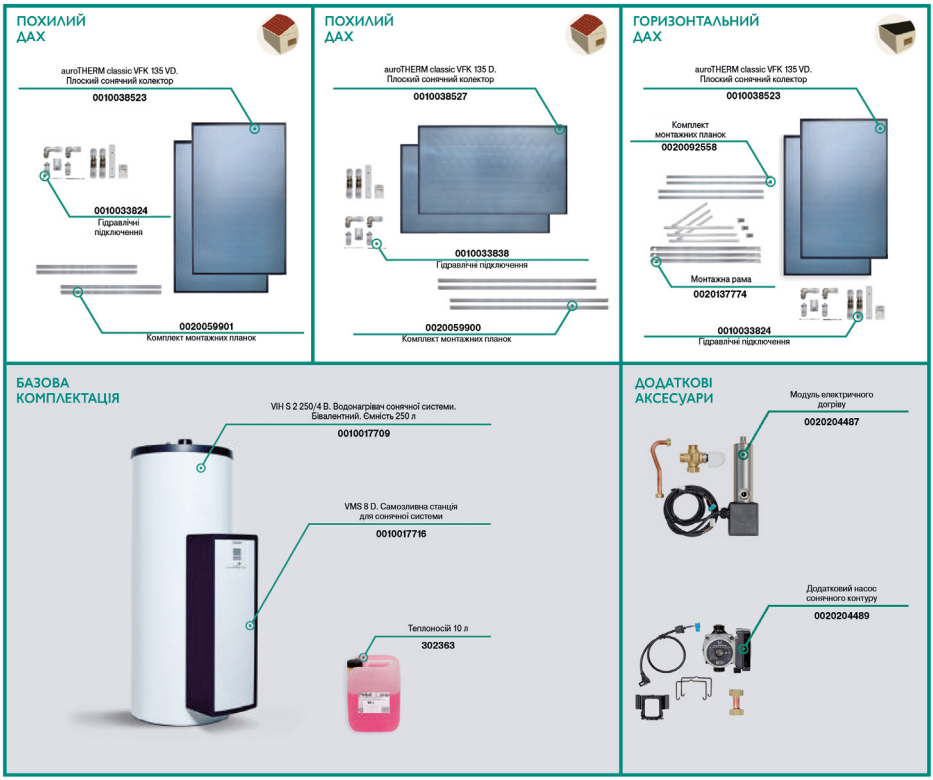


**Опис:**

- Сонячна установка для приготування гарячої води на сім'ю з 3–4 осіб.
- Унікальністю системи auroSTEP plus є те, що вона не схильна до закипання теплоносія у випадку надлишку теплоти навіть під час повної відсутності споживання гарячої води (наприклад, коли господарі поїхали на відпочинок улітку).
- Пакет включає в себе всі необхідні компоненти, окрім спеціальних гнучких трубок для підключення колекторів до водонагрівача.
- Максимальний перепад висот між водонагрівачем і сонячними колекторами становить 8,5 м і 12 м із додатковим насосом.

# Пакетна пропозиція №8
## Сонячна установка auroSTEP/4 plus 3.350

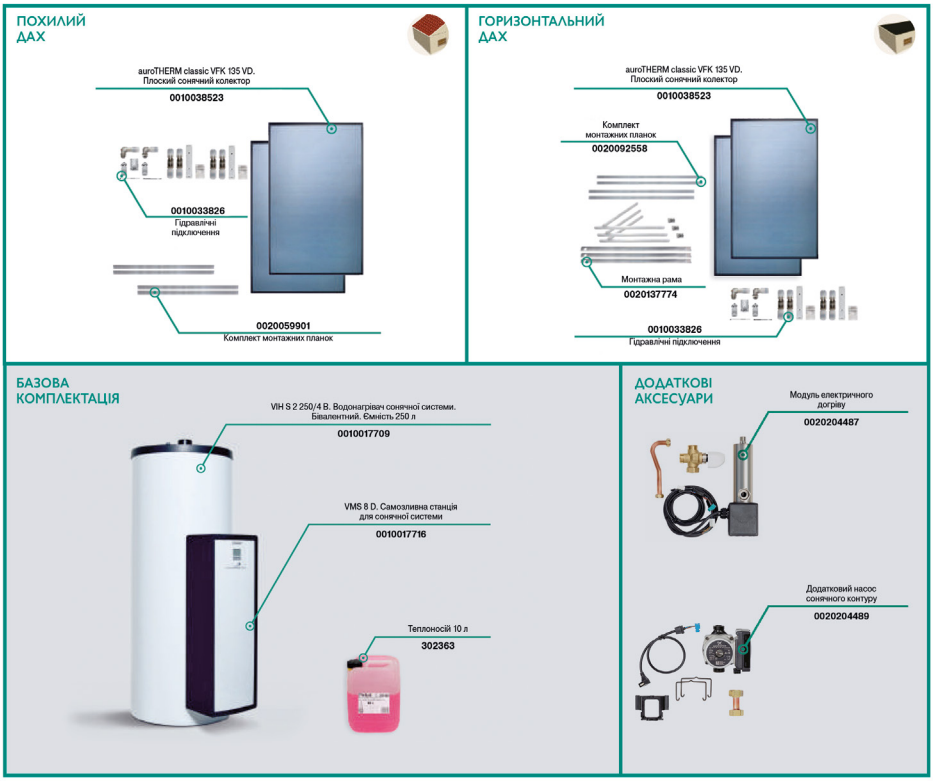


**Опис:**

- Сонячна система для приготування гарячої води на сім'ю з 4–5 осіб. Унікальністю системи auroSTEP є те, що вона не схильна до закипання теплоносія у випадку надлишку теплоти навіть під час повної відсутності споживання гарячої води (наприклад, коли господарі поїхали на відпочинок улітку).
- Пакет включає в себе всі необхідні компоненти, окрім кріпильних анкерів, які вибираються залежно від типу покрівлі, а також спеціальних гнучких трубок для підключення колектора до водонагрівача.
- Вбудований додатковий циркуляційний насос з частотним управлінням.
- Максимальний перепад висот між водонагрівачем і сонячними колекторами становить 12 м.

## Аксесуари до пакетів auroSTEP plus

| Приладдя | Опис | Номер для зам. |
|---|---|---|
|  | **Комплект кріплень, тип P (хвиляста черепиця) для монтажу колекторів auroTHERM, auroTHERM pro/plus/exclusiv на похилому даху**<br>Комплектація: 4 дахові анкери з тримачами, чорн. анод.<br><br>**Примітка:** Додатково потрібні монтажні рейки | **0020055174** |
|  | **Додатковий комплект кріплень P, для хвилястої керамічної черепиці (2 шт) для монтажу один над одним колекторів auroTHERM, auroTHERM pro/plus/exclusiv на похилому даху**<br>Комплектація: 2 дахові анкери з тримачами, чорн. анод.<br><br>**Примітка:** Додатково потрібні монтажні рейки | **0020059896** |
|  | **Комплект кріплень, тип S (плоска черепиця) для монтажу колекторів auroTHERM, auroTHERM pro/plus/exclusiv на похилому даху**<br>Комплектація: 4 дахові анкери з тримачами, чорн. анод.<br><br>**Примітка:** Додатково потрібні монтажні рейки | **0020055184** |
|  | **Додатковий комплект кріплень S, (2 шт) для пласкої керамічної черепиці для монтажу один над одним колекторів auroTHERM, auroTHERM pro/plus/exclusiv на похилому даху**<br>Комплектація: 2 дахові анкери з тримачами, чорн. анод.<br><br>**Примітка:** Додатково потрібні монтажні рейки | **0020059895** |
|  | **Універсальний комплект кріплень для монтажу колекторів auroTHERM, auroTHERM pro/plus/exclusiv на похилому даху**<br>Комплектація: 4 анкерні шпильки з гайками, 4 кронштейни з тримачами.<br><br>**Примітка:** Додатково потрібні монтажні рейки | **0020059897** |
|  | **Додатковий універсальний комплект кріплень для монтажу колекторів auroTHERM, auroTHERM pro/plus/exclusiv на похилому даху**<br>Комплектація: 2 анкерні шпильки з гайками, 2 кронштейни з тримачами.<br><br>**Примітка:** Додатково потрібні монтажні рейки | **0020087854** |
|  | **Гнучка труба 2 в 1 для геліоустановки auroSTEP plus**<br>Призначена для приєднання сонячних колекторів установки auro-STEP plus до теплоакумулюючої ємності.<br>Комплектація: дві мідні трубки DN10 мм з дротом для датчика колектора у загальному теплоізоляційному кожусі.<br><br>Довжина 10 м<br><br>Довжина 20 м | <br><br><br><br><br><br>**302359**<br><br>**302360** |

## Нотатки

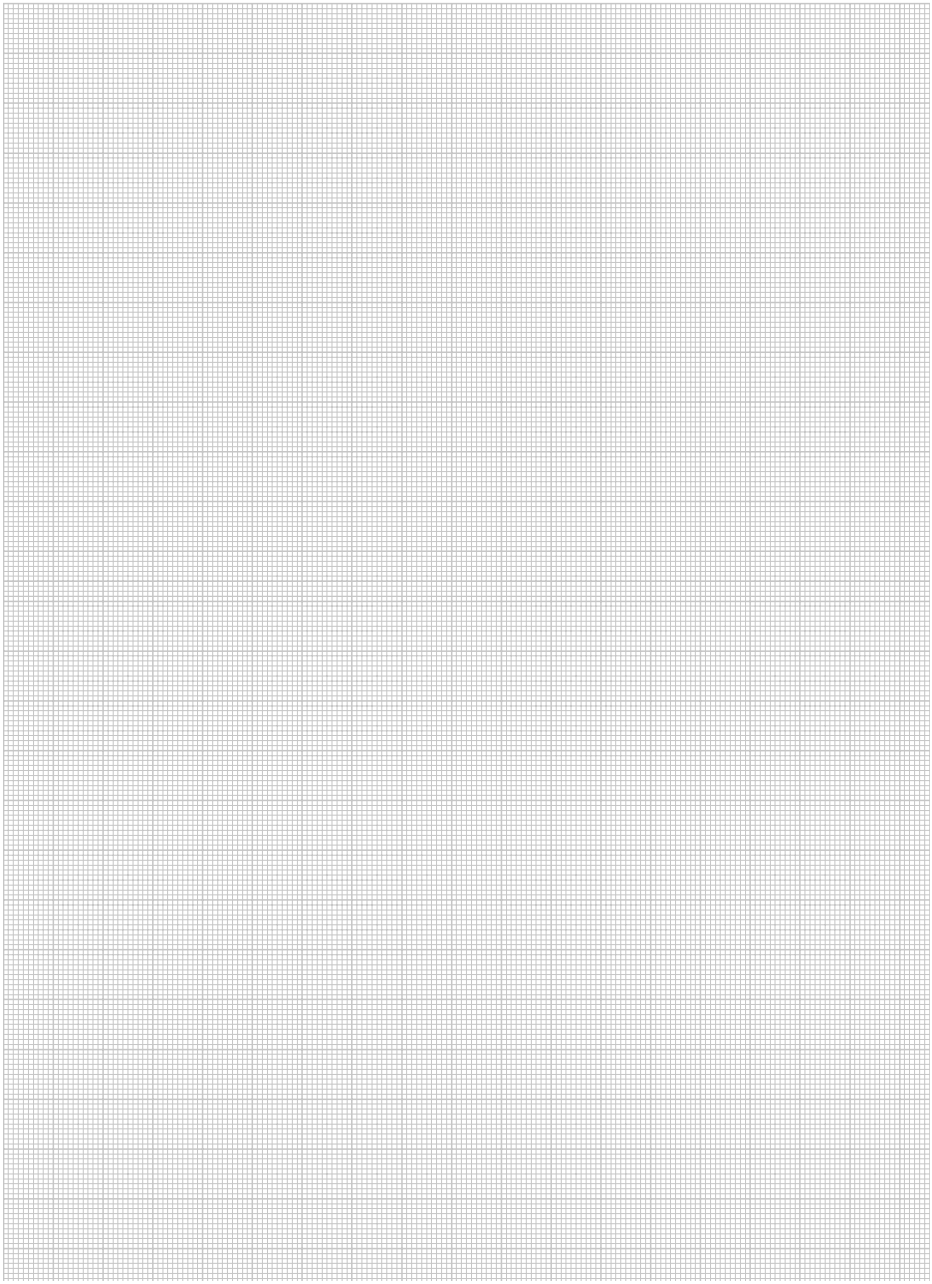


Vaillant
55
ecoTEC intro

# Котли газові конденсаційні для опалення і приготування гарячої води


**Котли газові конденсаційні настінні**

Порівняльний огляд ... **27**

ecoTEC pure VUW 246/7-2 – VUW 286/7-2 ... **28**

ecoTEC pro VUW INT 236/5-3 – VUW INT 346/5-3 ... **30**

ecoTEC plus VUW 26CS/1-5 – VUW 40CS/1-5 ... **32**

ecoTEC plus VU 10CS/1-5 – VU 35CS/1-5 ... **34**

ecoTEC plus VU INT 486/5-5 та VU INT 656/5-5 ... **36**

ecoTEC plus VU OE 806/5-5 – VU OE 1206/5-5 ... **38**

ecoFIT plus VU 100AL/1-5 – VU 150AL/1-5 (H-UA) ... **40**

**Котли газові конденсаційні підлогові**

Порівняльний огляд ... **43**

ecoCOMPACT VSC 266/4-5 150 – VSC 306/4-5 150 ... **44**

auroCOMPACT VSC 306/4-5 190 ... **46**

ecoVIT exclusiv VKK INT 226/4 – VKK INT 656/4 ... **48**

ecoCRAFT exclusiv VKK 806/3-E – VKK 2806/3-E ... **50**

**Аксесуари для котлів газових конденсаційних**

Аксесуари для котлів потужністю до 80 кВт ... **52**

Аксесуари для котлів потужністю від 80 кВт ... **54**

**Елементи димоходу/повітроводу для конденсаційних котлів**

Концентрична система 60/100 мм ... **58**

Концентрична система 80/125 мм ... **59**

Роздільна система 80/80 мм ... **61**

Роздільна система 130 мм для каскадного встановлення ... **62**

Елементи для каскадного встановлення ecoTEC plus CS ... **64**

Елементи димоходу/повітроводу для котлів газових конденсаційних настінних (80-120 кВт), концентрична система 110/160 мм ... **66**

# Котли газові конденсаційні настінні
## Порівняльний огляд

| Параметр | ecoTEC pure | ecoTEC pro | ecoTEC plus | | | | |
|---|---|---|---|---|---|---|---|
| | VUW | VUW | VUW | VU | | | |
| | VUW 246/7-2<br>VUW 286/7-2 | VUW INT 236/5-3<br>VUW INT 286/5-3<br>VUW INT 346/5-3 | ecoTEC plus VUW 26CS/1-5<br>ecoTEC plus VUW 32CS/1-5<br>ecoTEC plus VUW 36CS/1-5<br>ecoTEC plus VUW 40CS/1-5 | ecoTEC plus VU 10CS/1-5<br>ecoTEC plus VU 15CS/1-5<br>ecoTEC plus VU 20CS/1-5<br>ecoTEC plus VU 25CS/1-5<br>ecoTEC plus VU 30CS/1-5<br>ecoTEC plus VU 35CS/1-5 | VU 486/5-5 (H-NTW)<br>VU 656/5-5 (H-NTW) | VU OE 806/5-5<br>VU OE 1006/5-5<br>VU OE 1206/5-5 | ecoFIT plus VU 100AL/1-5<br>ecoFIT plus VU 150AL/1-5 |
| Діапазон модуляції потужності | 35-100% | 25-100% | 12-100% | 12-100% | 20-100% | 20-100% | 20-100% |
| Використання додаткової прихованої теплоти за рахунок конденсації водяної пари у димових газах | • | • | • | • | • | • | • |
| Примусове відведення продуктів згоряння у димохід спеціальної конструкції | • | • | • | • | • | • | • |
| Можливість встановлення у житловій зоні | • | • | • | • | • | • | • |
| Приготування гарячої води за допомогою вбудованого проточного водонагрівача | • | • | • | | | | |
| Функція «гарячий старт» — гаряча вода через 5 с. Підтримання стабільної температури гарячої води | • | • | • | | | | |
| Приготування гарячої води за допомогою ємнісного водонагрівача. Вбудоване управління ємнісним водонагрівачем | | | | • | • | • | • |
| Aqua-Power-Plus — режим підвищеної потужності (+21%) при приготуванні гарячої води | | • | • | | | | |
| Aqua-Condens-System — використання теплоти конденсації в режимі приготування гарячої води | | • | • | • | • | • | • |
| Вбудований пріоритетний перемикаючий клапан | • | • | • | • | | | |
| Вбудована комунікаційна шина eBus | • | • | • | • | • | • | • |
| Система контролю та діагностики DIA-System | • | • | • | • | • | • | • |
| Конденсаційний теплообмінник з нержавіючої сталі | • | • | • | • | • | • | |
| Вбудований частотний циркуляційний насос | • | • | • | • | • | | |
| Електронний датчик об'ємних витрат | • | | | | • | • | |
| Вбудований розширювальний бак | • | • | • | • | | | |
| Автоматичний розповітрювач, запобіжний клапан і сифон для відведення конденсату в комплекті | • | • | • | • | | | • |
| Зручний та інформативний графічний дисплей | • | • | • | • | • | • | • |
| Пальник з примусовим попереднім змішуванням | • | • | • | • | • | • | • |
| Інтелектуальний контроль тиску в системі | • | • | • | • | • | • | • |
| Постійно діючий захист від замерзання | • | • | • | • | • | • | • |
| Захист від заклинювання насоса і пріоритетного перемикаючого клапана при їх простої понад 23 год | • | • | • | • | • | • | • |
| Електронний розпал | • | • | • | • | • | • | • |

# Котли газові конденсаційні настінні
# ecoTEC pure VUW 246/7-2 – VUW 286/7-2




**Особливості**
- Конденсаційний газовий настінний опалювальний прилад
- Модулюючий пальник, діапазон потужності від 35% до 100%
- Середній за опалювальний сезон ККД до 108% (при температурному режимі 40/30 °C)
- Вбудована комунікаційна шина eBus
- Опалення і приготування гарячої води за допомогою вбудованого пластинчастого теплообмінника
- Можливість використання повітря для горіння як з приміщення, так і ззовні

**Оснащення**
- Вбудований насос системи опалення з частотним регулюванням, автоматичний розповітрювач, запобіжний клапан
- Конденсаційний теплообмінник з нержавіючої сталі
- Відведення конденсату з апарату і системи димоходів через вбудований сифон, вбудований розширювальний бак 8 л
- Пріоритетний перемикаючий клапан
- Електронний датчик тиску. Датчик протоку
- Електронний розпал та контроль процесу горіння
- Захист від заклинювання насоса і пріоритетного перемикаючого клапана при їх простої понад 23 години

| Позначення | | VUW 246/7-2 | VUW 286/7-2 |
|---|---|---|---|
| Номер для замовлення | | 0010023030 | 0010023033 |
| | | | |
| **Технічні характеристики** | | | |
| Теплова потужність (в режимі 50/30 °C) | кВт | 7,2-20,2 | 8,3-26,1 |
| Теплова потужність (в режимі 80/60 °C) | кВт | 6,5-18.5 | 7,5-24,0 |
| Теплова потужність в режимі ГВП | кВт | 24,5 | 28,6 |
| Продуктивність по гарячій воді (при нагріванні на ΔT=30 °C) | л/хв | 11,5 | 13,5 |
| Мінімальні витрати води | л/хв | 1,7 | 1,7 |
| Температура димових газів мін./макс. | °C | 44/85 | 41/95 |
| Мас. витрати димових газів мін./макс. | г/с | 3,2/11,7 | 3,7/13,6 |
| Утворення конденсату (pH 3,5-4) в режимі 50/30 °C | л/год | 1,9 | 2,5 |
| Залишковий напір циркуляційного насоса (номінальн.) | мбар | 250,0 | 250,0 |
| Макс. температура подаючої лінії | °C | 80 | 80 |
| Температура гарячої води | °C | 60 | 60 |
| Макс. робочий тиск у контурі опалення | бар | 3 | 3 |
| Макс. робочий тиск у контурі водопостачання | бар | 10 | 10 |
| Номінальні витрати теплоносія | л/год | 797 | 1033 |
| Підключення до електромережі | В/Гц | 230/50 | 230/50 |
| Споживання електроенергії, не більше | Вт | 100 | 110 |
| Розміри з'єднань: | | | |
| Димохід | мм | 60/100 | 60/100 |
| Газопровід | мм | 15 | 15 |
| Контури опалення, без ГВП | дюйм | G 3/4 | G 3/4 |
| Контури ГВП | дюйм | G 3/4 | G 3/4 |
| Габаритні розміри: | | | |
| Висота | мм | 720 | 720 |
| Ширина | мм | 440 | 440 |
| Глибина | мм | 338 | 338 |
| Вага (незаповнений) | кг | 30,8 | 30,8 |

## Котли газові конденсаційні настінні
## ecoTEC pure VUW 246/7-2 – VUW 286/7-2

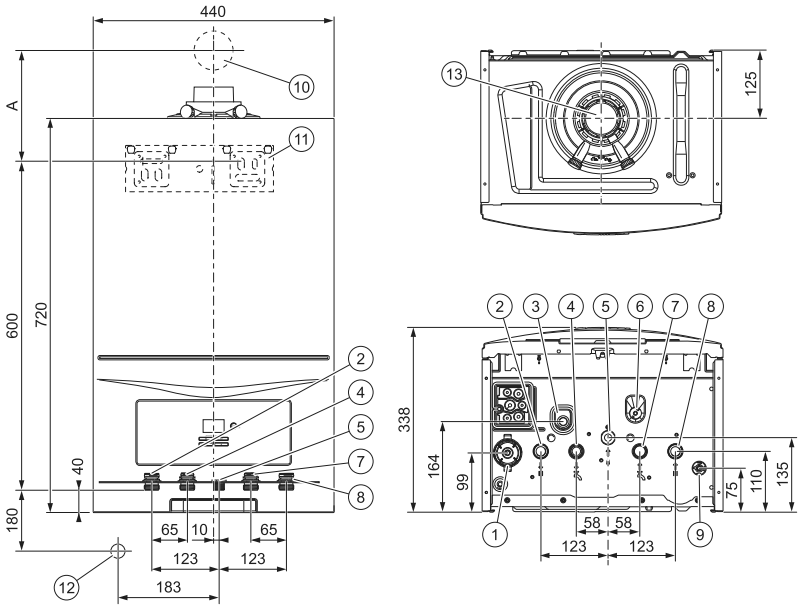


1 Сифон конденсату (підключення стоку конденсату ⌀ 21,5 мм)
2 Підключення подаючої лінії опалювальної системи, G 3/4
3 Підключення стічного трубопроводу запобіжного клапана опалення Ø15 мм
4 Підключення гарячої води, G 3/4
5 З'єднувальний патрубок газу, G 1/2
6 Кран підживлення
7 Підключення холодної води, G 3/4
8 Підключення зворотної лінії опалювальної системи, G 3/4
9 Зливний кран
10 Прохід крізь стіну системи підведення повітря та газовідведення A = див. монтажний шаблон (система димоходів ⌀ 60/100 мм)
A = 235 мм (система димоходів ⌀ 80/125 мм)
A = 220 мм (система димоходів ⌀ 80/80 мм)
11 Монтажна планка
12 Підключення стічної лійки/сифона для конденсату R1
13 Підключення системи димоходів

# Котли газові конденсаційні настінні
# ecoTEC pro VUW INT 236/5-3 – VUW INT 346/5-3



**Особливості**
- Конденсаційний газовий настінний опалювальний прилад
- Модулюючий пальник, діапазон потужності від 25% до 100%
- Середній за опалювальний сезон ККД до 107% (при температурному режимі 40/30 °C)
- Вбудована комунікаційна шина eBus
- Опалення і приготування гарячої води за допомогою вбудованого пластинчастого теплообмінника
- Aqua-Power-Plus — робота котла в режимі підвищеної потужності (на 21%) при приготуванні гарячої води
- Можливість використання повітря для горіння як з приміщення, так і ззовні

**Оснащення**
- Вбудований частотний циркуляційний насос системи опалення, автоматичний розповітрювач, запобіжний клапан, розширювальний бак на 10 л, відведення конденсату з котла і системи димоходів через вбудований сифон
- Електронний датчик тиску
- Дисплей з підсвічуванням та інтуїтивно зрозумілим інтерфейсом
- Конденсаційний теплообмінник з нержавіючої сталі
- Можливість налаштування на часткову потужність для режиму опалення та приготування гарячої води
- Контроль стану і пошук несправностей на дисплеї за допомогою системи діагностики (DIA-System)
- Пневматична система змішування газ-повітря

| Позначення | | VUW INT 236/5-3 | VUW INT 286/5-3 | VUW INT 346/5-3 |
|---|---|---|---|---|
| Номер для замовлення | | 0010048116 | 0010048117 | 0010048118 |
| | | | | |
| **Технічні характеристики** | | | | |
| Теплова потужність (в режимі 50/30 °C) | кВт | 5,7...24,2 | 7,0...25,9 | 8,8...29,7 |
| Теплова потужність (в режимі 80/60 °C) | кВт | 5,2...23,0 | 6,2...24,0 | 8,0...28,0 |
| Теплова потужність в режимі ГВП | кВт | 23,0 | 28,0 | 34,0 |
| Продуктивність по гарячій воді (при нагріванні на ΔT=30 °C) | л/хв | 2,0-11,0 | 2,0-13,4 | 2,0-16,3 |
| Температура димових газів мін./макс. | °C | 40/70 | 40/74 | 40/79 |
| Мас. витрати димових газів мін./макс. | г/с | 2,47/10,6 | 2,96/13,0 | 3,82/15,7 |
| Утворення конденсату (pH 3,5-4) в режимі 50/30 °C | л/год | 1,9 | 2,5 | 2,9 |
| Залишковий напір циркуляційного насоса (номінальн.) | мбар | 250,0 | 250,0 | 250,0 |
| Макс. температура подаючої лінії | °C | 85 | 85 | 85 |
| Температура гарячої води | °C | 35..65 | 35..65 | 35..65 |
| Макс. робочий тиск у контурі опалення | бар | 3 | 3 | 3 |
| Макс. робочий тиск у контурі водопостачання | бар | 10 | 10 | 10 |
| Номінальні витрати теплоносія | л/год | 796 | 1032 | 1204 |
| Підключення до електромережі | В/Гц | 230/50 | 230/50 | 230/50 |
| Споживання електроенергії, не більше | Вт | 80 | 85 | 80 |
| Розміри з'єднань: | | | | |
| Димохід | мм | 60/100 | 60/100 | 60/100 |
| Газопровід | мм | 15 | 15 | 15 |
| Контури опалення, без ГВП | мм | 22 | 22 | 22 |
| Контури ГВП | дюйм | G3/4 | G3/4 | G3/4 |
| Габаритні розміри: | | | | |
| Ширина | мм | 440 | 440 | 440 |
| Висота | мм | 720 | 720 | 720 |
| Глибина | мм | 338 | 338 | 372 |
| Вага (незаповнений) | кг | 33,4 | 34,7 | 37 |

## Котли газові конденсаційні настінні
## ecoTEC pro VUW INT 236/5-3 – VUW INT 346/5-3



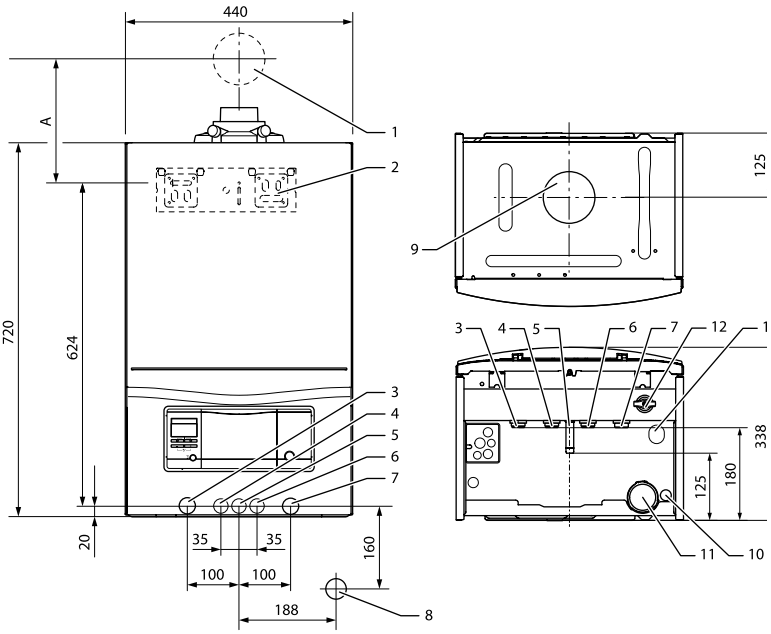


1 Прохід крізь стіну системи підведення повітря та газовідведення
2 Монтажна планка
3 Лінія подачі системи опалення (Ø 22 x 1,5)
4 Підключення гарячої води (Ø 15 x 1,5)
5 Підключення газу (Ø 15 x 1,5)
6 Підключення холодної води (Ø 15 x 1,5)
7 Зворотна лінія системи опалення (Ø 22 x 1,5)
8 Підключення сифона конденсату R1
9 Підключення системи підведення повітря та газовідведення
10 Підключення стоку конденсату Ø 19 мм
11 Сифон для конденсату
12 Кран підживлення
13 Підключення стічного трубопроводу запобіжного клапана опалення Ø 15 мм

# Котли газові конденсаційні настінні
## ecoTEC plus VUW 26CS/1-5 – VUW 40CS/1-5




**Особливості**
- Конденсаційний газовий настінний опалювальний прилад
- Модулюючий пальник, діапазон потужності від 12% до 100%
- ККД до 109% (при температурному режимі 40/30 °C)
- Функція IoniDetect для адаптації до газу різної якості
- Функція контролю витрати теплоносія системи опалення через програмований частотний насос та керований байпас
- Новий дизайн дисплею із сенсорним керуванням
- Вбудована комунікаційна шина eBus для роботи з автоматикою та віддаленого керування через інтернет
- Опалення і приготування гарячої води за допомогою вбудованого пластинчастого теплообмінника
- Вбудована функція погодозалежного керування

**Оснащення**
- Насос з частотним регулюванням, що контролюється через шину LinBUS, автоматичний розповітрювач, запобіжний клапан, розширювальний бак на 10 л, відведення конденсату з котла і системи димоходів через вбудований сифон
- Електронний датчик тиску
- Конденсаційний теплообмінник з нержавіючої сталі
- Електрод контролю полум'я IoniDetect, що дозволяє системі автоматично налаштувати суміш газ/повітря відповідно до якості газу
- Контроль стану і пошук несправностей на дисплеї за допомогою системи діагностики (LinBUS)
- Дисплей з LED-підсвічуванням та сенсорним керуванням. Текстовий інтерфейс та помічник налаштування
- Шлюз та кронштштейн для підключення автоматики та модуля віддаленого керування ззовні під котлом

| Позначення | | VUW 26CS/1-5 (N-INT2) | VUW 32CS/1-5 (N-INT2) | VUW 36CS/1-5 (N-INT2) | VUW 40CS/1-5 (N-INT2) |
|---|---|---|---|---|---|
| Номер для замовлення | | 0010043966 | 0010043967 | 0010043968 | 0010043969 |
| **Технічні характеристики** | | | | | |
| Теплова потужність (в режимі 50/30 °C) | кВт | 2,8-21,7 | 3,9-27,0 | 3,9-32,3 | 4,3-37,7 |
| Теплова потужність (в режимі 80/60 °C) | кВт | 2,5-19,8 | 3,4-24,8 | 3,4-29,8 | 4,0-34,8 |
| Теплова потужність в режимі ГВП | кВт | 26,5 | 32,6 | 36,7 | 40,8 |
| Продуктивність по гарячій воді (при нагріванні на ΔT=30 °C) | л/хв | 12,3 | 15,2 | 17 | 19,0 |
| Мінімальна витрата води | л/хв | 2,0 | 2,0 | 2,0 | 2,0 |
| Температура димових газів мін./макс. | °C | 35/85 | 35/85 | 35/85 | 35/80 |
| Масова витрата димових газів мін./макс. | г/с | 1,24/13,34 | 1,72/15,85 | 1,72/18,29 | 1,96/20,63 |
| Утворення конденсату (pH 3,5-4) в режимі 50/30 °C | л/год | 2,6 | 3,0 | 3,4 | 3,57 |
| Залишковий напір циркуляційного насоса (номін.) | мбар | 250,0 | 250,0 | 250,0 | 250,0 |
| Макс. температура подаючої лінії | °C | 85 | 85 | 85 | 85 |
| Макс. температура гарячої води | °C | 65 | 65 | 65 | 65 |
| Макс. робочий тиск у контурі опалення | бар | 3 | 3 | 3 | 3 |
| Макс. робочий тиск у контурі водопостачання | бар | 10 | 10 | 10 | 10 |
| Номінальна витрата теплоносія | л/год | 851 | 1068 | 1281 | 1498 |
| Підключення до електромережі | В/Гц | 230/50 | 230/50 | 230/50 | 230/50 |
| Споживання електроенергії, не більше | Вт | 103 | 95 | 110 | 125 |
| Розміри з'єднань: | | | | | |
| Димохід | мм | 60/100 | 80/125* | 80/125* | 80/125* |
| Газопровід | мм | 15 | 15 | 15 | 15 |
| Контури опалення | дюйм | G 3/4 | G 3/4 | G 3/4 | G 3/4 |
| Контури ГВП | дюйм | G 3/4 | G 3/4 | G 3/4 | G 3/4 |
| Габаритні розміри: | | | | | |
| Висота | мм | 720 | 720 | 720 | 720 |
| Ширина | мм | 440 | 440 | 440 | 440 |
| Глибина | мм | 348 | 348 | 348 | 382 |
| Вага (незаповнений) | кг | 34 | 36 | 36 | 40 |

*На котлі встановлений адаптер 60/100. Рекомендовано встановити адаптер більшого діаметру для даної потужності.

## Котли газові конденсаційні настінні
## ecoTEC plus VUW 26CS/1-5 – VUW 40CS/1-5

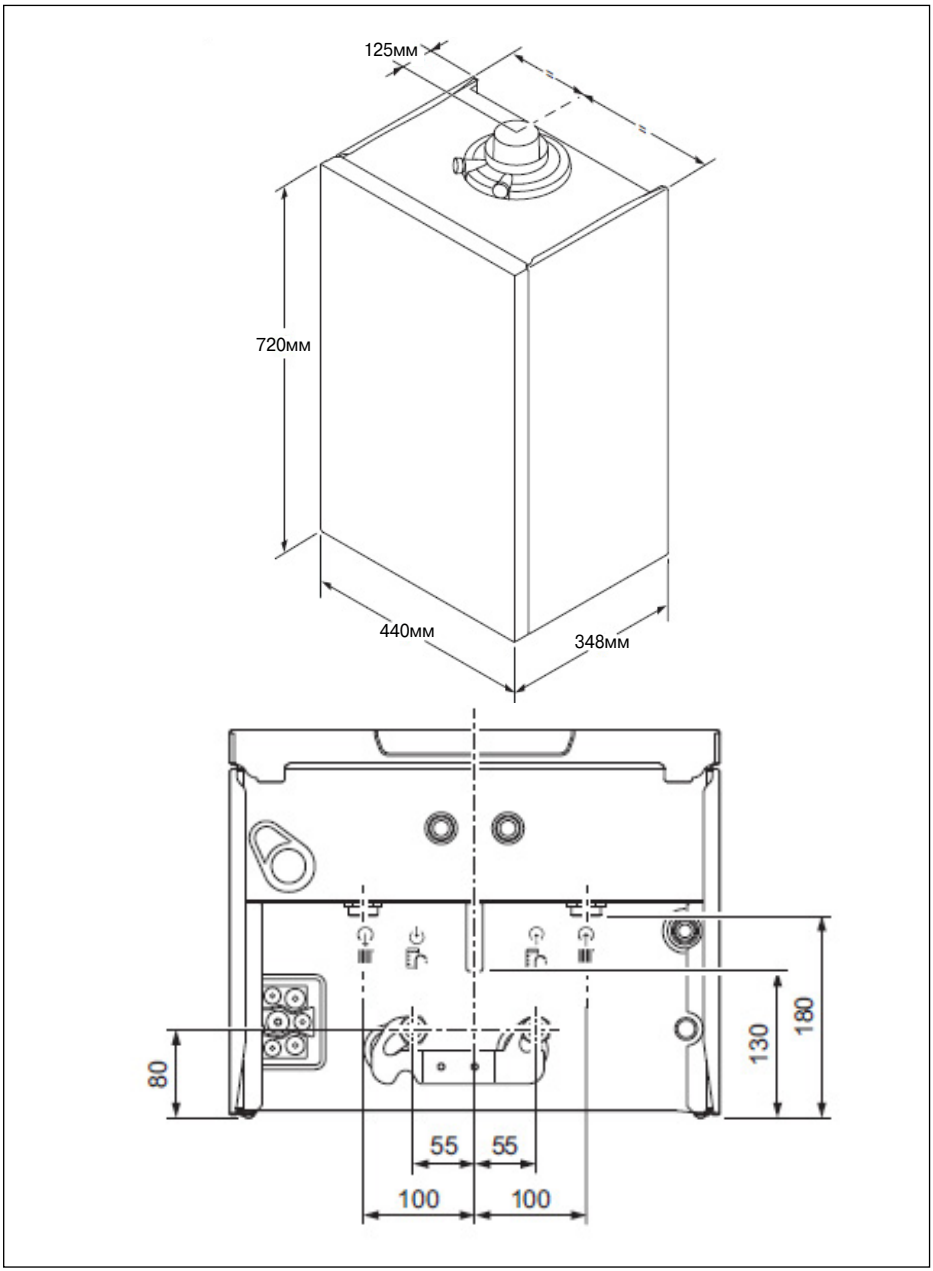


*Для котла VUW 40 CS розмір глибина становить 382 мм

# Котли газові конденсаційні настінні
# ecoTEC plus VU 10CS/1-5 – VU 35CS/1-5




**Особливості**

- Конденсаційний газовий настінний опалювальний прилад
- Модулюючий пальник, діапазон потужності від 12% до 100%
- ККД до 109% (при температурному режимі 40/30 °C)
- Функція IoniDetect для адаптації до газу різної якості
- Функція контролю витрати теплоносія системи опалення через програмований частотний насос та керований байпас
- Новий дизайн дисплею з сенсорним керуванням
- Вбудована комунікаційна шина eBus для роботи з автоматикою та віддаленого керування через Інтернет
- Опалення і приготування гарячої води при використанні ємнісного водонагрівача
- Вбудована функція погодозалежного керування

**Оснащення**

- Насос із частотним регулюванням, що контролюється через шину LinBUS, автоматичний розповітрювач, запобіжний клапан, розширювальний бак на 10 л, відведення конденсату з котла і системи димоходів через вбудований сифон
- Електронний датчик тиску
- Конденсаційний теплообмінник з нержавіючої сталі
- Електрод контролю полум'я IoniDetect, що дозволяє системі автоматично налаштувати суміш газ/повітря відповідно до якості газу
- Контроль стану і пошук несправностей на дисплеї за допомогою системи діагностики (LinBUS)
- Дисплей з LED-підсвічуванням та сенсорним керуванням. Текстовий інтерфейс та помічник налаштування
- Шлюз та монтажна планка для підключення автоматики та модуля віддаленого керування ззовні під котлом

| Позначення | | VU 10CS/1-5 | VU 15CS/1-5 | VU 20CS/1-5 | VU 25CS/1-5 | VU 30CS/1-5 | VU 35CS/1-6 |
|---|---|---|---|---|---|---|---|
| Номер для замовлення | | 0010043960 | 0010043961 | 0010043962 | 0010043963 | 0010043964 | 0010043965 |
| | | | | | | | |
| **Технічні характеристики** | | | | | | | |
| Теплова потужність (в режимі 50/30°C) | кВт | 2,8-10,9 | 2,8-16,2 | 2,8-21,7 | 2,8-27,1 | 3,9-32,2 | 4,3-37,7 |
| Теплова потужність (в режимі 80/60°C) | кВт | 2,5-9,9 | 2,5-14,8 | 2,5-19,8 | 2,5-24,7 | 3,4-29,8 | 4,0-34,8 |
| Теплова потужність в режимі ГВП | кВт | 20,0 | 20,0 | 24 | 27,5 | 34,8 | 39,7 |
| Температура димових газів мін./макс. | °C | 35/85 | 35/85 | 35/85 | 35/85 | 35/85 | 35/85 |
| Мас. витрата димових газів мін./макс. | г/с | 1,24/10,35 | 1,24/10,35 | 1,24/12,38 | 1,24/14,15 | 1,72/17,58 | 1,96/20,63 |
| Залишковий напір циркуляційного насоса (номінальн.) | мбар | 250,0 | 250,0 | 250,0 | 250,0 | 250,0 | 250,0 |
| Макс. температура подаючої лінії | °C | 85 | 85 | 85 | 85 | 85 | 85 |
| Макс. робочий тиск у контурі опалення | бар | 3 | 3 | 3 | 3 | 3 | 3 |
| Номінальні витрати теплоносія | л/год | 425 | 638 | 851 | 1063 | 1281 | 1498 |
| Підключення до електромережі | В/Гц | 230/50 | 230/50 | 230/50 | 230/50 | 230/50 | 230/50 |
| Споживання електроенергії, не більше | Вт | 87 | 87 | 100 | 110 | 110 | 125 |
| Розміри з'єднань: | | | | | | | |
| Димохід | мм | 60/100 | 60/100 | 60/100 | 80/125* | 80/125* | 80/125* |
| Газопровід | мм | 15 | 15 | 15 | 15 | 15 | 15 |
| Контури опалення | дюйм | G 3/4 | G 3/4 | G 3/4 | G 3/4 | G 3/4 | G 3/4 |
| Контури завант. накопичувача | дюйм | G 1/2 | G 1/2 | G 1/2 | G 1/2 | G 1/2 | G 1/2 |
| Габаритні розміри: | | | | | | | |
| Ширина | мм | 440 | 440 | 440 | 440 | 440 | 440 |
| Висота | мм | 720 | 720 | 720 | 720 | 720 | 720 |
| Глибина | мм | 348 | 348 | 348 | 348 | 348 | 382 |
| Вага (незаповнений) | кг | 32 | 32 | 32 | 32 | 35 | 38 |

*На котлі встановлений адаптер 60/100. Рекомендовано встановити адаптер більшого діаметру для даної потужності.

## Котли газові конденсаційні настінні
## ecoTEC plus VU 10CS/1-5 – VU 35CS/1-5

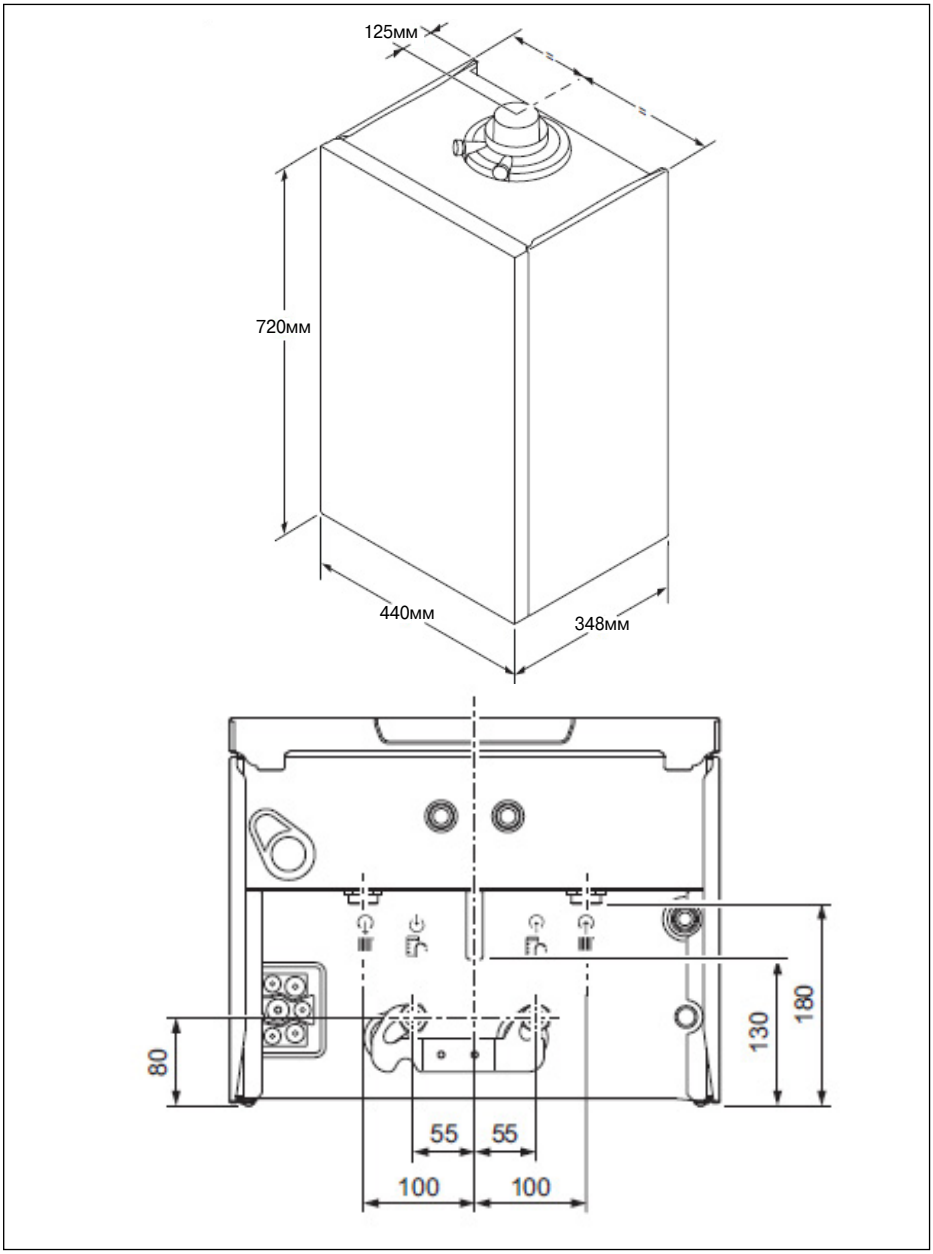


*Для котла VU 35 CS розмір глибина становить 382 мм

# Котли газові конденсаційні настінні
# ecoTEC plus VU INT 486/5-5 та VU INT 656/5-5




**Особливості**
- Конденсаційний газовий настінний опалювальний прилад
- Модулюючий пальник, діапазон потужності від 18% до 100%
- Середній за опалювальний сезон ККД до108% (порівняно з неконденсаційними газовими котлами і при температурному режимі 40/30 °C)
- Вбудована комунікаційна шина eBus
- Опалення і приготування гарячої води (у комбінації з ємнісним водонагрівачем)
- Можливість використання повітря для горіння як з приміщення, так і ззовні

**Оснащення**
- Вбудований циркуляційний насос із частотним регулюванням, вбудований сепаратор повітря, запобіжний клапан, відведення конденсату з котла і системи димоходів через вбудований сифон
- Електронний датчик тиску
- Конденсаційний теплообмінник з нержавіючої сталі
- Можливість налаштування на часткову потужність для режиму опалення

| Позначення | | VU INT 486/5-5 | VU INT 656/5-5 |
|---|---|---|---|
| Номер для замовлення | | 0010021532 | 0010021533 |
| | | | |
| **Технічні характеристики** | | | |
| Теплова потужність (в режимі 50/30 °C)<br>Теплова потужність (в режимі 60/40 °C)<br>Теплова потужність (в режимі 80/60 °C) | кВт<br>кВт<br>кВт | 8,7...48,0<br>8,5...46,6<br>7,8...44,1 | 12,2...63,5<br>11,8...61,7<br>11,0...58,7 |
| Температура димових газів мін./макс.<br>Мас. витрати димових газів мін./макс.<br>Утворення конденсату (pH прибл. 3,7) в режимі 50/30 °C | °C<br>г/с<br>л/год | 37/78<br>3,9/20,3<br>4,5 | 37/78<br>5,3/27,0<br>5,6 |
| Макс. температура подаючої лінії<br>Діапазон налаштування температури подаючої лінії<br>Макс. робочий тиск у контурі опалення<br>Номінальні витрати теплоносія (ΔT = 20 K) | °C<br>°C<br>бар<br>л/год | 85<br>30-85<br>4<br>1900 | 85<br>30-85<br>4<br>2500 |
| Підключення до електромережі<br>Споживання електроенергії, не більше | В/Гц<br>Вт | 230/50<br>≤162 | 230/50<br>≤250 |
| Розміри з'єднань:<br>Димохід<br>Газопровід<br>Контур опалення | <br>мм<br>дюйм<br>дюйм | <br>80/125<br>R 1"<br>R 1" | <br>80/125<br>R 1"<br>R 1" |
| Габаритні розміри:<br>Висота<br>Ширина<br>Глибина<br>Вага (незаповнений) | <br>мм<br>мм<br>мм<br>кг | <br>720<br>440<br>405<br>37,8 | <br>720<br>440<br>473<br>47,2 |

**Примітка:** Пакетні пропозиції з цим обладнанням див. у розділі 1.

# Котли газові конденсаційні настінні ecoTEC plus VU INT 486/5-5 та VU INT 656/5-5



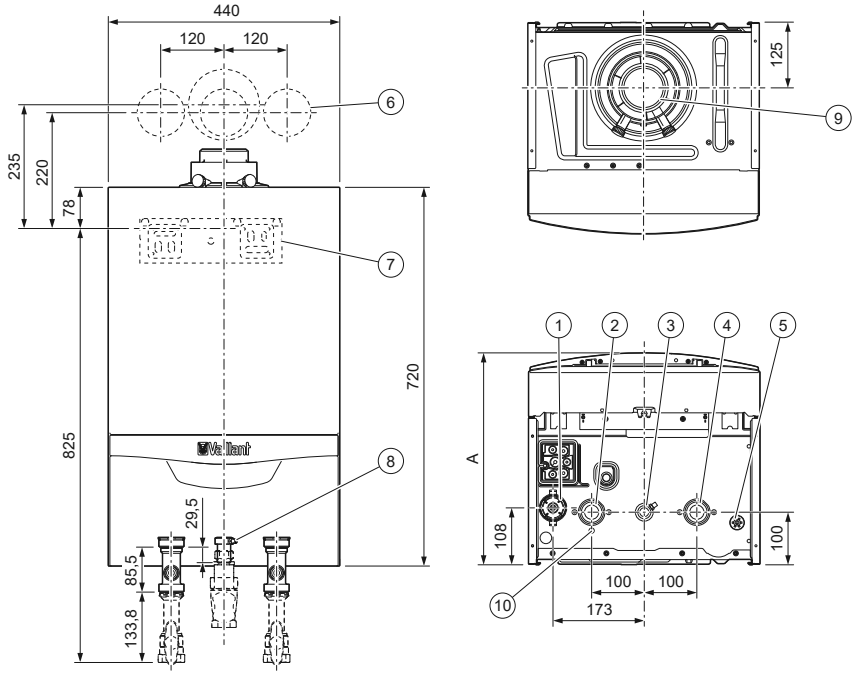


1 Сифон для конденсату
2 Патрубок підключення до подаючої лінії системи опалення
3 Патрубок підключення газу
4 Патрубок підключення до зворотної лінії системи опалення
5 Дренаж (злив дощової води)
6 Розміщення отворів для димоходу
7 Монтажна планка
8 Точка вимірювання тиску газу
9 Підключення коаксіального димоходу
10 Дренажний патрубок сепаратора повітря

| Обладнання | Розмір A |
|---|---|
| VU 486/5-5 (H-INT IV) | 405 мм |
| VU 656/5-5 (H-INT IV) | 473 мм |

**Примітка:** Котли ecoTEC plus VU INT 486/5-5 та VU INT 656/5-5 допускається використовувати без гідравлічного розділювача, тільки якщо в системі немає інших циркуляційних насосів і пристроїв, що регулюють витрати через котел. За запитом котли VU INT 486/5-5, VU INT 656/5-5 можуть бути укомплектовані патроном для пом'якшення води (опція, арт. **301363**).

# Котли газові конденсаційні настінні
# ecoTEC plus VU OE 806/5-5 – VU OE 1206/5-5



**Особливості**
- Конденсаційний газовий настінний котел великої потужності (80, 100 і 120 кВт)
- Можливість використовувати як у приватних будинках, так і оснащувати на їх основі повноцінні котельні: дахові, модульні, відокремлені тощо
- Надійність і довговічність за рахунок конструкції теплообмінника
- Широкий діапазон модуляції пальника від 20% до 100%
- Середній за опалювальний сезон ККД до 110%
- Можливість установки до 6 котлів у каскад загальною потужністю до 720 кВт
- Максимальний робочий тиск у 6 бар дозволяє використовувати котел у системах з великою гідростатичною висотою (високоповерхові будинки)

**Оснащення**
- Економія місця за рахунок компактних розмірів настінного котла
- Новий жаротрубний теплообмінник більшого об'єму
- Вбудована комунікаційна шина
- Новий дизайн панелі приладів і покращена система діагностики

| Позначення | | VU OE 806/5-5 | VU OE 1006/5-5 | VU OE 1206/5-5 |
|---|---|---|---|---|
| Номер для замовлення | | 0010015577 | 0010015578 | 0010015579 |
| | | | | |
| **Технічні характеристики** | | | | |
| Теплова потужність (в режимі 60/40 °C)<br>Теплова потужність (в режимі 80/60 °C) | кВт<br>кВт | 16-80<br>14,9-74,7 | 20-96,2<br>18,7-89,8 | 24-120<br>22,4-112 |
| Об'єм теплообмінника | л | 17 | 23 | 22,5 |
| Температура димових газів мін./макс. | °C | 40/85 | | |
| Мас. витрати димових газів мін./макс.<br>Утворення конденсату (pH прибл. 3,7)<br>в режимі 40/30 °C | г/с<br>л/год | 6,9/34,4<br>12,8 | 8,9/41,7<br>16 | 10,6/52,5<br>19,2 |
| Макс. температура подаючої лінії | °C | 85 | | |
| Діапазон налаштування температури подаючої лінії | °C | 30-85 | | |
| Макс. робочий тиск у контурі опалення | бар | 6 | | |
| Номінальні витрати теплоносія | л/год | 2990 | 3740 | 4485 |
| Підключення до електромережі<br>Споживання електроенергії, не більше | В/Гц<br>Вт | 230/50<br>122 | 230/50<br>160 | 230/50<br>160 |
| Розміри з'єднань:<br>Димохід<br>Газопровід<br>Контур опалення | <br>мм<br>дюйм<br>дюйм | <br>110/160<br>R 1"<br>G 1 1/4" | <br>110/160<br>R 1"<br>G 1 1/4" | <br>110/160<br>R 1"<br>G 1 1/4" |
| Габаритні розміри:<br>Висота<br>Ширина<br>Глибина<br>Вага (незаповнений) | <br>мм<br>мм<br>мм<br>кг | <br>960<br>480<br>603<br>68 | <br>960<br>480<br>603<br>86 | <br>960<br>480<br>603<br>90 |

## Котли газові конденсаційні настінні ecoTEC plus VU OE 806/5-5 – VU OE 1206/5-5

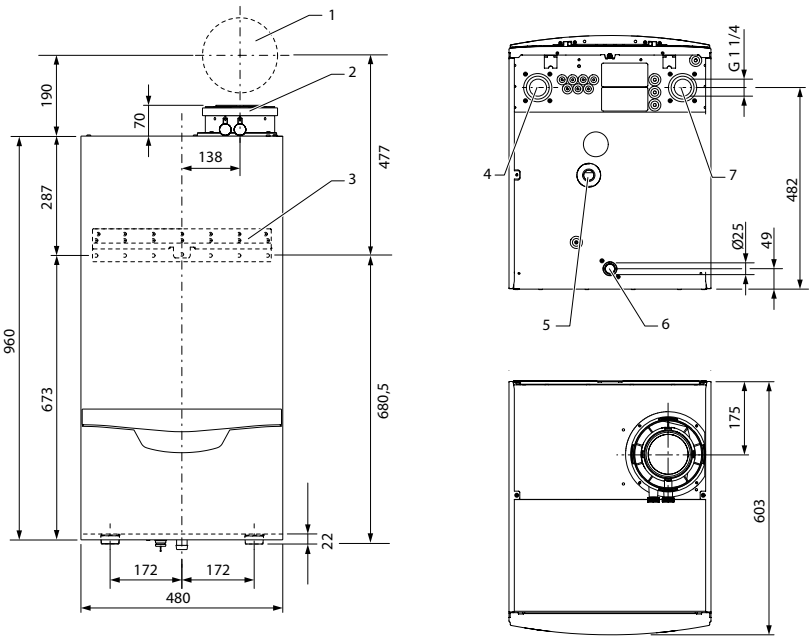


1 Прохід крізь стіну системи видалення продуктів згоряння і подачі повітря
2 Підключення системи подачі повітря та видалення продуктів згоряння
3 Монтажна планка
4 Подаюча лінія системи опалення
5 З'єднувальний патрубок сифона для конденсату
6 З'єднувальний патрубок газу
7 Зворотна лінія системи опалення

**Примітка:** Котли ecoTEC plus VU OE 806/5-5 - VU OE 1206/5-5 можна встановлювати лише в установках з розділенням системи (пластинчатий теплообмінник) відповідно до п.1.2 посібника зі встановлення та технічного обслуговування ecoTEC plus 0020150337_08
Необхіні аксесуари:
0020217872 - Насосна група (насос з частотним регулюванням) для котлів ecoTEC plus VU 806/5-5, ecoTEC plus VU 1006/5-5 та ecoTEC plus VU 1206/5-5

# Котли газові конденсаційні настінні ecoFIT plus VU 100AL/1-5 – VU 150AL/1-5 (H-UA)

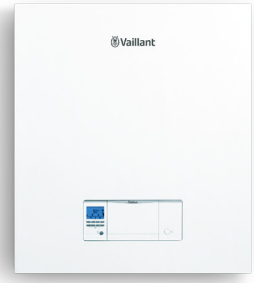


**Особливості**

- Конденсаційний газовий настінний котел великої потужності (100 і 150 кВт)
- Можливість використання як у приватних будинках, так і оснащувати на їх основі повноцінні котельні: дахові, модульні, відокремлені тощо
- Надійність і довговічність завдяки конструкції теплообмінника
- Широкий діапазон модуляції пальника від 20% до 100%
- Середній за опалювальний сезон ККД до 108%
- Можливість установки до 6 котлів у каскад загальною потужністю до 950 кВт
- Максимальний робочий тиск у 6 бар дозволяє використовувати котел у системах з великою гідростатичною висотою (високоповерхові будинки)

**Оснащення**

- Конденсаційний теплообмінник із кремнієво-алюмінієвого сплаву
- Модулюючий пальник з попереднім примусовим змішуванням
- Можливість налаштування на часткову потужність для режиму опалення та нагрівання бойлера
- Електричний розпал та контроль процесу горіння
- Вмонтований зворотній клапан димових газів
- Вбудована комунікаційна шина eBUS
- Робота на природному газі та пропані

| Позначення | | VU 100AL/1-5 (H-UA) | VU 150AL/1-5 (H-UA) |
|---|---|---|---|
| Номер для замовлення | | 8000015103 | 8000015104 |
| **Технічні характеристики** | | | |
| Теплова потужність (в режимі 50/30 °C) | кВт | 20,4…102,2 | 30,9…154,4 |
| Теплова потужність (в режимі 80/60 °C) | кВт | 19,5…97,4 | 29,0…145,3 |
| Температура димових газів мін./макс. | °C | 40…85 | 40…85 |
| Мас. витрати димових газів мін./макс. | г/с | 9,05…47 | 13,57…71,44 |
| Вміст CO2 | % | 9,4 | 9,4 |
| Викиди Nox | мг/кВт·год | 56 | 56 |
| Залишковий напір насосу | мбар | 210 | 196 |
| Макс. припустимий робочий тиск | бар | 6 | 6 |
| Температура подаючої лінії | °C | 20 … 85 | 20 … 85 |
| Номінальні витрати теплоносія | м3/год | 3,7 | 5,6 |
| Підключення до електромережі | В/Гц | 230/50 | 230/50 |
| Споживання електроенергії, не більше | Вт | 240 | 280 |
| Розміри з'єднань: | | | |
| Димохід (з адаптером) | мм | 110/160 | 110/160 |
| Газопровід | дюйм | R 1 | R 1 |
| Контур опалення | дюйм | G 1 1/4" | G 1 1/4" |
| Габаритні розміри: | | | |
| Висота | мм | 795 | 795 |
| Ширина | мм | 680 | 680 |
| Глибина | мм | 560 | 560 |
| Вага | кг | 75 | 85 |

## Котли газові конденсаційні настінні
## ecoFIT plus VU 100AL/1-5 – VU 150AL/1-5 (H-UA)



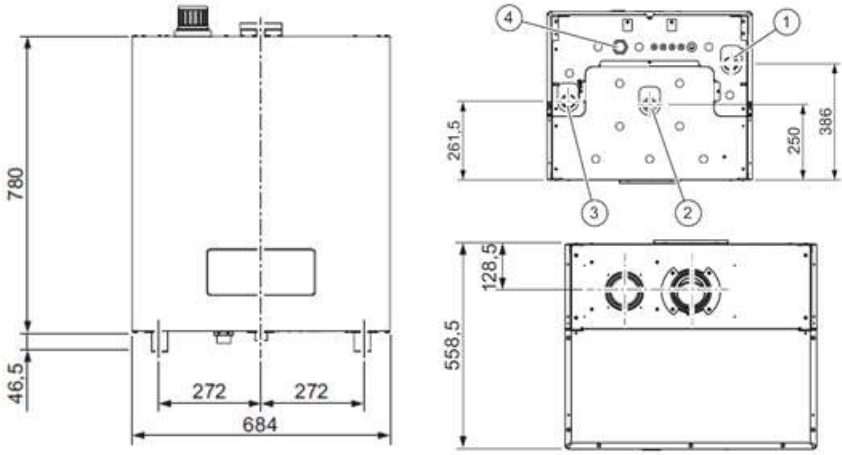


1. Зворотна лінія системи опалення (G 1 1/4")
2. Приєднувальний патрубок сифону для конденсату
3. Подаюча лінія системи опалення (G 1 1/4")
4. Приєднувальний патрубок газу (R 1")

**Примітка:** Котли ecoFIT plus VU 100AL/1-5 - VU 150AL/1-5 (H-AL) можна встановлювати лише в установках з розділенням системи (пластинчатий теплообмінник) відповідно до п.5.1 посібника зі встановлення та технічного обслуговування ecoFIT plus 8000021709_00
Необхідні аксесуари:
0010045702 - Насосна група (насос з частотним регулюванням) для котлів ecoTEC plus ecoFIT plus VU 100AL/1-5 (H-UA) та ecoFIT plus VU 150AL/1-5 (H-UA)
0010036483 - Адаптер для переходу на систему 110/160 для котлів ecoFIT plus

## Котли газові конденсаційні підлогові
### Порівняльний огляд

| Параметр | ecoCOMPACT/ auroCOMPACT | ecoVIT exclusiv | ecoCRAFT exclusiv |
|---|---|---|---|
| | VSC | VKK | VKK |
| | VSC INT 266/4-5 150<br>VSC INT 306/4-5 150<br>VSC INT 306/4-5 190 | VKK INT 226/4<br>VKK INT 286/4<br>VKK INT 366/4<br>VKK INT 476/4<br>VKK INT 656/4 | VKK 806/3-E<br>VKK 1206/3-E<br>VKK 1606/3-E<br>VKK 2006/3-E<br>VKK 2406/3-E<br>VKK 2806/3-E |
| Нормативний ККД, $(Q_в)/(Q_н)$ | 98%/109% | 98%/109% | 97,8%/110% |
| Діапазон модуляції потужності | 20-100% | 30-100% | 18,5-100% |
| Використання додаткової прихованої теплоти за рахунок конденсації водяних парів у димових газах | • | • | • |
| Примусове відведення продуктів згоряння у димохід спеціальної конструкції | • | • | • |
| Приготування гарячої води за допомогою вбудованого ємнісного водонагрівача | • | | |
| Приготування гарячої води за допомогою ємнісного водонагрівача.<br>Вбудоване управління ємнісним водонагрівачем | | • | • |
| Вбудована незакипаюча сонячна станція Drain Back з можливістю підключити до 3 сонячних колекторів | •* | | |
| Aqua-Power-Plus — режим підвищеної потужності при приготуванні гарячої води | • | | |
| Aqua-Condens-System — використання теплоти конденсації у режимі приготування гарячої води | • | • | |
| Вбудований розширювальний бак опалення | • | | |
| Вбудований пріоритетний перемикаючий клапан | • | | |
| Вбудована комунікаційна шина eBus | • | • | • |
| Система контролю та діагностики DIA-System | • | • | • |
| Конденсаційний теплообмінник із нержавіючої сталі | • | • | |
| Конденсаційний теплообмінник зі спеціального сплаву | | | • |
| Вбудований частотний циркуляційний насос | • | | |
| Постійно діючий захист від замерзання | • | • | • |
| Електронний розпал | • | • | • |

* Лише для auroCOMPACT.

# Котли газові конденсаційні підлогові ecoCOMPACT VSC 266/4-5 150 – VSC 306/4-5 150




**Особливості**
- Велика продуктивність по гарячій воді
- Конденсаційний газовий підлоговий опалювальний прилад
- Вбудований ємнісний водонагрівач
- Модулюючий пальник, діапазон потужності від 20% до 100%
- Середній за опалювальний сезон ККД 109% (порівняно з неконденсаційними газовими котлами і при температурному режимі 40/30 °C)
- Опалення і приготування гарячої води
- Aqua-Power-Plus — робота котла в режимі підвищеної потужності (на 12%) при приготуванні гарячої води
- Можливість використання повітря для горіння як з приміщення, так і ззовні

**Оснащення**
- Вбудований насос системи опалення з частотним керуванням, зворотний клапан на лінії подачі, відведення конденсату з котла
- Пріоритетний перемикаючий клапан
- Вбудована комунікаційна шина eBus
- Розширювальний бак опалення на 15 л
- Пальник із попереднім примусовим змішуванням
- Можливість налаштування на часткову потужність для режиму опалення
- Електронний розпал та контроль процесу горіння
- Обладнаний накопичувальним водонагрівачем з пошаровим нагрівом

| Позначення | | VSC INT 266/4-5 150 | VSC INT 306/4-5 150 |
|---|---|---|---|
| Номер для замовлення | | 0010015450 | 0010015923 |
| | | | |
| **Технічні характеристики** | | | |
| Теплова потужність (в режимі 40/30 °C) | кВт | 5,9-27,1 | 6,6-32,5 |
| Теплова потужність (в режимі 80/60 °C) | кВт | 5,2-25,0 | 5,8-30,0 |
| Теплова потужність в режимі ГВП | кВт | 30 | 34 |
| Продуктивність по гарячій воді (при нагріванні на ΔT=35 °C) | л/год | 738 | 837 |
| Температура димових газів мін./макс. | °C | 48/76 | 39/75 |
| Мас. витрати димових газів (макс.) | г/с | 2,5/13,8 | 2,9/15,6 |
| Утворення конденсату (pH 3,5-4) в режимі 40/30 °C | л/год | 2,6 | 3,1 |
| Залишковий напір циркуляційного насоса (номінальн.) | мбар | 250 | 250 |
| Макс. температура подаючої лінії | °C | 80 | 80 |
| Температура гарячої води | °C | 65 | 65 |
| Макс. робочий тиск у контурі опалення | бар | 3 | 3 |
| Макс. робочий тиск у контурі водопостачання | бар | 10 | 10 |
| Номінальні витрати теплоносія (ΔT = 20 K) | л/год | 1077 | 1292 |
| Підключення до електромережі | В/Гц | 230/50 | 230/50 |
| Споживання електроенергії, не більше | Вт | 105 | 105 |
| Розміри з'єднань: | | | |
| Димохід | мм | 60/100[1)] | 60/100[1)] |
| Газопровід | дюйм | G 3/4" | G 3/4" |
| Контури опалення, ГВП | дюйм | G 3/4" | G 3/4" |
| Габаритні розміри: | | | |
| Висота | мм | 1640 | 1 640 |
| Ширина | мм | 599 | 599 |
| Глибина | мм | 693 | 693 |
| Вага (незаповнений) | кг | 128 | 128 |

[1)] Опціонально 80/125 мм.

## Котли газові конденсаційні підлогові
## ecoCOMPACT VSC 266/4-5 150 – VSC 306/4-5 150



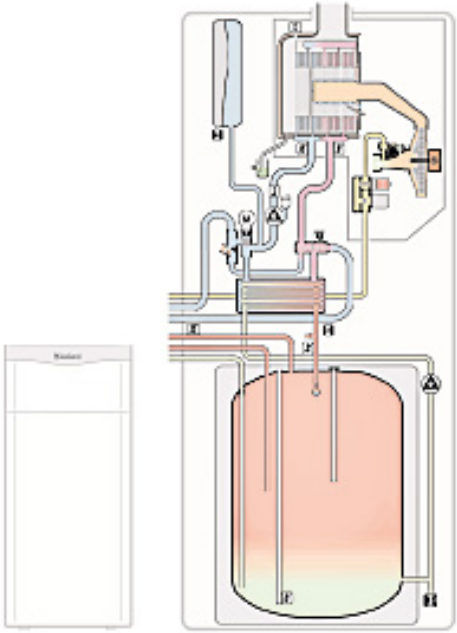

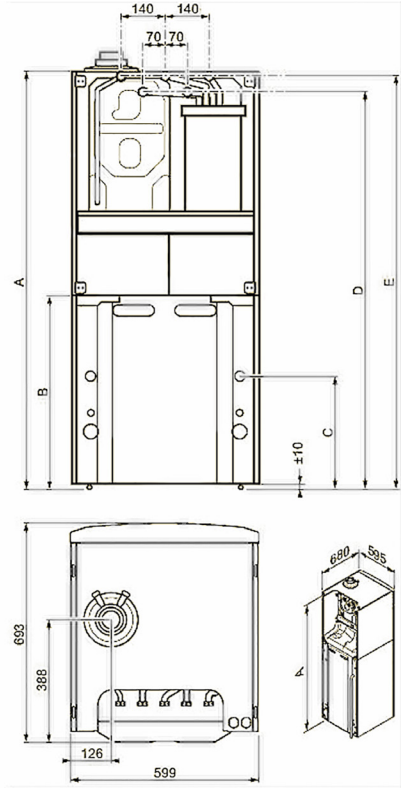


| Розміри обладнання | мм |
|---|---|
| Розмір A | 1640 |
| Розмір B | 941 |
| Розмір C | 770 |
| Розмір D | 1577 |
| Розмір E | 1627 |

# Котли газові конденсаційні підлогові
# auroCOMPACT VSC 306/4-5 190



**Особливості**

- Конденсаційний газовий підлоговий опалювальний прилад
- Вбудований ємнісний водонагрівач
- Вбудована незакипаюча сонячна система Drain Back. Економія газу для нагрівання ГВП до 83% при використанні сонячної енергії
- Широка модуляція пальника і нова система змішування газ-повітря для економного використання газу
- Середній за опалювальний сезон ККД 108% (при температурному режимі 40/30 °C)
- Низьке споживання електроенергії. Насос із частотним регулюванням
- Aqua-Condens-System — використання теплоти конденсації при роботі з водонагрівачем
- Aqua-Power-Plus — робота котла у режимі підвищеної потужності (на 12%) при приготуванні гарячої води
- Низькі втрати тепла нагрітого вбудованого ємнісного водонагрівача. Товщина ізоляції 6 см
- Система рециркуляції (опція). Для досягнення максимального комфорту ГВП
- Захист від легіонели (опція)

**Оснащення**

- Первинний теплообмінник з нержавіючої сталі. Надійна, перевірена часом конструкція
- Вбудований насос системи опалення з частотним керуванням, зворотний клапан на лінії подачі, відведення конденсату з котла
- Пальник з автоматичним регулюванням співвідношення газ-повітря
- Електронний датчик тиску води в системі
- Можливість налаштування на часткову потужність для режиму опалення
- Електронний розпал та контроль процесу горіння
- Накопичувальний водонагрівач 190 л з пошаровим нагрівом
- Вбудоване управління водонагрівачем
- Триходовий клапан, запобіжний клапан, розширювальний бак опалення на 15 л
- Вбудована комунікаційна шина eBus

| Позначення | | | VSC INT 306/4-5 190 |
|---|---|---|---|
| Номер для замовлення | | | 0010015925 |
| | | | |
| **Технічні характеристики** | | | |
| Теплова потужність (в режимі 40/30 °C) | | кВт | 6,6-32,5 |
| Теплова потужність (в режимі 80/60 °C) | | кВт | 5,8-30,0 |
| Теплова потужність в режимі ГВП | | кВт | 34 |
| Продуктивність по гарячій воді (при нагріванні на ΔT=35 °C) | | л/год | 837 |
| Температура димових газів мін./макс. | | °C | 39/75 |
| Мас. витрати димових газів (макс.) | | г/с | 2,9/15,6 |
| Утворення конденсату (pH 3,5-4) в режимі 40/30 °C | | л/год | 3,1 |
| Залишковий напір циркуляційного насоса (номінальн.) | | мбар | 250 |
| Макс. температура подаючої лінії | | °C | 80 |
| Температура гарячої води | | °C | 65 |
| Макс. робочий тиск у контурі опалення | | бар | 3 |
| Макс. робочий тиск у контурі водопостачання | | бар | 10 |
| Номінальні витрати теплоносія | | л/год | 1292 |
| Підключення до електромережі | | В/Гц | 230/50 |
| Споживання електроенергії, не більше | | Вт | 175 |
| Розміри з'єднань: | Димохід | мм | 60/100 |
| | Газопровід | " | G 3/4" |
| | Контури опалення, ГВП | " | G 3/4" |
| Габаритні розміри: | Висота | мм | 1880 |
| | Ширина | мм | 599 |
| | Глибина | мм | 693 |
| Вага (незаповнений) | | кг | 183 |

# Котли газові конденсаційні підлогові
# auroCOMPACT VSC 306/4-5 190

**Можливості встановлення**

- Опалення і приготування гарячої води
- Можна застосовувати у низькотемпературних системах радіаторного і панельно-променевого опалення
- Для реконструйованих і споруджуваних житлових будинків і квартир
- Можливість використання повітря для горіння як з приміщення, так і ззовні з використанням усіх систем димоходів/повітроводів Vaillant для конденсаційних котлів
- Можливість підключення до 3-ох сонячних колекторів безпосередньо до котла



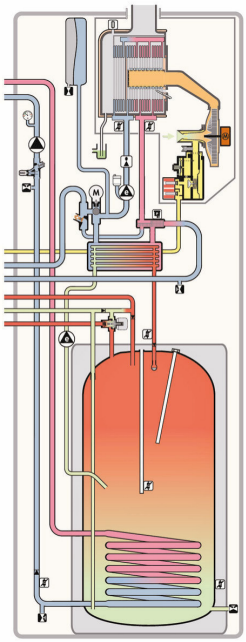

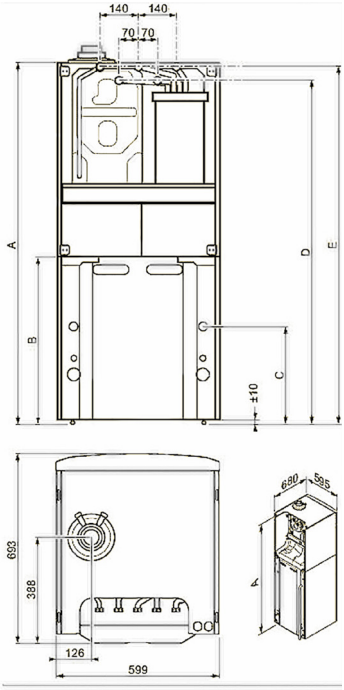


| Розміри обладнання | мм |
|---|---|
| Розмір A | 1880 |
| Розмір B | 1182 |
| Розмір C | 1010 |
| Розмір D | 1816 |
| Розмір E | 1866 |

# Котли газові конденсаційні підлогові
# ecoVIT exclusiv VKK INT 226/4 – VKK INT 656/4



**Особливості**
- Конденсаційний газовий підлоговий опалювальний прилад
- Модулюючий пальник, діапазон потужності від 30% до 100%
- Середній за опалювальний сезон ККД 109% (порівняно з неконденсаційними газовими котлами і при температурному режимі 40/30 °C)
- Опалення і приготування гарячої води (у комбінації з ємнісним водонагрівачем)
- Aqua-Condens-System — використання теплоти конденсації при роботі з водонагрівачем
- Можливість використання повітря для горіння як з приміщення, так і ззовні

**Оснащення**
- Пальник із попереднім примусовим змішуванням
- Можливість налаштування на часткову потужність для режиму опалення та приготування гарячої води
- Вбудована комунікаційна шина eBus
- Великий об'єм теплообмінника (100 л)
- Дві зворотні лінії системи опалення
- Електронний розпал та контроль процесу горіння

| Позначення | | VKK INT 226/4 | VKK INT 286/4 | VKK INT 366/4 | VKK INT 476/4 | VKK INT 656/4 |
|---|---|---|---|---|---|---|
| Номер для замовлення | | 0010007510 | 0010007514 | 0010007518 | 0010007522 | 0010007526 |
| | | | | | | |
| **Технічні характеристики** | | | | | | |
| Теплова потужність (в режимі 50/30 °C) | кВт | 6,8-22,9 | 8,2-28,1 | 10,7-36,4 | 13,7-46,8 | 19,0-64,5 |
| Теплова потужність (в режимі 80/60 °C) | кВт | 6,3-21,3 | 7,7-26,2 | 11,0-34,0 | 12,8-43,6 | 17,8-60,1 |
| Температура димових газів мін./макс. | °C | 62/70 | 62/75 | 62/75 | 62/75 | 62/85 |
| Мас. витрати димових газів мін./макс. | г/с | 3,9-10,0 | 4,2-12,2 | 5,3-15,8 | 6,9-20,3 | 9,2-27,8 |
| Утворення конденсату (в реж. 40/30 °C) | л/год | 2,2 | 3,0 | 3,5 | 4,2 | 7,1 |
| Вміст $CO_2$ | % | 8,8-9,2 | 8,9-9,2 | 8,9-9,2 | 8,9-9,2 | 9,0-9,2 |
| Викиди CO | мг/кВт·год | <15 | <15 | <15 | <15 | <15 |
| Викиди $NO_x$ | мг/кВт·год | <60 | <60 | <60 | <60 | <60 |
| Гідравл. опір (в реж. ΔT=20 °C) | мбар | 3,5 | 6,0 | 10,0 | 17,0 | 43,0 |
| Макс. припустимий робочий тиск | бар | 3 | 3 | 3 | 3 | 3 |
| Температура подаючої лінії | °C | 40-85 | 40-85 | 40-85 | 40-85 | 40-85 |
| Об'єм теплообмінника (конт. опал.) | л | 100 | 100 | 89 | 85 | 85 |
| Номінальні витрати теплоносія | л/год | 860 | 1160 | 1505 | 1935 | 2650 |
| Підключення до електромережі | В/Гц | 230/50 | 230/50 | 230/50 | 230/50 | 230/50 |
| Споживання електроенергії, не більше | Вт | 45 | 45 | 45 | 90 | 110 |
| Розміри з'єднань: | | | | | | |
| Димохід | мм | 80/125 | 80/125 | 80/125 | 80/125 | 80/125 |
| Газопровід | дюйм | R 3/4" | R 3/4" | R 3/4" | R 3/4" | R 3/4" |
| Подаюча і зворотна лінія | дюйм | Rp 1" | Rp 1" | Rp 1" | Rp 1" | Rp 1" |
| Відвід конденсату | мм | 21 | 21 | 21 | 21 | 21 |
| Габаритні розміри: | | | | | | |
| Висота | мм | 1 257 | 1 257 | 1 257 | 1 257 | 1 257 |
| Ширина | мм | 570 | 570 | 570 | 570 | 570 |
| Глибина | мм | 691 | 691 | 691 | 691 | 691 |
| Вага (незаповнений) | кг | 100 | 100 | 110 | 120 | 120 |
| Робоча вага | кг | 210 | 235 | 255 | 320 | 320 |

**Примітка:** Пакетні пропозиції з цим обладнанням див. у розділі 1.

## Котли газові конденсаційні підлогові
## ecoVIT exclusiv VKK INT 226/4 – VKK INT 656/4

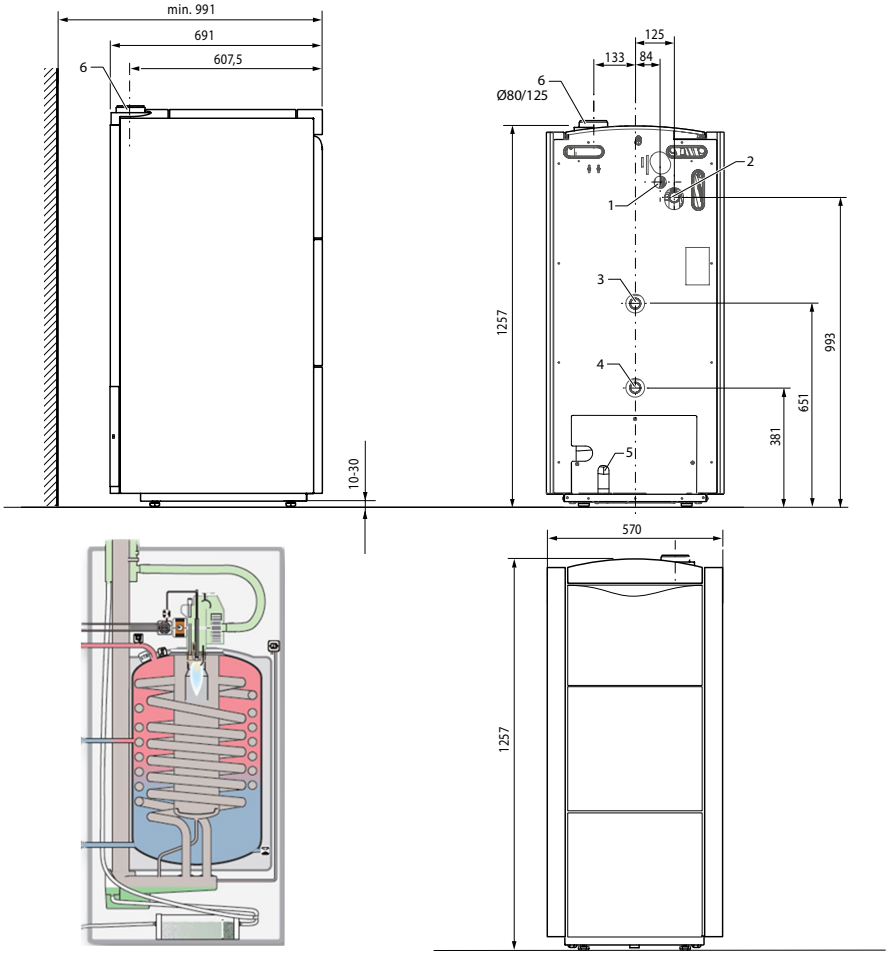


1 Первинний теплообмінник із нержавіючої сталі
2 Вентиляторний пальник
3 Електромагнітний газовий клапан із покроковим регулюванням
4 NTC-датчики
5 Датчик тяги
6 Подаюча лінія
7 Високотемпературна зворотна лінія
8 Низькотемпературна зворотна лінія
9 Злив конденсату
10 Розповітрювач

1 Підключення газопроводу (R 3/4")
2 Подаюча лінія контуру опалення (Rp 1")
3 Зворотна лінія контуру нагрівання бойлера (Rp 1")
4 Зворотна лінія контуру опалення (Rp 1")
5 Патрубок відводу конденсату
6 Підключення коаксіального димоходу

# Котли газові конденсаційні підлогові
# ecoCRAFT exclusiv VKK 806/3-E – VKK 2806/3-E



**Особливості**
- Конденсаційний газовий підлоговий опалювальний прилад
- Модулюючий пальник, діапазон потужності від 18,5% до 100%
- Середній за опалювальний сезон ККД 110% (порівняно з неконденсаційними газовими котлами і при температурному режимі 40/30 °C)
- Опалення і приготування гарячої води (у комбінації з ємнісним водонагрівачем)
- Можливість використання повітря для горіння як з приміщення, так і ззовні
- Блок котла поставляється повністю зібраним

**Оснащення**
- Конденсаційний теплообмінник
- Модулюючий пальник з попереднім примусовим змішуванням
- Вбудована комунікаційна шина eBus
- Можливість налаштування на часткову потужність для режиму опалення та нагрівання бойлера
- Електронний розпал та контроль процесу горіння
- Місце для вбудовування регулятора

| Позначення | | VKK 806/3-E | VKK 1206/3-E | VKK 1606/3-E | VKK 2006/3-E | VKK 2806/3-E |
|---|---|---|---|---|---|---|
| Номер для замовлення | | 0010016460 | 0010016461 | 0010016462 | 0010016463 | 0010016465 |
| | | | | | | |
| **Технічні характеристики** | | | | | | |
| Теплова потужність (в режимі 50/30 °C) | кВт | 14,4-82,4 | 22,7-119,4 | 27,8-164,8 | 45,3-206,0 | 53,6-288,4 |
| Теплова потужність (в режимі 80/60 °C) | кВт | 13,6-78,2 | 21,3-113,4 | 26,2-156,5 | 43,1-196,8 | 51,0-275,5 |
| Температура димових газів мін./макс. | °C | 60/70 | 60/70 | 60/70 | 60/70 | 60/70 |
| Мас. витрати димових газів мін./макс. | г/с | 6,3-35,4 | 10,0-51,2 | 12,2-70,7 | 19,9-88,4 | 23,5-123,8 |
| Утворення конденсату (в реж. 40/30 °C) | л/год | 13 | 20 | 27 | 34 | 47 |
| Вміст $CO_2$ | % | 9,1-9,3 | 9,1-9,3 | 9,1-9,3 | 9,1-9,3 | 9,1-9,3 |
| Викиди CO | мг/кВт·год | <20 | <20 | <20 | <20 | <20 |
| Викиди $NO_x$ | мг/кВт·год | <60 | <60 | <60 | <60 | <60 |
| Гідравл. опір (в реж. ΔT=20 °C) | мбар | 80 | 85 | 90 | 95 | 105 |
| Макс. припустимий робочий тиск | бар | 6 | 6 | 6 | 6 | 6 |
| Температура подаючої лінії | °C | 35-85 | 35-85 | 35-85 | 35-85 | 35-85 |
| Об'єм теплообмінника (конт. опал.) | л | 5,74 | 8,07 | 10,40 | 12,73 | 17,37 |
| Номінальні витрати теплоносія | $м^3$/год | 3,44 | 4,99 | 6,88 | 8,60 | 12,05 |
| Підключення до електромережі | В/Гц | 230/50 | 230/50 | 230/50 | 230/50 | 230/50 |
| Споживання електроенергії, не більше | Вт | 260 | 260 | 320 | 320 | 320 |
| Розміри з'єднань: | | | | | | |
| Підключ. подача повітря/відход. газу | мм | 130/150 | 130/150 | 130/150 | 130/200 | 130/200 |
| Газопровід | дюйм | R 1 1/2" | R 1 1/2" | R 1 1/2" | R 1 1/2" | R 1 1/2" |
| Подаюча і зворотна лінії | дюйм | R 2" | R 2" | R 2" | R 2" | R 2" |
| Відвід конденсату | мм | 21 | 21 | 21 | 21 | 21 |
| Габаритні розміри: Висота | мм | 1 285 | 1 285 | 1 285 | 1 285 | 1 285 |
| Ширина | мм | 695 | 695 | 695 | 695 | 695 |
| Глибина | мм | 1 240 | 1 240 | 1 240 | 1 550 | 1 550 |
| Вага (незаповнений) | кг | 200 | 220 | 235 | 275 | 310 |
| Робоча вага | кг | 210 | 235 | 255 | 300 | 340 |

## Котли газові конденсаційні підлогові
## ecoCRAFT exclusiv VKK 806/3-E – VKK 2806/3-E

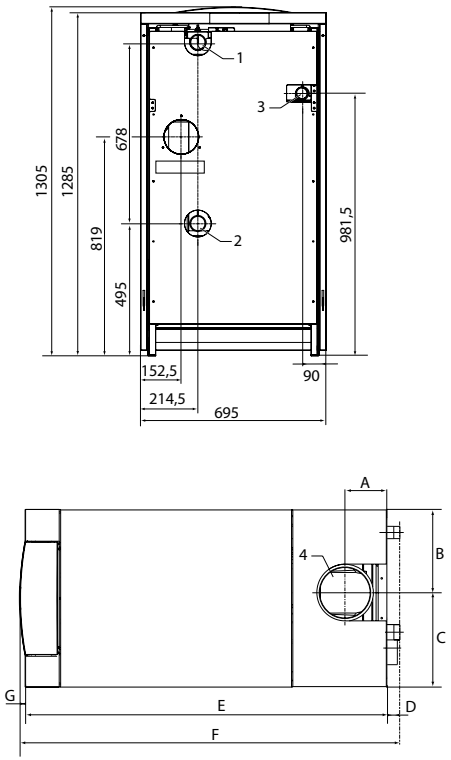


1 Подаюча лінія контуру опалення (R 2")
2 Зворотна лінія контуру опалення (R 2")
3 Підключення газопроводу (R 1 1/2")
4 Підключення коаксіального димоходу

| Котел/розмір, мм | A | B | C | D | E | F | G |
|---|---|---|---|---|---|---|---|
| VKK 806/3-E – VKK 1606/3-E | 165 | 326 | 369 | 50 | 1168 | 1240 | 22 |
| VKK 2006/3-E – VKK 2806/3-E | 165 | 326 | 369 | 50 | 1478 | 1550 | 22 |

## Котли газові конденсаційні
### Аксесуари для котлів потужністю до 80 кВт

| Аксесуари | Опис | Номер для зам. |
|---|---|---|
|  | **Зливна воронка**<br>Зливна воронка R 1" із сифоном та декоративною накладкою | **000376** |
|  | **Крани для підключення котлів ecoTEC plus VU 486-1206**<br>Призначені для підключення котлів ecoTEC plus VU 48-120 кВт до системи опалення (Rp 1"/Rp 1") | **0020059560** |
|  | **Група безпеки котла**<br>Комплектація: манометр, запобіжний клапан, автоматичний розповітрювач, штуцер для підживлення, з'єднувальна труба з теплоізоляцією, відвід для підключення.<br><br>Група безпеки котла до 50 кВт<br><br>Група безпеки котла до 80 кВт<br><br>Група безпеки котла до 200 кВт | <br><br>**307591**<br><br>**0020060828**<br><br>**0020060829** |
|  | **Пристрій нейтралізації конденсату 450 кВт**<br><br>**Гранулят для пристроя нейтралізації конденсату (5 кг)** | **009730**<br><br>**009741** |
|  | **Гідравлічний розділювач з теплоізоляцією і датчиком температури**<br>Застосовується для гідравлічного розділення потоків теплоносія у разі послідовно включених у гідравлічну схему насосів.<br><br>WH 40, 3,5 м³/год, Rp 1 1/4"<br><br>WH 95, 8 м³/год, Rp 2"<br><br>WH 160, 12 м³/год, DN 65<br><br>WH 280, 21,5 м³/год, DN 80 | <br><br>**306720**<br><br>**306721**<br><br>**306726**<br><br>**306725** |

| Аксесуари | Опис | Номер для зам. |
|---|---|---|
|  | **Розподільчий колектор для контурів опалення**<br>У поставку колектора входить теплоізоляція. Складається з 2 прямокутних труб, зварених між собою. Використовується як основа для підключення контурів опалення на базі насосних груп Vaillant.<br>Розподільчий колектор для 2 контурів<br>Розподільчий колектор для 3 контурів | <br><br><br><br>**307556**<br>**307597** |
|  | **Насосна група для нерегульованого контуру опалення, (насос з електронним регулюванням швидкості обертання з напором до 6-ти м)**<br>**Комплектація:** частотний циркуляційний насос, 2 кульові крани, 1 зворотний клапан, 2 термометри, перепускний вентиль, теплоізоляція. Матеріал сполучних труб і фітингів — латунь.<br><br>**Примітка:** допускається монтаж на розподільчі колектори Vaillant і колектори сторонніх виробників.<br><br>VDM 10. Насосна група для нерегульованого контуру опалення (насос з електронним регулюванням швидкості обертання з напором до 6-ти м) | <br><br><br><br><br><br>**0020191817** |
|  | **Насосна група для регульованого контуру опалення, (насос з електронним регулюванням швидкості обертання з напором до 6-ти м)**<br>**Комплектація:** триходовий змішувач, частотний циркуляційний насос, 2 кульові крани, 1 зворотний клапан, 2 термометри, перепускний вентиль, теплоізоляція. Матеріал сполучних труб і фітингів — латунь.<br>**Примітка:** допускається монтаж на розподільчі колектори Vaillant і колектори сторонніх виробників.<br><br>VDM 25 M. Насосна група для регульованого контуру опалення, змішувач 1"<br><br>VDM 20 M. Насосна група для регульованого контуру опалення, змішувач 3/4"<br><br>VDM 15 M. Насосна група для регульованого контуру опалення, змішувач 1/2" | <br><br><br><br><br><br><br><br>**0020191788**<br><br>**0020191813**<br><br>**0020191814** |

## Котли газові конденсаційні настінні (80-120 кВт)
### Аксесуари для котлів потужністю від 80 кВт

| Аксесуари | Опис | Номер для зам. |
|---|---|---|
|  | **Монтажна планка для каскадного монтажу котлів** | **0020151805** |
| 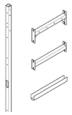 | **Монтажна рама для каскадного монтажу 1 котла (2 спина до спини)** | **0020151813** |
| 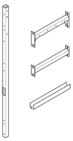 | **Монтажна рама для каскадного монтажу 2 котлів (4 спина до спини)** | **0020151814** |
|  | **Підставка під монтажну раму для каскадного монтажу** | **0020151815** |
| 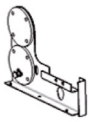 | **Комплект закінчення гідравлічного блока, DN 65** | **0020151816** |
| 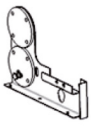 | **Комплект закінчення гідравлічного блока, DN 100** | **0020151817** |
|  | **Гідравлічний блок на 1 котел (2 спина до спини), DN 65** | **0020151818** |

## Котли газові конденсаційні настінні (80-120 кВт)
### Аксесуари для котлів потужністю від 80 кВт

| Аксесуари | Опис | Номер для зам. |
|---|---|---|
|  | **Гідравлічний блок на 2 котли (4 спина до спини), DN 65** | **0020151820** |
|  | **Гідравлічний блок на 2 котли (4 спина до спини), DN 100** | **0020151821** |
|  | **Комплект гідравлічного підключення (фронтальне) для котлів 80,100, 120 кВт** | **0020151822** |
|  | **Комплект гідравлічного підключення (тильне) для котлів 80,100, 120 кВт** | **0020151824** |
|  | **Комплект підключення до теплообмінника DN 65 мм**<br>**Комплект підключення до теплообмінника DN 100 мм** | **0020107886**<br>**0020107887** |
|  | **Подовжувач DN 100 мм (подаюча /зворотня лінії) для монтажу каскаду в куті 90˚ в один ряд** | **0020151834** |
|  | **WH C 110 гідравлічний розділювач з магнітним фільтром, 9,5 м³/год, DN 65 мм** | **0020107874** |
|  | **WH C 160 гідравлічний розділювач з магнітним фільтром, 12 м³/год, DN 65 мм** | **0020107875** |

## Котли газові конденсаційні настінні (80-120 кВт)
### Аксесуари для котлів потужністю від 80 кВт

| Аксесуари | Опис | Номер для зам. |
|---|---|---|
|  | WH C 280 гідравлічний розділювач з магнітним фільтром, 21 м³/год, DN 100 мм | 0020151859 |
|  | WH C 350 гідравлічний розділювач з магнітним фільтром, 29 м³/год, DN 100 мм | 0020107876 |
| 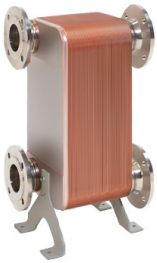 | Пластинчастий теплообмінник PHE S 120-70 (120 кВт)<br>Пластинчастий теплообмінник PHE C 240-40 (240 кВт) з кронштейном<br>Пластинчастий теплообмінник PHE C 360-70 (360 кВт) з кронштейном<br>Пластинчастий теплообмінник PHE C 480-90 (480 кВт) з кронштейном<br>Пластинчастий теплообмінник PHE C 600-120 (600 кВт) з кронштейном<br>Пластинчастий теплообмінник PHE C 720-170 (720 кВт) з кронштейном | 0020137069<br>0020137070<br>0020137071<br>0020137072<br>0020137073<br>0020137074 |
|  | Насосна група (насос з частотним регулюванням) для котлів ecoTEC plus VU 806/5-5, ecoTEC plus VU 1006/5-5 та ecoTEC plus VU 1206/5-5 | 0020217872 |
|  | Запобіжний клапан Rp 1" до 3 бар<br>Запобіжний клапан Rp 1" до 4 бар<br>Запобіжний клапан Rp 1" до 6 бар | 0020106056<br>0020106057<br>0020106058 |
|  | Насосна група (насос з частотним регулюванням) для котлів ecoFIT plus VU 100AL/1-5 – VU 150AL/1-5 (H-UA) | 0010045702 |
|  | Теплоізоляційні кришки для кранів (арт.0020059560) для підключення котлів | 0020106195 |

## Котли газові конденсаційні настінні (80-120 кВт)
### Аксесуари для котлів потужністю від 80 кВт

| Аксесуари | Опис | Номер для зам. |
|---|---|---|
|  | **Теплоізоляційні кришки для насосних груп котлів ecoTEC plus VU 806/5-5 – VU 1206/5-5** | **0020138349** |
|  | **Теплоізоляція гідравлічного блока котлів ecoTEC plus VU 806/5-5 – VU 1206/5-5** | **0020151853** |
|  | **Теплоізоляція кінця гідравлічного блока** | **0020151854** |
|  | **Теплоізоляція гідравлічного розділювача** | **0020151855** |
|  | **Теплоізоляція подовжувача для встановлення каскаду в куті 90°** | **0020151856** |
|  | **Кронштейн для регулятора** | **0020151861** |
|  | **Кронштейн для димоходу котлів 45-120 кВт** | **0020107879** |

## Котли газові конденсаційні
## Елементи димоходу/повітроводу для конденсаційних котлів
## Концентрична система 60/100 мм

| Аксесуари | Опис | Номер для зам. |
|---|---|---|
|  | **Вертикальний прохід крізь дах, 60/100 мм**<br>Застосовується для вертикального проходу димоходу/повітроводу через горизонтальний або похилий дах. Використовується лише спільно з з манжетами проходу крізь дах.<br>Колір: чорний<br>Колір: коричневий | <br><br><br><br>**0020220656**<br>**0020220657** |
|  | **Горизонтальний прохід крізь стіну, 60/100 мм**<br>Довжина: 800 мм.<br>Комплектація: відвід 90$^0$, ділянка концентричної труби, 2 декоративні манжети для оформлення проходу крізь стіну, з'єднувальний хомут | **0020219516** |
|  | **Концентрична труба, 60/100 мм**<br>Комплектація: ділянка концентричної труби, з'єднувальний хомут. Колір: білий.<br>Довжина 0,5 м<br>Довжина 1,0 м<br>Довжина 2,0 м | <br><br>**303902**<br>**303903**<br>**303905** |
|  | **Відвід концентричний, 60/100 мм**<br><br>Колір: білий.<br>Відвід концентричний, 60/100 мм, 87$^0$<br>Комплект відводів концентричних, 60/100 мм, 2x45$^0$ | <br><br><br>**303910**<br>**303911** |
|  | **Ревізія, 60/100 мм**<br>Потрібна для облаштування ревізійних отворів на вертикальних і горизонтальних ділянках димоходу/повітроводу 60/100 мм. Див. рекомендації у технічній літературі Vaillant | **303918** |
|  | **Комір для плоского даху**<br>Застосовується для оформлення вертикального виходу з горизонтального даху концентричного або роздільного димоходу/повітроводу діаметром 60/100 мм, 80/125 мм | **0020106411** |
|  | **Манжета для похилого даху**<br>Застосовується для оформлення вертикального виходу з похилого даху (25-45$^0$) концентричного або роздільного димоходу/повітроводу діаметром 60/100 мм, 80/125 мм<br>Колір: чорний<br>Колір: коричневий | <br><br><br>**8000039664**<br>**8000039665** |
|  | **Манжета для похилого даху (гнучка)**<br>Універсально адаптована завдяки гнучкому свинцевому фартуху.<br>Застосовується для оформлення вертикального виходу з похилого даху (25-45) концентричного або роздільного димоходу/повітроводу діаметром 60/100 мм, 80/125 мм<br>Колір: чорний<br>Колір: коричневий | <br><br><br><br>**8000037498**<br>**8000037505** |

## Котли газові конденсаційні
### Елементи димоходу/повітроводу для конденсаційних котлів
### Концентрична система 80/125 мм

| Аксесуари | Опис | Номер для зам. |
|---|---|---|
| 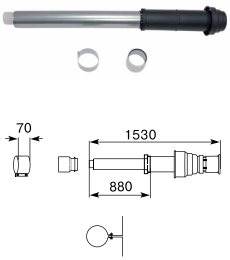 | **Вертикальний прохід крізь дах, 80/125 мм**<br>Застосовується для вертикального проходу концентричного димоходу/повітроводу діаметром 80/125 мм через горизонтальний або похилий дах.<br>Комплектація: коаксіальні труби, оголовок димоходу, кріпильна скоба, з'єднувальний хомут.<br><br>Колір: чорний<br><br>Колір: коричневий | <br><br><br><br><br><br>**303200**<br><br>**303201** |
| 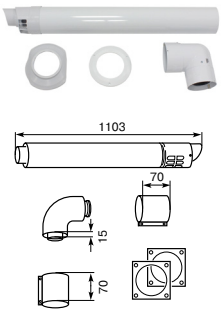 | **Горизонтальний прохід крізь стіну, 80/125 мм**<br>Комплектація: відвід 87$^0$, концентрична труба, 2 декоративні манжети для оформлення проходу крізь стіну, з'єднувальні хомути | **303209** |
|  | **Базовий комплект труб 80/125 мм для підключення до димоходу DN 80 мм у шахті**<br>Комплектація: концентрична труба 80/125 мм довжиною 0,5 м, відвід 87$^0$ з ревізійним отвором, декоративна манжета для оформлення проходу крізь стінку шахти, поворот з опорною консоллю для встановлення всередині шахти з підключенням до димоходу, з'єднувальні хомути | **303250** |
|  | **Адаптер для котла**<br>Призначений для приєднання котла з діаметром димоходу 60/100 мм до концентричного димоходу 80/125 мм | **303926** |

## Котли газові конденсаційні
### Елементи димоходу/повітроводу для конденсаційних котлів
### Концентрична система 80/125 мм

| Аксесуари | Опис | Номер для зам. |
|---|---|---|
|  | **Концентрична труба, 80/125 мм**<br>Комплектація: концентрична труба, з'єднувальний хомут.<br>Колір: білий.<br><br>Довжина 0,5 м<br><br>Довжина 1,0 м<br><br>Довжина 2,0 м | <br><br><br><br>**303202**<br><br>**303203**<br><br>**303205** |
|  | **Відвід концентричний, 80/125 мм**<br><br>Колір: білий.<br><br>Відвід концентричний, 80/125 мм, $87^0$<br><br>Комплект відводів концентричних, 80/125 мм, $2x45^0$ | <br><br><br><br>**303210**<br><br>**303211** |
|  | **Відвід з ревізійним отвором, 80/125 мм, $87^0$**<br>Для концентричного димоходу/повітроводу 80/125 мм.<br>З'єднувальний хомут входить у комплект поставки | **303217** |
|  | **Концентрична труба з ревізійним отвором, 80/125 мм**<br>Довжина: 0,25 м.<br>Комплектація: концентрична труба з ревізійним отвором, кріпильні хомути | **303218** |

## Котли газові конденсаційні
### Елементи димоходу/повітроводу для конденсаційних котлів
### Роздільна система 80/80 мм

| Аксесуари | Опис | Номер для зам. |
|---|---|---|
|  | **Адаптер для переходу з системи DN 80/125 мм на систему DN 80/80 мм для стаціонарних конденсаційних котлів** | **303938** |
|  | **Адаптер для переходу з системи DN 80/125 мм на систему DN 80/80 мм для конденсаційних котлів до 65 кВт** | **0020147470** |
|  | **Труба, DN 80 мм**<br>Колір: білий<br><br>Довжина 0,5 м<br><br>Довжина 1,0 м<br><br>Довжина 2,0 м | <br><br>**303252**<br><br>**303253**<br><br>**303255** |
| 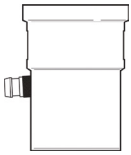 | **Труба зі зливом конденсату, DN 80 мм**<br>Встановлюється безпосередньо перед котлом і служить для запобігання потрапляння конденсату з димоходу в камеру згоряння котла | **303251** |
|  | **Відвід, DN 80 мм**<br><br>Відвід, DN 80 мм, $87^0$<br><br>Комплект відводів, DN 80 мм, $2x45^0$ | <br><br>**303263**<br><br>**303259** |
|  | **Відвід, DN 80 мм з опорною консоллю** | **303265** |

## Котли газові конденсаційні
### Елементи димоходу/повітроводу для конденсаційних котлів
### Роздільна система 130 мм для каскадного встановлення

| | Опис | Номер для замовлення |
|---|---|---|
| 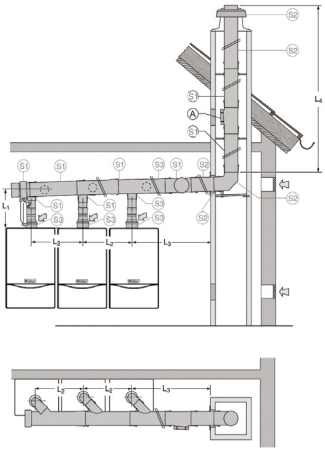 | **Базовий набір S1. Каскад з 2 котлів** | **0020042761** |
| | Комплектація:<br>1. Косий трійник DN 130 мм, 80 мм x 450, 130 мм — 2 шт.<br>2. Труба 0,5 м, DN 80 мм — 2 шт.<br>3. Труба 0,5 м, DN 130 мм — 1 шт.<br>4. Труба з ревізією DN 130 мм — 1 шт.<br>5. Відвід 87$^0$, DN 80 мм — 2 шт.<br>6. Заглушка DN 130 мм зі зливом конденсату — 1 шт.<br>7. Сифон для зливу конденсату — 1 шт.<br>Призначений для з'єднання в каскад по димоходу 2 конденсаційних котлів з патрубками 80/125 мм. Якщо котли мають патрубок димоходу/повітроводу 60/100 мм, то необхідно укомплектувати їх адаптерами (арт. 303926) для переходу на систему 80/125 мм |  |

| | Опис | Номер для замовлення |
|---|---|---|
| 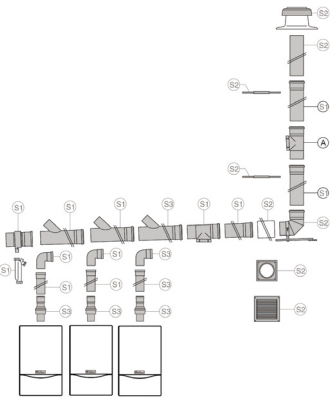 | **Базовий набір S2. Облаштування димоходу DN 130 мм в шахті** | **0020042762** |
| | Комплектація:<br>1. Вентиляційна решітка — 1 шт.<br>2. Кріплення — 5 шт.<br>3. Труба 0,7 м, DN 130 мм — 1 шт.<br>4. Відвід 87$^0$ — 1 шт.<br>5. Декоративна кришка — 1 шт.<br>6. Манжета — 1 шт. |  |

## Котли газові конденсаційні
### Елементи димоходу/повітроводу для конденсаційних котлів
### Роздільна система 130 мм для каскадного встановлення

| Аксесуари | Опис | Номер для зам. |
|---|---|---|
| 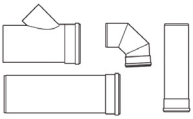 | **Базовий набір S3. Комплект для підключення 3-го котла у каскад**<br>Комплектація:<br>1. Зворотний клапан димоходу — 3 шт.<br>2. Косий трійник DN 130 мм, 80 мм x 450, 130 мм — 1 шт.<br>3. Труба 0,5 м, DN 80 мм — 1 шт.<br>4. Відвід 87$^0$, DN 80 мм — 1 шт.<br>Призначений для додавання у каскад базового набору S1 третього конденсаційного котла із системою 80/125 мм | **0020042908** |
|  | **Зворотний клапан димоходу DN 80**<br>При об'єднанні понад 2 котлів у каскад потрібна установка на кожен котел у каскаді | **303960** |
|  | **Ділянка труби, DN 130 мм**<br><br>Довжина 1,0 м<br><br>Довжина 2,0 м | <br><br>**0020042769**<br><br>**0020042770** |
|  | **Відвід, DN 130 мм**<br><br>Відвід, DN 130 мм, 87$^0$<br><br>Комплект відводів, DN 130 мм, 2x45$^0$ | <br><br>**0020042765**<br><br>**0020042766** |
|  | **Ділянка труби з ревізією, DN 130 мм** | **0020042764** |
|  | **Базовий комплект для підключення котлів ecoCRAFT VKK 806/3-1606/3** | **0020060589** |

## Котли газові конденсаційні
### Елементи димоходу/повітроводу для конденсаційних котлів ecoTEC plus CS
### Елементи для каскадного встановлення ecoTEC plus CS

| Приладдя | Опис | Номер для зам. |
|---|---|---|
|  | **Комплект переобладнання для каскадної роботи котлів ecoTEC plus VU 10..25 CS/1-5 та ecoTEC plus VUW 26 CS/1-5 (4 витка теплообмінника)**<br>**Комплект поставки:**<br>• Глушник<br>• Зворотний клапан<br>• Датчик витрати<br>• Кабель підключення | **0010038884** |
|  | **Комплект переобладнання для каскадної роботи котлів ecoTEC plus VU 25..35 CS/1-5 та ecoTEC plus VUW 32-40 CS/1-5 (6-7 витків теплообмінника)**<br>**Комплект поставки:**<br>• Глушник<br>• Зворотний клапан<br>• Датчик витрати<br>• Кабель підключення | **0010038885** |
| 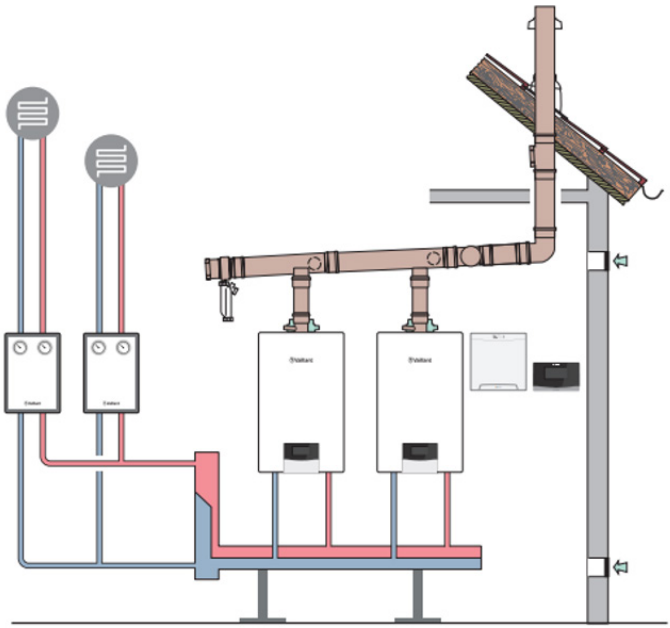 | | |

## Нотатки

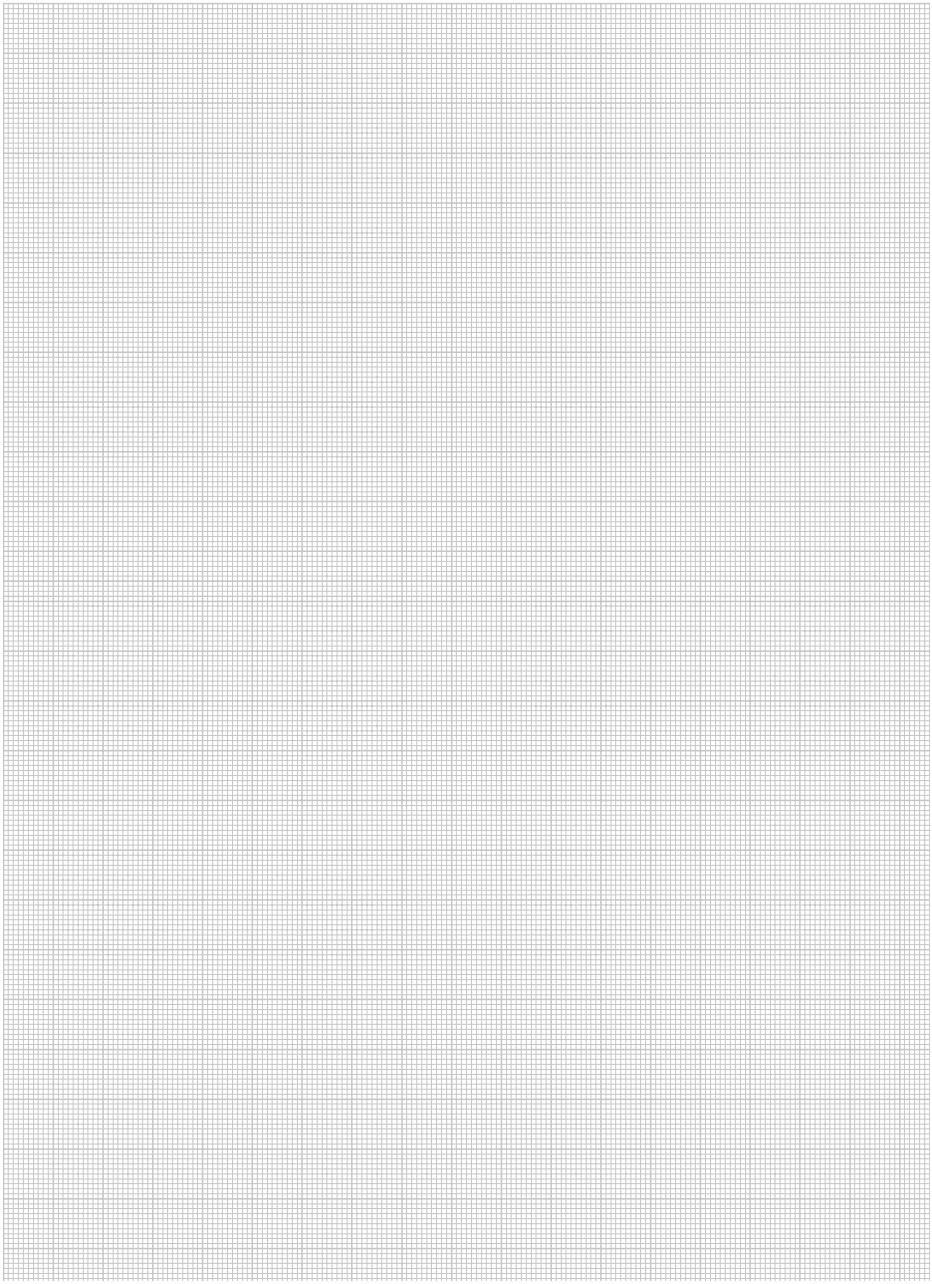

## Котли газові конденсаційні настінні (80-120 кВт)
### Елементи димоходу/повітроводу для конденсаційних котлів
### Концентрична система 110/160 мм

| Аксесуари | Опис | Номер для зам. |
|---|---|---|
|  | **Вертикальний прохід крізь дах (чорний), 110/160 мм**<br><br>Склад комплекту: вертикальний канал (висота над дахом становить приблизно 1,5 м, довжина нижче даху приблизно 0,5 м), засувка, кріплення до кроков, плоска кришка | **0020106371** |
|  | **Горизонтальний прохід крізь стіну з ревізійним Т-образним трійником 87°, 110/160**<br><br>Склад комплекту: коліно з ревізією 87°, подовжувач 0,5 м, 2 декоративні манжети, горизонтальна кришка, що відкривається | **0020106373** |
|  | **Адаптер для переходу на систему 110/160 для котлів ecoFIT plus VU 100AL/1-5 - VU 150AL/1-5 (H-UA)** | **0010036483** |
|  | **Концентричне під'єднання до димоходу 110 мм у шахті**<br><br>Склад комплекту: концентричний трійник з кутом 87°, діаметр 110/160 мм, концентричний подовжувач 0,5 м, декоративна манжета, DN 110 мм, опорне коліно з монтажною рейкою | **0020106374** |

## Котли газові конденсаційні настінні (80-120 кВт)
### Елементи димоходу/повітроводу для конденсаційних котлів
### Концентрична система 110/160 мм

| Аксесуари | Опис | Номер для зам. |
|---|---|---|
|  | **Концентричне під'єднання до димоходу на фасаді, 110/160 мм, нержавіюча сталь/ПП**<br><br>Склад комплекту: концентричне коліно для очищення, діаметр 110/160 мм, концентричний подовжувач 0,5 м, концентричний канал у стіні, декоративні манжети, опорне коліно на зовнішній стіні, частина повітрозабору, концентричний патрубок | **0020106375** |
|  | **Зворотний клапан відпрацьованих газів із сервоприводом DN 110, для котлів від 80 кВт** | **0020106418** |
|  | **Зворотний механічний клапан відпрацьованих газів DN 110, для конденсаційних котлів від 80 кВт** | **0020207200** |
|  | **Концентрична труба 110/160; 0,5 м**<br><br>**Концентрична труба 110/160; 1 м**<br><br>**Концентрична труба 110/160; 2 м** | **0020106376**<br><br>**0020106377**<br><br>**0020106378** |
|  | **Комплект відводів концентричних 110/160 — 2 шт.; 45°** | **0020106379** |
|  | **Відвід концентричний 110/160; 87°** | **0020106380** |

## Котли газові конденсаційні настінні (80-120 кВт)
### Елементи димоходу/повітроводу для для конденсаційних котлів
### Концентрична система 110/160 мм

| Аксесуари | Опис | Номер для зам. |
|---|---|---|
|  | Комплект хомутів зі шпильками та дюбелями (5 шт.) на концентричну трубу діаметром 160 мм | 0020106381 |
|  | Концентрична труба з ревізією 110/160, PP | 0020106382 |
|  | Концентрична кутова труба 87° з ревізією 110/160, PP | 0020106383 |
|  | Труба, DN 110 мм; 0,5 м<br>Труба, DN 110 мм; 1 м<br>Труба, DN 110 мм; 2 м | 0020106384<br>0020106385<br>0020106386 |
|  | Труба з ревізією, DN 110 мм | 0020106387 |
| 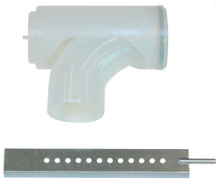 | Опорне коліно з монтажною рейкою DN 110 мм | 0020106388 |
|  | Відвід DN 110 мм; 15° | 0020106389 |

## Котли газові конденсаційні настінні (80-120 кВт)
### Елементи димоходу/повітроводу для для конденсаційних котлів
### Концентрична система 110/160 мм

| Аксесуари | Опис | Номер для зам. |
|---|---|---|
|  | **Відвід DN 110 мм; 30˚** | **0020106390** |
|  | **Відвід DN 110 мм; 45˚** | **0020106391** |
|  | **Відвід з ревізією DN 110, 87˚** | **0020106392** |
|  | **Адаптер 110/100 мм** | **0020106393** |
|  | **Розпірка для труби DN 100 мм (10 шт.) у каналі 40 x 40 см** | **0020106394** |

## Котли газові конденсаційні настінні (80-120 кВт)
### Елементи димоходу/повітроводу для для конденсаційних котлів
### Концентрична система 110/160 мм

| Аксесуари | Опис | Номер для зам. |
|---|---|---|
| 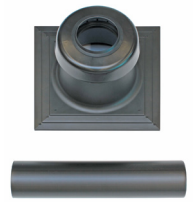 | **Ковпак шахти з оголовком та забором повітря DN 110 пластик** | **0020106397** |
| 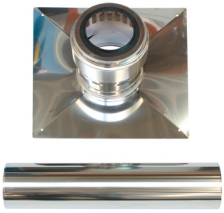 | **Ковпак шахти з оголовком та забором повітря DN 110 сталь** | **0020106398** |
|  | **Кронштейн для зовнішнього монтажу димоходу (50-90 мм) з нержавіючої сталі** | **0020106400** |
|  | **Концентрична труба (внутрішня труба з поліпропілену, зовнішня з нержавіючої сталі) 110/160 мм; 0,5 м**<br><br>**Концентрична труба(внутрішня труба з поліпропілену, зовнішня з нержавіючої сталі) 110/160 мм; 1 м** | **0020106402**<br><br>**0020106403** |
|  | **Відвід 45° (внутрішня труба з поліпропілену, зовнішня з нержавіючої сталі) 110/160 мм (1 шт.)** | **0020106405** |

## Котли газові конденсаційні настінні (80-120 кВт)
### Елементи димоходу/повітроводу для для конденсаційних котлів
### Концентрична система 110/160 мм

| Аксесуари | Опис | Номер для зам. |
|---|---|---|
|  | Відвід 30° (внутрішня труба з поліпропілену, зовнішня з нержавіючої сталі) 110/160 мм (1 шт.) | 0020106406 |
|  | Ревізія для зовнішньої установки (внутрішня труба з поліпропілену, зовнішня з нержавіючої сталі) 110/160 мм | 0020106407 |
|  | Прохід крізь дах для монтажу по фасаду | 0020106408 |
| 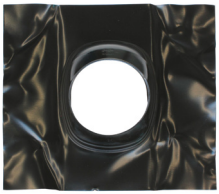 | Манжета для похилого даху 25-50°, чорна | 0020106409 |
|  | Манжета для горизонтального даху, оцинкована сталь | 0020106411 |


Vaillant
eloBLOCK

# Котли електричні для опалення і приготування гарячої води

**Котли електричні настінні**

eloBLOCK VE 6-28/14 EU II ..... **76**

## Котли електричні настінні для опалення і приготування гарячої води* eloBLOCK VE 6-28/14 EU II




**Особливості**
- Висока ефективність використання енергії. Середній ККД до 99%
- Регулювання температури системи опалення та гарячої води на панелі котла або через автоматичний регулятор
- Зручне підключення водонагрівача для приготування гарячої води
- Можливість роботи від кімнатного термостата або погодозалежного регулятора
- Можливість підключення до двотарифного лічильника електроенергії. Максимальна економія при роботі під час низького тарифу
- Можливість підключення до трифазної (6-28 кВт) або однофазної (6 та 9 кВт) мережі
- Можливість каскадування
- Можливість інтегрування котла до систем із тепловими насосами, газовими котлами і сонячними установками
- Проста діагностика несправностей за кодами помилок

**Оснащення**
- Вбудований частотний циркуляційний насос
- Вбудована комунікаційна шина eBus
- Вбудований розширювальний бак 8 л і механічний манометр
- Можливість підключення до реле скидання навантаження (не входить в комплект поставки)
- Функція захисту від замерзання
- Функція антиблокування насоса

**Мінімальний крок потужностей**
- крок 1 кВт (моделі 6 і 9 кВт)
- крок 2 кВт (моделі 12, 18 і 24 кВт)
- крок 2,3 кВт (моделі 14, 21 і 28 кВт)

| Назва | Артикульний номер | Теплова потужність, кВт | Номінальний струм запобіжника, А | Температура системи опалення, °С | Температура ГВП, °С | Габарити (ШхВхГ), мм | Вага, кг |
|---|---|---|---|---|---|---|---|
| eloBLOCK VE6/14 EU II | 0010023682 | 6 (3 + 3 кВт) | 10 | 25...85 | 35...70 | 410x740x310 | 24 |
| eloBLOCK VE9/14 EU II | 0010023683 | 9 (3 + 6 кВт) | 16 | 25...85 | 35...70 | 410x740x310 | 24 |
| eloBLOCK VE12/14 EU II | 0010023684 | 12 (6 + 6 кВт) | 20 | 25...85 | 35...70 | 410x740x310 | 24 |
| eloBLOCK VE14/14 EU II | 0010023685 | 14 (7 + 7 кВт) | 25 | 25...85 | 35...70 | 410x740x310 | 25 |
| eloBLOCK VE18/14 EU II | 0010023686 | 18 (6 + 6 + 6 кВт) | 32 | 25...85 | 35...70 | 410x740x310 | 25 |
| eloBLOCK VE21/14 EU II | 0010023687 | 21 (7 + 7 + 7 кВт) | 40 | 25...85 | 35...70 | 410x740x310 | 26 |
| eloBLOCK VE24/14 EU II | 0010023688 | 24(6 + 6 + 6 + 6 кВт) | 40 | 25...85 | 35...70 | 410x740x310 | 27 |
| eloBLOCK VE28/14 EU II | 0010023689 | 28 (7 + 7 + 7 + 7 кВт) | 50 | 25...85 | 35...70 | 410x740x310 | 27 |

*Можлива робота з бойлером непрямого нагріву при доукомплектації Аква Комплекту (арт. 0010027587)

## Котли електричні настінні для опалення і приготування гарячої води eloBLOCK VE 6-28/14 EU II

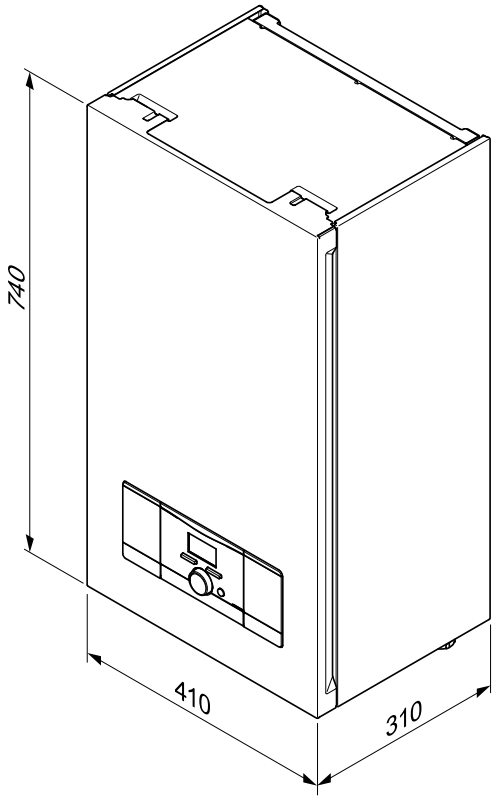


| Котел/розмір, мм | Висота | Ширина | Глибина |
|---|---|---|---|
| eloBLOCK VE 6-28/14 EU II | 740 | 410 | 310 |

| | | |
|---|---|---|
|  | Гідравлічне під`єднання Аква Комплект для електрокотлів | 0010027587 |


Vaillant

# Теплові насоси
# для опалення і приготування гарячої води


**Загальна інформація**

Позначення теплових насосів ..... **82**

Порівняльний огляд ..... **83**

**Теплові насоси типу розсіл/вода**

flexoTHERM 57/4 – 197/4 ..... **84**

flexoCOMPACT 58/4 –118/4 ..... **86**

Аксесуари для теплових насосів flexoTHERM/COMPACT ..... **88**

**Теплові насоси типу повітря/вода**

aroTHERM split 125/5 AS ..... **90**

Аксесуари для теплових насосів aroTHERM split ..... **93**

**Теплові насоси типу повітря/вода в моноблочному виконанні**

aroTHERM pro 55/7.1 A - 115/7.1 A ..... **96**

aroTHERM plus 55/8.1 A - 125/8.1 A..... **98**

Аксесуари для теплових насосів aroTHERM pro/plus..... **100**

**Аксесуари для теплових насосів**..... **103**

# Теплові насоси. Загальна інформація
## Позначення теплових насосів




Вартість введення в експлуатацію сервісним відділом Vaillant включена в ціну приладу. Зв'яжіться з офіційним сервісним представником, щоб домовитися про час введення в експлуатацію.

CE

Ці прилади мають сертифікат CE Європейського Союзу.




Вбудований циркуляційний насос контуру опалення.




Вбудований циркуляційний насос контуру джерела тепла (розсолу).




До комплекту поставки теплового насоса входить розширювальний бак контуру джерела тепла (розсолу).




Безпечні холодоагенти, що не завдають шкоди озоновому шару.




10 років гарантії на компресор теплового насоса.




Теплові насоси Vaillant мають міжнародний знак якості.




Теплові насоси Vaillant нагороджені знаком технічного контролю: Verband Deutscher Elektrotechniker e. V. (Спілка німецьких електротехніків).

**Позначення:**

V... Vaillant
W... Тепловий насос
F... Можливість вибору джерела тепла

Індекс теплової потужності
19.. Округлена теплова потужність у режимі: розсіл (вода) 0 °C/вода 35 °C або повітря 2 °C/вода 35 °C

Код варіанту виконання
7.. Тепловий насос «exclusive» із функцією активного холоду
8.. Тепловий насос «exclusive» із вбудованим водонагрівачем та функцією активного холоду

Покоління

**VWF 197/4**

Приклад: VWF 117/4
Опалювальний тепловий насос типу розсіл/вода типу «exclusive» із функцією активного холоду. Теплова потужність близько 11 кВт в режимі B0/W35 (розсіл 0 °C, вода 35 °C).

# Теплові насоси. Загальна інформація
## Порівняльний огляд

| Параметр | flexoTHERM | flexo COMPACT | aroTHERM split | aroTHERM plus | aroTHERM pro |
|---|---|---|---|---|---|
| | VWF | VWF | VWL AS | VWL A | VWL A |
| | VWF 57/4<br>VWF 57/4<br>VWF 57/4<br>VWF 57/4 | VWF 58/4<br>VWF 88/4<br>VWF 118/4 | VWL 125/5 AS | VWL 55/8.1 A<br>VWL 75/8.1 A<br>VWL 105/8.1 A<br>VWL 125/8.1 A | VWL 55/7.1A<br>VWL 75/7.1 A<br>VWL 115/7.1 A |
| Джерело тепла | ґрунт, ґрунтова вода | | повітря | | |
| Коефіцієнт перетворення COP (відповідно до методики EN 14511) | до 5,0 | до 5,0 | до 4,8 | до 5,4 | до 5,1 |
| Максимальна температура подачі, °C | до 65 | до 65 | до 62 | до 75 | до 70 |
| Можливість роботи в режимі пасивного охолодження | • | • | | | |
| Можливість роботи в режимі активного охолодження | • | | • | • | • |
| Вбудований частотний циркуляційний насос | • | • | •* | • | • |
| Вбудований пріоритетний перемикаючий клапан | • | • | •* | •* | •* |
| Вбудований циркуляційний насос контуру джерела тепла (розсолу) | • | • | | | |
| Вбудований резервний електричний догрів | • | • | •* | •* | •* |
| Можливість роботи з інтернет шлюзом myVaillant connect | • | • | • | • | • |
| Тип компресора | спіральний | спіральний | роторно-поршневий | роторно-поршневий, спіральний | роторно-поршневий |
| Тип холодоагенту | R410A | R410A | R410A | R290 | R290 |
| Високоефективна багатошарова шумоізоляція | • | • | • | • | • |
| Вбудований обмежувач пускових струмів | • | • | • | • | • |
| Гарантія на компресор (років) | 10 | 10 | 5 | 10 | 5 |

*Комплектується у внутрішньому блоці теплового насосу

# Модульні теплові насоси типу розсіл/вода flexoTHERM 57/4 – 197/4



**Особливості**

- Один тепловий насос для використання різних джерел тепла (ґрунт або вода)
- Моніторинг і облік спожитої та виробленої енергії
- Низький рівень шуму.
- Можливість роботи в системах опалення з газовими котлами, сонячними колекторами
- Компактні розміри та ергономічний дизайн
- Панель управління з інтуїтивно зрозумілим інтерфейсом
- Просте проєктування, швидкий монтаж і пуск. Немає необхідності працювати з фреоновими контурами

**Оснащення**

- Функція опалення, нагрівання гарячої води (з додатковим водонагрівачем), активного і пасивного охолодження в одному агрегаті
- Можливість підключення до однофазної і трифазної мережі
- Панель управління з інтуїтивно зрозумілим інтерфейсом
- Можливість віддаленого моніторингу та управління системою через блок дистанційного керування VR 940
- Надійний спіральний компресор
- Вбудований обмежувач пускових струмів

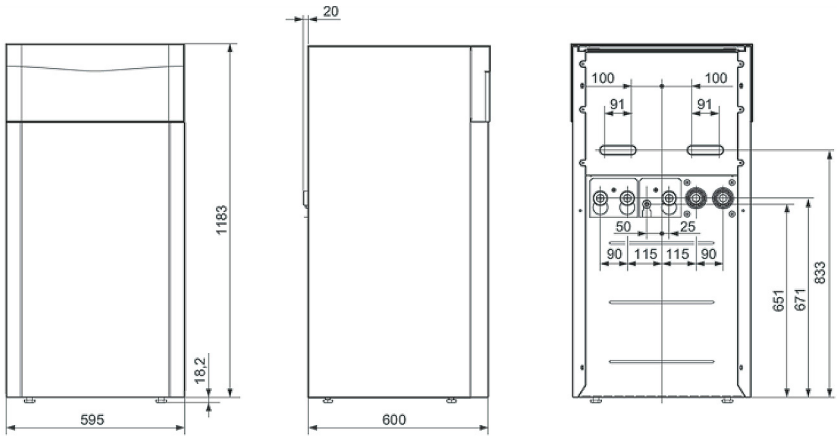


**Введення в експлуатацію теплових насосів flexoTHERM**

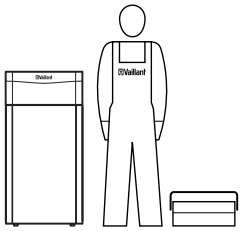

При проєктуванні установок з тепловим насосом керуйтеся технічною документацією Vaillant.

Будь ласка, проконсультуйтеся з представником Vaillant перед початком роботи з обладнанням.

Введення в експлуатацію обладнання Vaillant мають право проводити лише авторизовані сервісні партнери Vaillant.

## Модульні теплові насоси типу розсіл/вода
## flexoTHERM 57/4 – 197/4

| Позначення | | VWF 57/4 400V | VWF 87/4 400V<br>VWF 87/4 230V | VWF 117/4 400V<br>VWF 117/4 230V | VWF 157/4 400V | VWF 197/4 400V |
|---|---|---|---|---|---|---|
| Номер для замовлення | | 0010016685 | 0010016686<br>0010016710 | 0010016687<br>0010016711 | 0010016688 | 0010016689 |
| **Технічні характеристики** | | | | | | |
| Теплова потужність в режимі розсіл/вода (B0/W35 згідно з EN 14511) | кВт | 5,3 | 8,9 | 11,2 | 14,5 | 19,7 |
| Споживання електроенергії | кВт | 1,3 | 2,0 | 2,5 | 3,4 | 4,7 |
| Коефіцієнт перетворення COP | | 4,7 | 5,1 | 5,0 | 4,9 | 4,7 |
| Теплова потужність в режимі вода/вода (W10/W35 згідно з EN 14511) | кВт | 6,6 | 10,5 | 13,7 | 17,7 | 24,2 |
| Споживання електроенергії | кВт | 1,3 | 2,0 | 2,5 | 3,3 | 4,7 |
| Коефіцієнт перетворення COP | | 5,8 | 5,9 | 6,2 | 6,3 | 5,8 |
| Підключення до електромережі | В/Гц | 400/50 | 400/50<br>230/50 | 400/50<br>230/50 | 400/50 | 400/50 |
| Максимальний струм (компресор та електронагрівання) | A | 20,2 | 21,2 | 24,4 | 26,1 | 31,2 |
| Максимальний пусковий струм з обмежувачем пускового струму | A | <15 | <19 | <22 | <26 | <30 |
| Максимальне споживання електричної потужності дод. нагрівання | кВт | 9 | 9 | 9 | 9 | 9 |
| Макс. температура подачі контуру опалення (з дод. догріванням) | °C | 75 | 75 | 75 | 75 | 75 |
| Мін. температура подачі контуру охолодження | °C | 5 | 5 | 5 | 5 | 5 |
| Припустима температура розсолу (мін./макс.) | °C | -10..25 | -10..25 | -10..25 | -10..25 | -10..25 |
| Об'ємні витрати в контурі розсолу номінальні при dT=3K | л/год | 1290 | 2320 | 3000 | 3590 | 4780 |
| Об'ємні витрати в контурі опалення номінальні при dT=5K | л/год | 1100 | 1720 | 2170 | 2920 | 3990 |
| Рівень шуму | дБ(A) | 41/48 | 50/55 | 46/49 | 49/47 | 46/47 |
| Розміри з'єднань контуру теплоносія | дюйм | 1 1/2" | | | | |
| Габаритні розміри: | | | | | | |
| Висота | мм | 1183 | 1183 | 1183 | 1183 | 1183 |
| Ширина | мм | 595 | 595 | 595 | 595 | 595 |
| Глибина зі стійками | мм | 600 | 600 | 600 | 600 | 600 |
| Вага (незаповнений) | кг | 145 | 160 | 168 | 176 | 187 |

# Модульні теплові насоси типу розсіл/вода
## flexoCOMPACT 58/4 – 118/4



**Особливості**
- Один тепловий насос для використання різних джерел тепла (ґрунт або вода)
- Вбудований водонагрівач з нержавіючої сталі 185 л
- Моніторинг і облік спожитої та виробленої енергії
- Низький рівень шуму.
- Можливість роботи в системах опалення з газовими котлами, сонячними колекторами
- Компактні розміри та ергономічний дизайн
- Панель управління з інтуїтивно зрозумілим інтерфейсом
- Просте проєктування, швидкий монтаж і пуск. Немає необхідності працювати з фреоновими контурами

**Оснащення**
- Функція опалення, нагрівання гарячої води у вбудованому водонагрівачі, активного і пасивного охолодження в одному агрегаті
- Можливість підключення до однофазної чи трифазної мережі
- Моніторинг і облік спожитої і виробленої енергії
- Панель управління з інтуїтивно зрозумілим інтерфейсом
- Можливість віддаленого моніторингу та управління системою через блок дистанційного керування VR 940
- Надійний спіральний компресор
- Вбудований обмежувач пускових струмів

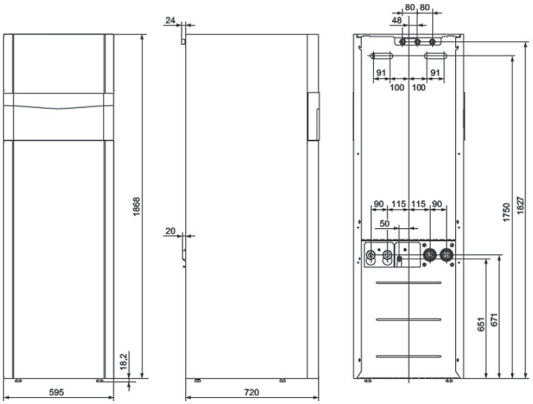


**Введення в експлуатацію теплових насосів flexoCOMPACT**

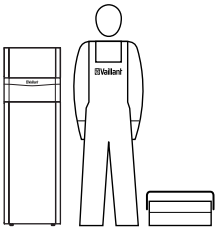

При проєктуванні установок з тепловим насосом керуйтеся технічною документацією Vaillant.

Будь ласка, проконсультуйтеся з представником Vaillant перед початком роботи з обладнанням.

Введення в експлуатацію обладнання Vaillant мають право проводити лише авторизовані сервісні партнери Vaillant.

## Модульні теплові насоси типу розсіл/вода
## flexoCOMPACT 58/4 – 118/4

| Позначення | | VWF 58/4 400V<br>VWF 58/4 230V | VWF 88/4 400V<br>VWF 88/4 230V | VWF 118/4 400V |
|---|---|---|---|---|
| Номер для замовлення | | 0010016690<br>0010016712 | 0010016691<br>0010016713 | 0010016692 |
| | | | | |
| **Технічні характеристики** | | | | |
| Теплова потужність в режимі розсіл/вода (B0/W35 згідно з EN 14511)<br>Споживання електроенергії<br>Коефіцієнт перетворення COP | кВт<br>кВт | 5,3<br>1,3<br>4,7 | 8,9<br>2,0<br>5,1 | 11,2<br>2,5<br>5,0 |
| Теплова потужність в режимі вода/вода (W10/W35 згідно з EN 14511)<br>Споживання електроенергії<br>Коефіцієнт перетворення COP | кВт<br>кВт | 6,6<br>1,3<br>5,8 | 10,5<br>2,0<br>5,9 | 13,7<br>2,5<br>6,2 |
| Підключення до електромережі | В/Гц | 400/50<br>230/50 | 400/50<br>230/50 | 400/50 |
| Максимальний струм (компресор та електронагрівання)<br>Максимальний пусковий струм з обмежувачем пускового струму | А<br>А | 20,2<br><15 | 21,2<br><19 | 24,4<br><22 |
| Максимальне споживання електричної потужності дод. нагрівання<br>Макс. температура подачі контуру опалення (з дод. догріванням)<br>Мін. температура подачі контуру охолодження<br>Припустима температура розсолу (мін./макс.)<br>Об'ємні витрати в контурі розсолу номінальні при dT=3K<br>Об'ємні витрати в контурі опалення номінальні при dT=5K | кВт<br>°C<br>°C<br>°C<br>л/год<br>л/год | 9<br>75<br>5<br>-10..25<br>1290<br>1100 | 9<br>75<br>5<br>-10..25<br>2320<br>1720 | 9<br>75<br>5<br>-10..25<br>3000<br>2170 |
| Рівень шуму | дБ(А) | 41/52 | 43/53 | 42/50 |
| Розміри з'єднань контуру теплоносія | дюйм | 1 1/2" | | |
| Габаритні розміри:<br>Висота<br>Ширина<br>Глибина зі стійками<br>Вага (незаповнений) | <br>мм<br>мм<br>мм<br>кг | <br>1868<br>595<br>720<br>212 | <br>1868<br>595<br>720<br>227 | <br>1868<br>595<br>720<br>234 |

## Теплообмінний модуль ґрунтова вода/розсіл для теплових насосів flexoTHERM/COMPACT — fluoCOLLECT



**Особливості**
- Пластинчастий теплообмінник з нержавіючої сталі для поділу контурів ґрунтової води і розсольного контуру теплового насоса

**Оснащення**
- Паропроникний корпус
- Арматура для промивання та легкого заповнення контуру розсолу
- Розширювальний бак, манометр і запобіжний клапан
- Підключення: мідні патрубки 35 мм

fluoCOLLECT VWW 11/4 SI. Теплообмінний модуль ґрунтова вода/розсіл для теплових насосів flexoTHERM/COMPACT потужністю до 11 кВт

**Номер для замовлення:** 0010016719

ffluoCOLLECT VWW 19/4 SI. Теплообмінний модуль ґрунтова вода/розсіл для теплових насосів flexoTHERM/COMPACT потужністю від 11 до 19 кВт

**Номер для замовлення:** 0010016720

## Теплообмінний модуль пасивного охолодження для теплових насосів flexoTHERM/COMPACT



**Особливості**
- Модуль для пасивного охолодження за рахунок ґрунту або ґрунтових вод
- Підключається до контуру розсолу ТН ґрунт/вода і вода/вода
- Два типорозміри для теплових насосів 5-11 кВт і 15-19 кВт

**Оснащення**
- Складається з триходових перемикаючих клапанів для контуру опалення та розсолу, пластинчастого теплообмінника з 16 або 36 пластин
- Підключення: мідні патрубки 28 мм

Passive cooling kit VWZ NC 11. Теплообмінний модуль пасивного охолодження для теплових насосів flexoTHERM та flexoCOMPACT потужністю від 5 кВт до 11 кВт.

**Номер для замовлення:** 0010016721

Passive cooling kit VWZ NC 19. Теплообмінний модуль пасивного охолодження для теплових насосів flexoTHERM та flexoCOMPACT потужністю від 15 кВт до 19 кВт.

**Номер для замовлення:** 0010016722

## Нотатки

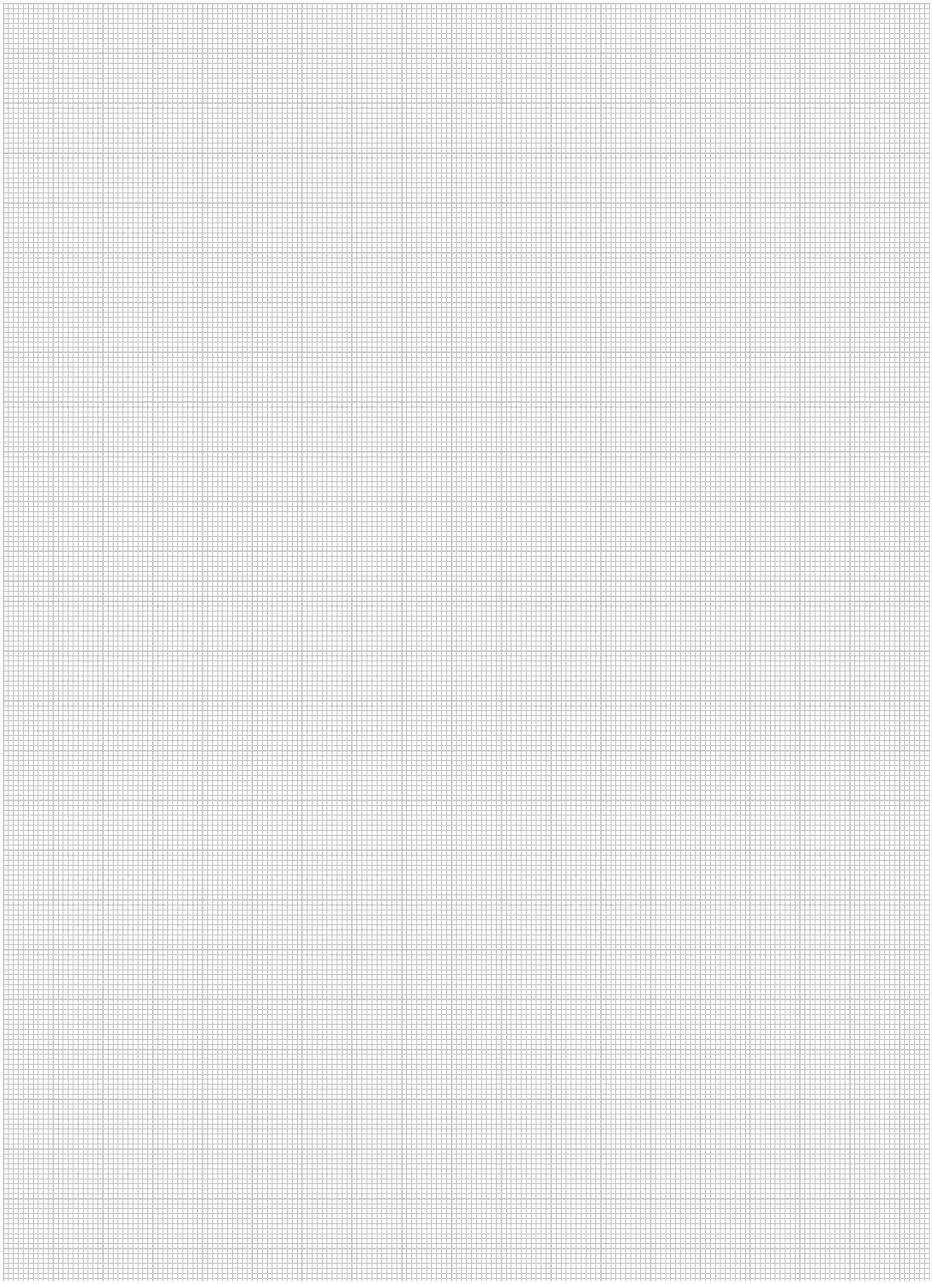

# Теплові насоси типу повітря/вода
## aroTHERM split 125/5 AS




**Особливості**
- Тепловий насос з розділеними зовнішнім та внутрішнім блоками
- Система не схильна до замерзання, немає необхідності використовувати проміжний теплообмінник гліколь/вода
- Максимальна температура нагрівання 62 °C
- Функція активного холоду
- Низький рівень шуму

**Оснащення**
- Інверторний компресор
- Вбудований лічильник отриманої енергії навколишнього середовища
- Електронний розширювальний клапан
- Функція зниження рівня шуму
- Тонкі мідні трубки фреонового контуру для з'єднання зовнішнього та внутрішнього блоків (замовляється окремо)

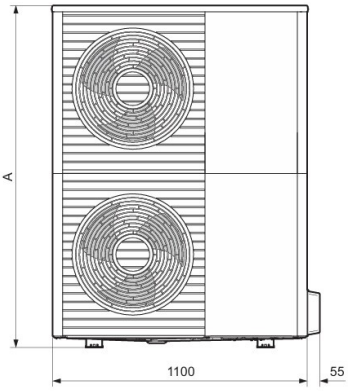


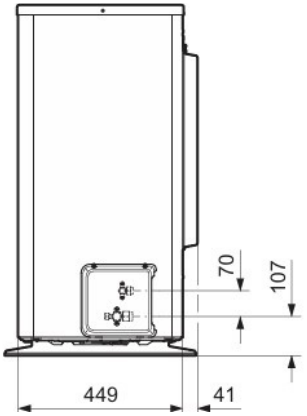


| Продукт | A |
|---|---|
| VWL 125/5 | 1565 |

**Введення в експлуатацію теплових насосів aroTHERM split**

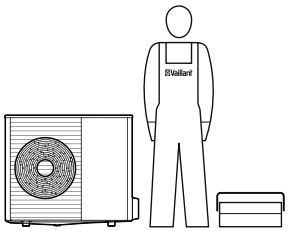


При проєктуванні установок з тепловим насосом керуйтеся технічною документацією Vaillant.

Будь ласка, проконсультуйтеся з представником Vaillant перед початком роботи з обладнанням.

Введення в експлуатацію обладнання Vaillant мають право проводити лише авторизовані представники фірми Vaillant.

## Теплові насоси типу повітря/вода
## aroTHERM split 125/5 AS

| Позначення | | VWL 125/5 AS 400 V |
|---|---|---|
| Номер для замовлення | | 0010021637 |
| **Технічні характеристики** | | |
| Теплова потужність (A7/W35)<br>Споживання електроенергії<br>Коефіцієнт перетворення COP | кВт<br>кВт | 10,3<br>2,24<br>4,6 |
| Теплова потужність (A-7/W35)<br>Споживання електроенергії<br>Коефіцієнт перетворення COP | кВт<br>кВт | 11,9<br>4,76<br>2,5 |
| Потужність охолодження (A35/W18)<br>Споживання електроенергії<br>Коефіцієнт перетворення COP | кВт<br>кВт | 12,8<br>3,76<br>3,4 |
| Потужність охолодження (A35/W7)<br>Споживання електроенергії<br>Коефіцієнт перетворення COP | кВт<br>кВт | 8,8<br>3,38<br>2,6 |
| Підключення до електромережі | В/Гц | 400/50 |
| Максимальний пусковий струм | А | 13,5 |
| Макс. температура нагрівання | °C | 62 |
| Мінімальна температура повітря у режимі опалення і нагрівання водонагрівача | °C | -20 |
| Максимальна температура повітря у режимі опалення | °C | 20 |
| Максимальна температура повітря у режимі нагрівання водонагрівача | °C | 43 |
| Мінімальна температура повітря у режимі охолодження | °C | 15 |
| Максимальна температура повітря у режимі охолодження | °C | 46 |
| Рівень шуму не більше | дБ | 58 |
| Розміри з'єднань контуру теплоносія | дюйм | ⅝" та ⅜" |
| **Габаритні розміри:** | | |
| Висота (H) | мм | 1565 |
| Глибина (D) | мм | 450 |
| Ширина (B) | мм | 1100 |
| Вага, в готовому до експлуатації стані | кг | 181,5 |

# Гідравлічний модуль
## VWL 127/5 IS



**Особливості**
- Теплообмінний модуль фреон-вода
- Вбудована панель управління тепловим насосом
- Можливість додаткового або резервного нагрівання теплоносія за допомогою електричного нагрівача

**Оснащення**
- Панель управління тепловим насосом
- Електричний нагрівач 8,5 кВт
- Триходовий кран (опалення/ГВП)
- Запобіжний клапан

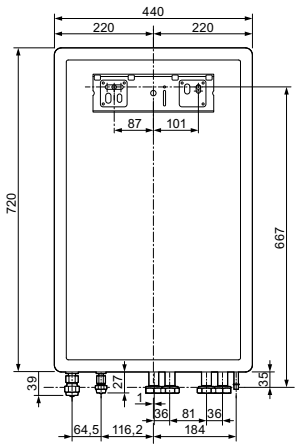


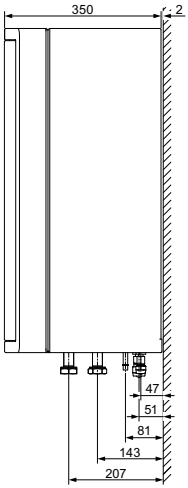


| Позначення | | VWL 127/5 IS |
|---|---|---|
| Номер для замовлення | | 0010023526 |
| **Технічні характеристики** | | |
| Підключення до електромережі | В/Гц | 230(400)/50 |
| Споживана потужність | кВт | 8,5 |
| Макс. температура нагрівання без електр. ТЕНа | °C | 62 |
| Макс. температура нагрівання з електр. ТЕНом | °C | 75 |
| Рівень шуму (A7/W55) не більше | дБ | 41 |
| Розміри з'єднань контуру холодоагента | дюйм | ⅝" та ⅜" |
| Розміри з'єднань контуру теплоносія (подача, зворотн., ГВП) | дюйм | 1" |
| **Габаритні розміри** | | |
| Висота | мм | 720 |
| Ширина | мм | 440 |
| Глибина | мм | 350 |
| Вага | кг | 35 |

# Аксесуар для теплових насосів aroTHERM split
## uniTOWER VWL



**Особливості**
- Внутрішній теплообмінний модуль фреон-вода з вбудованим водогнагрівачем
- Вбудована панель управління тепловим насосом
- Можливість додаткового або резервного нагріву теплоносія за допомогою електричного нагрівача

**Оснащення**
- Панель управління тепловим насосом
- Вмонтований електричний нагрівач 8,5 кВт
- Розширювальний бак опалення 18 л
- Вбудований водонагрівач 190 л з магнієвим анодом
- Триходовий кран (опалення/ГВП)
- Пластинчастий теплообмінник
- Запобіжний клапан

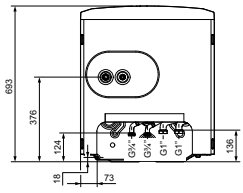


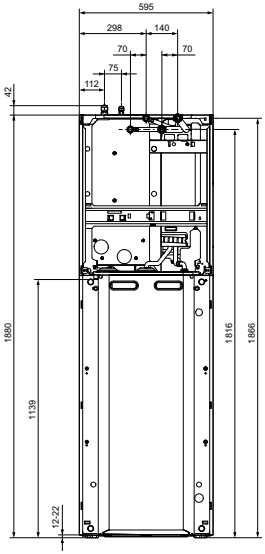


| Позначення | | uniTOWER VWL 128/5 IS |
|---|---|---|
| Номер для замовлення | | 0010022092 |
| **Технічні характеристики** | | |
| Підключення до електромережі | В/Гц | 230(400)/50 |
| Розміри з'єднань контуру холодоагента | дюйм | ⅝" та ⅜" |
| Розміри з'єднань контуру опалення та ГВП | дюйм | 1" та 3/4" |
| **Продуктивність ГВП** | | |
| Витрати в режимі очікування | Вт | 31 |
| Макс. температура ГВП без ел. нагрівання | °C | 62 |
| Макс. температура ГВП з ел. нагріванням | °C | 75 |
| **Габаритні розміри** | | |
| Висота | мм | 1880 |
| Ширина | мм | 599 |
| Глибина | мм | 693 |
| Вага | кг | 175 |

## Аксесуари для теплових насосів
## aroTHERM split

| Аксесуари | Опис | Номер для зам. |
|---|---|---|
|  | Антивібраційні вставки великі (для монтажу на даху або горизонтальних поверхнях) | **0020250226** |
| 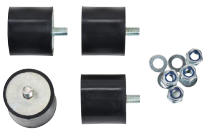 | Антивібраційні вставки малі (для монтажу на бетонних основах) | **0020252091** |
|  | Кронштейн для настінного монтажу aroTHERM до 7 кВт | **0020250225** |
|  | Кронштейн для настінного монтажу aroTHERM до 7 кВт (для теплоізольованих стін) | **0020250224** |
|  | Комплект гідравлічних підключеннь для uniTOWER. Прокладання труб на стіні | **0020250219** |
|  | Комплект гідравлічних підключеннь для uniTOWER. Прокладання труб у стіні | **0020250220** |
|  | Комплект гідравлічних підключеннь для uniTOWER. Прокладання труб на стіні з можливістю заповнення системи | **0020250221** |
|  | Комплект гідравлічних підключеннь для uniTOWER. Прокладання труб у стіні з можливістю заповнення системи | **0020250222** |

## Аксесуари для теплових насосів
## aroTHERM split

| Аксесуари | Опис | Номер для зам. |
|---|---|---|
|  | Попередньоізольована подвійна труба для фреону 3/8" та 5/8" для VWL 125/5. Довжина 5 м<br><br>Попередньоізольована подвійна труба для фреону 3/8" та 5/8" для VWL 125/5. Довжина 10 м | **0020250305**<br><br>**0020250306** |
|  | Попередньоізольована одинарна труба для фреону 3/8" для VWL 125/5. Довжина 25 м<br><br>Попередньоізольована одинарна труба для фреону 5/8" для VWL 125/5. Довжина 25 м | **0020250309**<br><br>**0020250310** |
|  | SAE конектор для фреонових трас 3/8". 10 шт.<br><br>SAE конектор для фреонових трас 5/8". 10 шт.<br><br>SAE конектор для фреонових трас 1/4". 10 шт.<br><br>SAE конектор для фреонових трас 1/2". 10 шт. | **0020252879**<br><br>**0020252881**<br><br>**0020252878**<br><br>**0020252880** |
|  | Набір для калібрування фреонових труб 3/8", 5/8", 1/2", 1/4" | **0020252903** |
|  | Ізоляційна стрічка для фреонових трас | **0020252090** |

# Теплові насоси типу повітря/вода
## aroTHERM pro VWL 55/7.1 A 230 V - VWL 115/7.1 A



**Особливості**
- Моноблочний тепловий насос у зовнішньому виконанні
- Максимальна температура подачі 70 °C
- Найкомпактніший, з спрощеними вимогами до місця встановлення
- Можливість встановлення в прибережних зонах
- Функція активного холоду
- Сучасний дизайн і висока якість виготовлення «Made in EU» з повним циклом власної розробки та виробництва.

**Оснащення**
- Інверторний компресор
- Ефективний та екологічний фреон R 290
- Насос із частотним регулюванням
- Функція гнучкості безпечної зони (FSF)
- Функція зниження рівня шуму
- Інтуїтивне керування

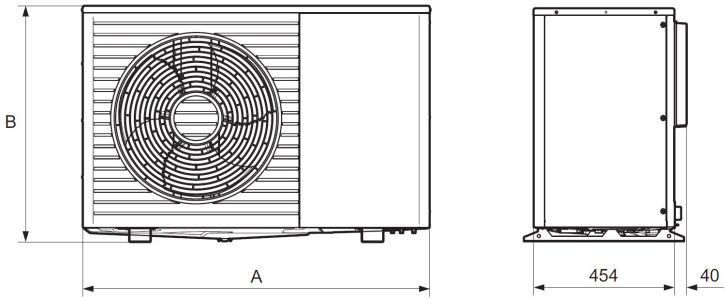


| Продукт | A | B |
|---|---|---|
| VWL 55/7.1 A 230 V | 1104 | 750 |
| VWL 75/7.1 A 230 V | | |
| VWL 115/7.1 A | 1169 | 1103 |

**Введення в експлуатацію теплових насосів aroTHERM**

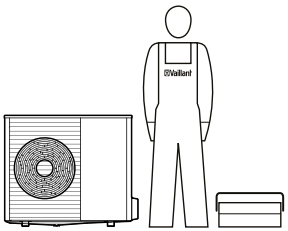

При проєктуванні установок з тепловим насосом керуйтеся технічною документацією Vaillant.

Будь ласка, проконсультуйтеся з представником Vaillant перед початком роботи з обладнанням.

Введення в експлуатацію обладнання Vaillant мають право проводити лише авторизовані представники фірми Vaillant.

## Теплові насоси типу повітря/вода
## aroTHERM pro VWL 55/7.1 A 230 V - VWL 115/7.1 A

| Позначення | | VWL 55/7.1 A | VWL 75/7.1 A | VWL 115/7.1 A |
|---|---|---|---|---|
| Номер для замовлення | | 8000022166 | 8000022170 | 8000022195 |
| **Технічні характеристики** | | | | |
| Потужність опалення, максимальна, A7 / W35<br>Показник потужності, COP, EN 14511, A7 / W35<br><br>Діапазон потужності опалення, A7/W35 | кВт<br><br><br><br>кВт | 6,06<br>4,93<br>(при 3,36 кВт)<br>1,71 ... 6,06 | 10,51<br>4,83<br>(при 4,48 кВт)<br>2,11 ... 10,51 | 14,9<br>5,03<br>(при 7,53 кВт)<br>2,48 ... 14,90 |
| Потужність опалення, максимальна, A2 / W35<br>Показник потужності, COP, EN 14511, A2 / W35<br><br>Діапазон потужності опалення, A2/W35 | кВт<br><br><br>кВт | 6,06<br>4,21<br>(при 2,36 кВт)<br>2,08 ... 5,48 | 10,51<br>4,15<br>(при 3,50 кВт)<br>1,87 ... 8,45 | 14,9<br>4,17<br>(при 6,50 кВт)<br>2,15 ... 13,26 |
| Потужність опалення, максимальна, A-7 / W35<br>Показник потужності, COP, EN 14511, A-7 / W35 | кВт | 4,84<br>2,91<br>(при 4,84 кВт) | 6,37<br>2,66<br>(при 6,37 кВт) | 11,12<br>2,55<br>(при 11,12 кВт) |
| Потужність охолодження, максимальна A35 / W18<br>Енергетичний коефіцієнт корисної дії, EER, EN 14511, A35 / W18<br>Діапазон потужності охолодження A35 / W18 | кВт<br><br><br>кВт | 7,58<br>4,35<br>(при 5,61 кВт)<br>3,19 ... 7,58 | 8,46<br>4,32<br>(при 7,15 кВт)<br>4,47 ... 8,46 | 14,34<br>3,24<br>(при 12,95 кВт)<br>7,64 ... 14,34 |
| Потужність охолодження, максимальна A35 / W7<br>Енергетичний коефіцієнт корисної дії, EER, EN 14511, A35 / W7<br>Діапазон потужності охолодження, A35 / W7 | кВт<br><br><br>кВт | 6,41<br>3,26<br>(при 4,25 кВт)<br>1,39 ... 6,41 | 7,67<br>3,02<br>(при 5,96 кВт)<br>3,27 ... 7,67 | 11,68<br>2,60<br>(при 10,04 кВт)<br>3,80 ... 11,68 |
| Підключення, опалювальний контур | дюйм | G 1 1/4 | | |
| Виміряна напруга | В / Гц | 230/50, 1~/N/PE | | 400/50, 3~/N/PE |
| Виміряний струм, максимум | А | 14 | 15 | 10 |
| Виміряна потужність, максимум | кВт | 3,2 | 3,5 | 5,7 |
| Температура води системи опалення, мінімальна / максимальна | °C | 10 ... 70 | | |
| Робочий тиск, мінімальний | бар | 0,5 | | |
| Робочий тиск, максимальний | бар | 2,5 | | |
| Об'ємна витрата, мінімальна | л/ч | 520 | 640 | 1 225 |
| Об'ємна витрата, максимальна | л/ч | 860 | 1275 | 2 445 |
| Кількість води, в зовнішньому блоці | л | 1,66 | 1,78 | 4,31 |
| Акустична потужність, EN 12102-1, EN ISO 3745, ERP | дБ(А) | 49 | | 54,8 |
| **Габаритні розміри:** | | | | |
| Висота (H) | мм | 1104 | | 1169 |
| Глибина (D) | мм | 750 | | 1 103 |
| Ширина (B) | мм | 454 | | |
| Вага | кг | 84,5 | 90,9 | 137,8 |

# Теплові насоси типу повітря/вода
## aroTHERM plus VWL 55/8.1 A 230 V - VWL 125/8.1 A



**Особливості**
- Моноблочний тепловий насос у зовнішньому виконанні
- Максимальна температура подачі 75 °C
- Функція активного холоду
- Низький рівень шуму
- Широкий діапазон робочих температур
- Сучасний дизайн і висока якість виготовлення «Made in EU» з повним циклом власної розробки та виробництва.

**Оснащення**
- Інверторний спіральний компресор з гарантією -10 років
- Ефективний та екологічний фреон R 290
- Насос із частотним регулюванням
- Функція зниження рівня шуму
- Функція гнучкості безпечної зони (FSF)
- Інтуїтивне керування

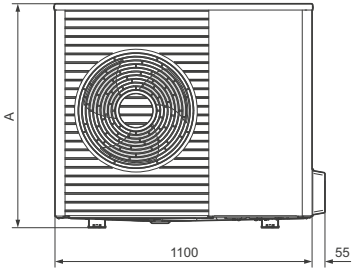


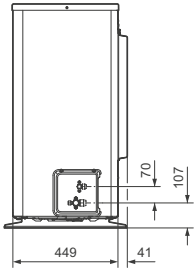


| Продукт | A |
|---|---|
| VWL 55/8.1 | 765 |
| VWL 75/8.1 | 965 |
| VWL 105/8.1 | 1565 |
| VWL 125/8.1 | 1565 |

**Введення в експлуатацію теплових насосів aroTHERM**

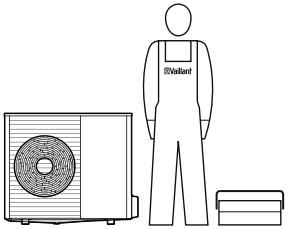

При проєктуванні установок з тепловим насосом керуйтеся технічною документацією Vaillant.

Будь ласка, проконсультуйтеся з представником Vaillant перед початком роботи з обладнанням.

Введення в експлуатацію обладнання Vaillant мають право проводити лише авторизовані представники фірми Vaillant.

## Теплові насоси типу повітря/вода
## aroTHERM plus VWL 55/8.1 A 230 V - VWL 125/8.1 A

| Позначення | | VWL 55/8.1 230V | VWL 75/8.1 230V | VWL 105/8.1 400V | VWL 125/8.1 400V |
|---|---|---|---|---|---|
| Номер для замовлення | | 8000049535 | 8000049536 | 8000049536 | 8000049536 |
| **Технічні характеристики** | | | | | |
| Клас енергоефективності ErP при 35°C / 55°C | | A+++/A++ | | A+++/A+++ | |
| Сезонна енергоефективність опалення при 35°C / 55°C | | 190 / 143 | 196 / 142 | 202 / 151 | |
| Холодоагент | | R290 | | | |
| Кількість холодоагенту | кг | 0.6 | 0.9 | 1,30 | |
| GWP | | 0.02 | | | |
| Об'єм теплоносія в зовнішньому блоці | л | 2 | 2 | 4,5 | |
| Розміри підключень контуру опалення (подача, зворотка) | дюйм | G 1 1/4 | | | |
| Температура подачі опалення (мін. – макс.) | °C | 20 - 75 | | | |
| Макс. відстань між зовнішнім та внутрішнім блоком | метрів | 20 | | | |
| Електроживлення | | 230 V (50 Hz) | | 400 V (50 Hz) | |
| Максимальна споживана електрична потужність | кВт | 3.4 | 3.5 | 8.0 | |
| Споживана електрична потужність циркуляційного насоса (мін. – макс.) | Вт | 2 - 50 | | 3 - 87 | |
| Максимальна споживана потужність | A | 15.2 | 15.5 | 14 | |
| Максимальна швидкість обертання вентилятора | об/хв | 620 | | 680 | |
| Мінімальний робочий тиск у контурі опалення | bar | 0,5 | | | |
| Максимальний робочий тиск у контурі опалення | bar | 2,5 | | | |
| Мінімальна об'ємна витрата теплоносія | л/год | 430 | 605 | 1075 | |
| Максимальна об'ємна витрата теплоносія | л/год | 860 | 1205 | 2065 | |
| Залишковий напір (циркуляційного насоса) при максимальній об'ємній витраті | кПа | 60.0 (600.0 mbar) | 45.0 (450.0 mbar) | 55.0 (550.0 mbar) | |
| Теплова потужність / Споживана потужність / Коефіцієнт перетворення (COP) для A-7/W35 | кВт | 5.59 / 2.09 / (2.67) | 6.94 / 2.36 / (2.94) | 10.58 / 3.52 / (3.01) | 12.14 / 4.46 / (2.72) |
| Теплова потужність / Споживана потужність / Коефіцієнт перетворення (COP) для A-7/W55 | кВт | 5.35 / 2.46 / (2.17) | 7.02 / 3.30 / (2.13) | 10.96 / 5.41 / (2.03) | 11.99 / 6.06 / (1.98) |
| Теплова потужність / Споживана потужність / Коефіцієнт перетворення (COP) для A2/W35 | кВт | 3.17 / 0.78 / (4.07) | 4.20 / 1.03 / (4.10) | 5.82 / 1.32 / (4.40) | 5.82 / 1.32 / (4.40) |
| Теплова потужність / Споживана потужність / Коефіцієнт перетворення (COP) для A7/W35 | кВт | 2.00 / 0.41 / (4.92) | 2.67 / 0.54 / (4.94) | 5.69 / 1.08 / (5.29) | 5.74 / 1.07 / (5.39) |
| Теплова потужність / Споживана потужність / Коефіцієнт перетворення (COP) для A7/W45 | кВт | 2.00 / 0.55 / (3.66) | 2.66 / 0.75 / (3.54) | 6.08 / 1.51 / (4.03) | 6.03 / 1.53 / (3.94) |
| Теплова потужність / Споживана потужність / Коефіцієнт перетворення (COP) для A7/W65 | кВт | 3.46 / 1.46 / (2.38) | 4.81 / 2.11 / (2.28) | 6.88 / 2.75 / (2.51) | 6.91 / 2.79 / (2.48) |
| Потужність охолодження / Споживана потужність / EER для A35/W18 | кВт | 4.89 / 1.03 / (4.76) | 6.66 / 1.53 / (4.35) | 11.66 / 2.32 / (5.03) | 11.66 / 2.32 / (5.03) |
| Потужність охолодження / Споживана потужність / EER для A35/W7 | кВт | 3.41 / 1 / (3.42) | 4.99 / 1.53 / (3.26) | 8.13 / 2.26 / (3.59) | 8.13 / 2.26 / (3.59) |
| Максимальний рівень звукової потужності | дБ(A) | 55.6 | 57.4 | 58.2 | 59.9 |
| Рівень звукової потужності при A7/W55 (згідно з ErP) | дБ(A) | 44.3 | 46.8 | 49.9 | |
| Рівень звукової потужності при A-7/W35 (режим зниження шуму 60%) | дБ(A) | 46.0 | 46.2 | 49.6 | |
| **Габаритні розміри:** | | | | | **дБ(A)** |
| Висота | мм | 765 | 965 | 1565 | |
| Ширина | мм | 1100 | | | |
| Глибина | мм | 450 | | | |
| Вага (нетто) | кг | 113 | 130 | 206 | 206 |
| Вага (експлуатаційна вага) | кг | 114 | 132 | 211 | 211 |

# Аксесуар для моноблочних теплових насосів aroTHERM plus/pro uniTOWER /7



**Особливості**
- Внутрішній теплообмінний модуль з вбудованим водогнагрівачем
- Вбудована панель управління тепловим насосом
- Можливість додаткового або резервного нагріву теплоносія за допомогою електричного нагрівача 230В/400В
- Збільшена на 35% площа змійовика
- Вбудований магнетитовий фільтр та інтернет модуль у комплекті поставки

**Оснащення**
- Енергоефективний циркуляційний насос
- Електричний нагрівач до 8,5 кВт з глибокою модуляцією
- Розширювальний бак опалення 12-18 л
- Вбудований водонагрівач 188л. з активним анодом
- Триходовий клапан (опалення/ГВП)
- Пластинчастий теплообмінник
- Група безпеки

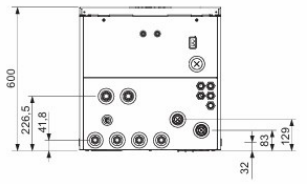


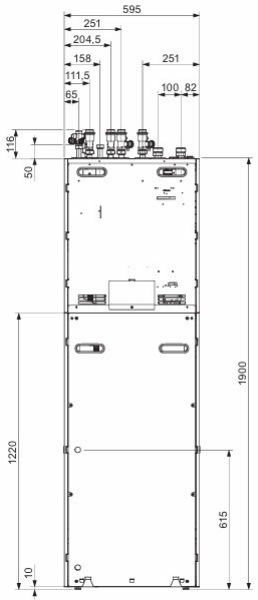


| Позначення | VIH QW190/7 E C2 12L | VIH QW 190/7 E 18L | VIH QW 190/7 E S5 18L |
|---|---|---|---|
| Номер для замовлення | 8000024613 | 8000024599 | 8000024611 |
| Особливості будови | 1-прямий контур<br>1-змішувальний контур<br>Вбудований VR 71B<br>Резервний нагрівач 9 кВт<br>Магнетитовий фільтр | 1- прямий контур<br>Резервний нагрівач 9 кВт<br>Магнетитовий фільтр | 1-прямий контур<br>Резервний нагрівач 9 кВт |
| **Комплектація** | | | |
| Інтернет модуль myVAILLANT connect VR940 | • | • | • |
| Група безпеки ГВП | • | • | |
| Сервісні / Запірні крани (1 комплект) | • | • | |
| Сервісні / Запірні крани (2 комплекти) | • | | |

## Аксесуар для моноблочних теплових насосів aroTHERM plus/pro uniTOWER /7

| Позначення | | VIH QW190/7 E C2 12L | VIH QW 190/7 E 18L | VIH QW 190/7 E S5 18L |
|---|---|---|---|---|
| Номер для замовлення | | 8000024613 | 8000024599 | 8000024611 |
| **Технічні характеристики** | | | | |
| Підключення опалювального контуру | дюйм | 1" | | |
| З'єднання зовнішнього блоку | дюйм | 1 1/4" | | |
| Об'єм теплоносія | л | 23 | 17,6 | 17,3 |
| Робочий тиск, мін-макс | МПа | 0,05-0,3 (0,5 - 3 бар) | | |
| Обсяги мембранного розширювального баку опалення | л | 12 | 18 | |
| Температура лінії подачі в режимі опалення, (мін-макс) | °C | 20 - 75 | | |
| Температура лінії подачі режиму охолодження (мін-макс) | °C | 7 - 25 | | |
| Акустична потужність A7/W35 відповідно до EN 12102 / EN 14511 LWI у режимі опалення | дБ(A) | ⩽41,5 | ⩽ 35,5 | |
| Акустична потужність A35/W18 відповідно до EN 12102 / EN 14511 LWI у режимі охолодження | дБ(A) | ⩽37,5 | ⩽ 37,5 | |
| Електро-ТЕН. Виміряна потужність / виміряний струм, максимум | кВт / A | 1-фазний (230 В): 5,5 / 24<br>3-фазний (400 В): 8,7 / 14 | | |
| **Технічні характеристики ГВП** | | | | |
| Підключення холодної води, гарячої води | дюйм | 3/4" | | |
| Ємність вбудованого бойлеру | л | 188 | | |
| Матеріал накопичувача гарячої води | | Сталь, емальована | | |
| Робочий тиск, макс. | МПа | 1,0 (10,0 бар) | | |
| Температура в накопичувачі через тепловий насос / додатковий нагрів, макс. | °C | 60 / 70 | | |
| Час нагрівання / Показник потужності, при заданій температурі накопичувача 56°C, режим ECO, A7. Зовнішній блок 7 кВт | год / (COP) | 0:56 (pro) / 3,59<br>0:56 (plus) / 3,49 | | |
| Час нагрівання / Показник потужності, при заданій температурі накопичувача 56°C, режим ECO, A7. Зовнішній блок 10-12 кВт | год / (COP) | 0:45 (pro) / 3,6<br>0:47 (plus) / 3,55 | | |
| Споживання електроенергії в режимі очікування в еко-режимі для зовнішнього блоку, при A7 потужністю 7 кВт | Вт | 58 (pro),<br>62 (plus) | 56 (pro),<br>62 (plus) | |
| Споживання електроенергії в режимі очікування в еко-режимі для зовнішнього блоку, при A7 потужністю 10–12 кВт | Вт | 70 (pro),<br>66 (plus) | 68 (pro),<br>66 (plus) | |
| **Габаритні розміри:** | | | | |
| Висота | мм | 1950 | | |
| Ширина | мм | 595 | | |
| Глибина | мм | 600 | | |
| Вага (без упаковки) | кг | 184,2 | 172,4 | 176 |
| Вага (з упаковкою) | кг | 198,3 | 190,6 | 190,1 |

# Гідравлічна станція
## VWZ MEH 97/7

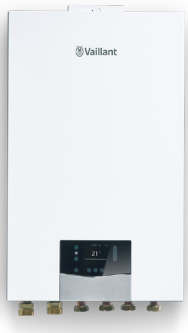


**Особливості**
- Вбудована панель для керування тепловим насосом
- Можливість додаткового або резервного нагрівання теплоносія за допомогою електричного нагрівача
- Монтаж в середині приміщення
- Інтернет модуль у комплекті поставки

**Оснащення**
- Панель для керування тепловим насосом
- Електричний нагрівач 8,5 кВт
- Розширювальний бак 10 л
- Запобіжний клапан
- Триходовий клапан (опалення/ГВП)
- Крани для видалення повітря і заповнення теплоносія

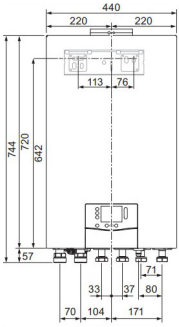


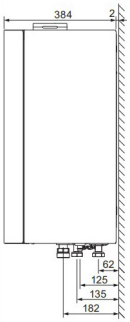


| Позначення | | VWZ MEH 97/7 |
|---|---|---|
| Номер для замовлення | | 8000024574 |
| Інтернет модуль myVAILLANT connect VR940 | | • |
| Сервісні / Запірні крани | | • |
| **Технічні характеристики** | | |
| Підключення опалювального контуру | дюйм | 1'' |
| Підключення накопичувача гарячої води | дюйм | 1'' |
| З'єднання зовнішнього блоку | дюйм | 1 1/4'' |
| Об'єм теплоносія | л | 3,5 |
| Робочий тиск, мін-макс | МПа | 0,05-0,3 (0,5 - 3 бар) |
| Обсяги мембранного розширювального баку опалення | л | 10 |
| Температура лінії подачі в режимі опалення, (мін-макс) | °C | 20 - 75 |
| Температура лінії подачі ре жиму охолодження (мін-макс) | °C | 7 - 25 |
| Акустична потужність A7/W35 відповідно до EN 12102 / EN 14511 LWI у режимі опалення | дБ(A) | ⩽ 21,2 |
| Акустична потужність A35/W18 відповідно до EN 12102 / EN 14511 LWI у режимі охолодження | дБ(A) | ≤ 24,3 |
| Електро-ТЕН. Виміряна потужність, максимум | кВт | 1-фазний (230 В): 5,5<br>3-фазний (400 В): 8,53 |
| **Габаритні розміри** | | |
| Висота | мм | 777 |
| Ширина | мм | 440 |
| Глибина | мм | 384 |
| Вага (нетто) | кг | 32 |
| Загальна вага | кг | 37 |

# Аксесуари до теплових насосів
## aroTHERM plus, pro

### Модуль керування тепловим насосом VWZ AI /7 230V




**Особливості**
- Модуль необхідний для експлуатації та налаштування теплового насоса aroTHERM plus, pro

**Оснащення**
- Рідкокристалічний дисплей
- Шина eBus
- Датчик температури VR10

**УВАГА:** Модуль управління VWZ AI **не може** працювати без автоматичного регулятора sensoCOMFORT 720

**Номер для замовлення:** 8000033987

### Теплообмінний модуль VWZ MWT 150.1

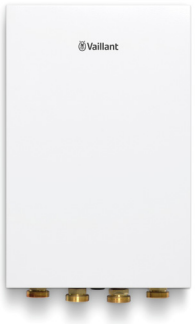


**Особливості**
- Розділення зовнішнього контуру теплового насоса (гліколь) та внутрішнього контуру системи опалення (вода)
- Компактне розміщення циркуляційного насосу системи опалення

**Оснащення**
- Пластинчастий теплообмінник
- Частотний насос
- Запірний кран із сервісними кранами
- Запобіжний клапан
- Крани для видалення повітря і заповнення теплоносія

**Номер для замовлення:** 0010039549

### Проміжний теплообмінник uniTOWER plus, pro

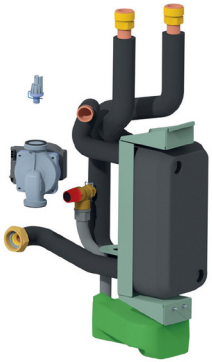

**Особливості**
- Розділення зовнішнього контуру теплового насоса (гліколь) та внутрішнього контуру системи опалення (вода)

**Оснащення**
- Пластинчастий теплообмінник
- Частотний насос
- Датчик тиску
- Запобіжний клапан

**Номер для замовлення:** 0010039991

## Аксесуари для зовнішнього блоку теплових насосів aroTHERM pro/plus

| Аксесуари | Опис | Номер для зам. |
|---|---|---|
|  | **Адаптер для зливу конденсату**<br>Підходить для жорстких труб діаметром 40 мм. | **0010046426** |
|  | **Гріючий кабель для зливу конденсату**<br>Шланг з ізоляцією; довжина до 1,5 м.<br>З'єднувальний кабель для підключення до роз'єму X14 на платі керування<br>Активація контролером ТН під час дефросту; потужність 15 Вт.<br>Вільний вихід конденсату з блоку вже забезпечений підігрівом піддона.<br>Адаптер для зливу конденсату | **0010039083** |
|  | **Антивібраційні вставки малі**<br>(для монтажу на бетонних основах) | **0020252091** |
|  | **Підставка для захисту від снігу для ТН aroTHERM pro/plus (антрацит)**<br><br>Дає змогу підняти тепловий насос на висоту приблизно 40 см.<br>Попередньо оснащена малими антивібраційними вставками. | **8000035192** |
|  | **Антивібраційні вставки великі** (для монтажу на даху або горизонтальних поверхнях)<br><br>Стандартне виконання, довжина опори 60 см | **0020250226** |
|  | **Малі демпферні опори** (40 см) | **8000044532** |
|  | **Декоративна панель основи для aroTHERM pro моделей 5, 7 кВт**<br><br>Призначена для закриття нижньої частини конструкції (підставки).<br>Попередньо передбачена заміна на малі демпферні опори (40 см) | **8000047668** |
|  | **Декоративна панель основи для aroTHERM pro моделей 11 кВт**<br><br>Призначена для закриття нижньої частини конструкції (підставки).<br>Попередньо передбачена заміна на малі демпферні опори (40 см) | **8000047666** |
|  | **Декоративна панель основи для aroTHERM plus моделей 5, 7, 10, 12 кВт**<br><br>Призначена для закриття нижньої частини конструкції (підставки).<br>Попередньо передбачена заміна на малі демпферні опори (40 см) | **8000047659** |

## Аксесуари для зовнішнього блоку теплових насосів
**aroTHERM pro/plus**

| Аксесуари | Опис | Номер для зам. |
|---|---|---|
| 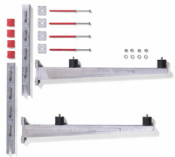 | **Кронштейн для настінного монтажу aroTHERM моделей до 7 кВт**<br><br>Дюбелі та гвинти в комплекті підходять для монтажу на бетонні стіни.<br>Попередньо встановлені гумові вставки | **0020250225** |
|  | **Кронштейн для настінного монтажу aroTHERM (для теплоізольованих стін) моделей до 7 квт**<br><br>Може використовуватися з шаром ізоляції товщиною до 16 см.<br>Попередньо встановлені гумові вставки | **0020250224** |
|  | **Комплект гідравлічних підключень для моделей 5, 7 кВт**<br><br>Призначений для наземного встановлення, особливо на плитних фундаментах.<br>2 гофровані труби з нержавіючої сталі довжиною 255 мм, обидві з плоскою ущільнювальною поверхнею DN25 та накидною гайкою G1 1/4".<br>Корпус з EPP (спіненого поліпропілену). | **0010039084** |
|  | **Комплект гідравлічних підключень для моделей 11 кВт**<br><br>Призначений для наземного встановлення. Магістраль виходить із землі.<br>2 гофровані труби з нержавіючої сталі довжиною 255 мм, обидві з плоскою ущільнювальною поверхнею DN25 та накидною гайкою G1 1/4".<br>Корпус з EPP (спіненого поліпропілену). | **8000040519** |
|  | **Комплект гідравлічних підключень для моделей 5, 7 кВт**<br>Призначений для навісного встановлення. Магістраль виходить зі стіни.<br>2 гофровані труби з нержавіючої сталі довжиною 180 мм: одна сторона з плоскою поверхнею DN25 та накидною гайкою G1 1/4", друга сторона з прямим кінцем під прес-фітинг (34 мм).<br>Корпус з EPP(спіненого поліпропілену). | **0010039086** |
|  | **Комплект гідравлічних підключень для моделей 11 кВт**<br>Призначений для навісного встановлення. Магістраль виходить зі стіни.<br>2 гофровані труби з нержавіючої сталі довжиною 180 мм: одна сторона з плоскою поверхнею DN25 та накидною гайкою G1 1/4", друга сторона з прямим кінцем під прес-фітинг (34 мм).<br>Корпус з EPP(спіненого поліпропілену). | **8000040532** |
|  | **Комплект подовження ізоляції**<br><br>Корпус з EPP (спіненого поліпропілену).<br>Відповідає вимогам GEG (енергозберігаюча ізоляція). | **0010039085** |

## Аксесуари для внутрішнього блоку теплових насосів aroTHERM pro/plus

| Аксесуари | Опис | Номер для зам. |
|---|---|---|
|  | **Запобіжний клапан 7 бар, ГВП (на заміну 10 бар)** | **0010040739** |
|  | **Перепускний клапан DN25**<br>Для забезпечення мінімальної витрати теплоносія під час розморожування, захисту від замерзання та мінімального часу роботи компресора.<br>DN 25.<br>Діапазон налаштування 100 – 500 мбар. | **0010039715** |
|  | **Зовнішні двоходові клапани керування двома зонами опалення (2шт.)**<br>Для базових гідравлічних схем на 2 зони з однаковою температурою.<br>Швидке відкриття (6 с) для безперебійного розморожування зовнішніх блоків.<br>Підключення до X11+X13 плат керування внутрішніх блоків.<br>Гідравлічне з'єднання 1" зовнішня різьба, плоске ущільнення. | **0010039989** |
|  | **Триходовий клапан з сервоприводом 1 1/2", для перемикання потоку (230 В)**<br>З гідравлічним з'єднанням G 1 1/2" (зовнішня різьба).<br>Оптимізований час перемикання з режиму ГВП на опалення (<15 с).<br>Значення kVs для опалення: 32 м³/год.<br>Значення kVs для гарячої води: 20 м³/год. | **0010040110** |
| 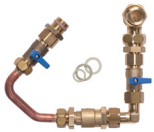 | **Аксесуар для uniTOWER, вузол підживлення системи опалення**<br>Для наповнення (підживлення) системи опалення водою.<br>2 запірні крани та зворотній клапан.<br>Не сумісний з uniTOWER у версії S5. | **0010038388** |
|  | **Термостатичний змішувальний клапан для обмеження температури гарячої води з краном підживлення контуру опалення**<br>Для обмеження температури води на виході з контуру ГВП.<br>Для наповнення (підживлення) системи опалення водою.<br>2 запірні крани та зворотній клапан.<br>Не сумісний з uniTOWER у версії S5. | **0010038386** |
|  | **Проміжний теплообмінник для uniTOWER /7**<br>Для розділення контуру теплового насоса (розсольний контур) від контуру опалення.<br>Для оптимального захисту від замерзання.<br>Повністю інтегрований в uniTOWER.<br>Комплектація: датчик тиску, високоефективний насос, пластинчастий теплообмінник, з'єднувальні труби, бак для збору розсолу, запобіжний клапан розсолу | **0010039991** |
|  | **Насос рециркуляції з гідравлічними підключеннями**<br>З'єднувальний кабель.<br>Комплект для підключення труб з ущільнювачами<br>Підключення до системи у верхній частині пристрою.<br>Безіскрове виконання циркуляційного насосу | **0010038384** |

## Аксесуари для внутрішнього блоку теплових насосів aroTHERM pro/plus

| Аксесуари | Опис | Номер для зам. |
|---|---|---|
|  | **Комплект труб для зовнішнього циркуляційного насосу ГВП до uniTOWER**<br>Для встановлення циркуляційного насоса зовні (поза корпусом) uniTOWER.<br>Підключення до системи у верхній частині пристрою. | **0010042664** |
| 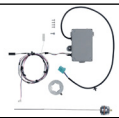 | **Активний анод в uniTOWER**<br>Захист оболонки емальованого циліндра від корозії.<br>Альтернатива магнієвим анодам, що не потребує технічного обслуговування. | **0020170505** |
| 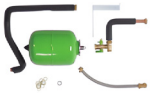 | **Розширювальний бак об'ємом 8л для ГВП в uniTOWER**<br>Для монтажу потрібен доступ із правого боку. Після встановлення пристрій можна присунути впритул до стіни. | **0010038391** |
|  | **Вбудований магнітний фільтр (тільки для версій S5 uniTOWER)**<br>З комплектом труб для дооснащення версії uniTOWER S5, яка не має магнітного сепаратора в заводській комплектації. | **0010046407** |
|  | **Монтажний комплект для приміщень із низькою стелею (2,1 м) неізольовані, підключення праворуч (для uniTOWER)**<br>Може поєднуватися з пристроєм підживлення.<br>Для обладнання з одним контуром опалення.<br>Без ізоляції.<br>Потребує більшої відстані від задньої стіни для прокладання труб. | **0010039993** |
|  | **Монтажний комплект для приміщень із низькою стелею (2,1 м) ізольовані, підключення ліворуч (для uniTOWER)**<br>Для обладнання з одним контуром опалення.<br>Включає ізоляційні ковпачки для кутових кронштейнів та ізоляцію для труб.<br>Потребує більшого відступу від задньої стіни для прокладання труб. | **8000012577** |
| 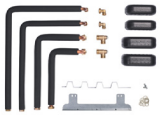 | **Монтажний комплект для приміщень із низькою стелею (2,1 м) ізольовані, підключення праворуч (для uniTOWER)**<br>Для обладнання з одним контуром опалення.<br>Включає ізоляційні ковпачки для кутових кронштейнів та ізоляцію для труб.<br>Потребує більшого відступу від задньої стіни для прокладання труб. | **8000012566** |
|  | **Комплект з'єднань: труба Ø28 мм / накидна гайка 1"** | **0010038385** |
|  | **Комплект з'єднань: труба Ø28 мм / зовнішня різьба 1"** | **0010039178** |
|  | **Теплоізоляція запірної арматури для uniTOWER**<br>Забезпечують швидкий монтаж.<br>Завдяки точній посадці підходять як для опалення, так і для охолодження.<br>У комплекті 2 штуки. | **0010042662** |

# Аксесуари для теплових насосів

| Аксесуари | Опис | Номер для зам. |
|---|---|---|
|  | **Зливна воронка**<br>Зливна воронка R 1" із сифоном та декоративною накладкою | **000376** |
|  | **Розподільний колектор для контурів опалення**<br>У поставку колектора входить теплоізоляція. Складається з 2 прямокутних труб, зварених між собою. Використовується як основа для підключення контурів опалення на основі насосних груп Vaillant.<br><br>Розподільний колектор для 2 контурів<br>Розподільний колектор для 3 контурів | <br><br><br><br><br>**307556**<br>**307597** |
| <br>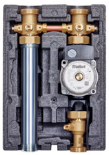 | **Насосна група для нерегульованого контуру опалення, (насос з електронним регулюванням швидкості обертання з напором до 6-ти м)**<br>**Комплектація:** частотний циркуляційний насос, 2 кульові крани, 1 зворотний клапан, 2 термометри, перепускний вентиль, теплоізоляція. Матеріал з'єднувальних труб і фітингів — латунь.<br><br>**Примітка:** допускається монтаж на розподільні колектори Vaillant і колектори сторонніх виробників.<br><br>VDM 10. Насосна група для нерегульованого контуру опалення (насос з електронним регулюванням швидкості обертання з напором до 6-ти м) | <br><br><br><br><br><br>**0020191817** |
| <br> | **Насосна група для регульованого контуру опалення (насос з електронним регулюванням швидкості обертання з напором до 6-ти м)**<br>**Комплектація:** триходовий змішувач, частотний циркуляційний насос, 2 кульові крани, 1 зворотний клапан, 2 термометри, перепускний вентиль, теплоізоляція. Матеріал сполучних труб і фітингів — латунь.<br><br>**Примітка:** допускається монтаж на розподільні колектори Vaillant і колектори сторонніх виробників.<br><br>VDM 25 M. Насосна група для регульованого контуру опалення, змішувач 1"<br>VDM 20 M. Насосна група для регульованого контуру опалення, змішувач 3/4"<br>VDM 15 M. Насосна група для регульованого контуру опалення, змішувач 1/2" | <br><br><br><br><br><br><br><br>**0020191788**<br>**0020191813**<br>**0020191814** |

# Аксесуари для теплових насосів

| Аксесуари | Опис | Номер для зам. |
|---|---|---|
|  | **Теплоносій для теплових насосів,готова суміш (етиленгліколь/вода)**<br>Каністра з теплоносієм для теплових насосів<br>Температура замерзання до –16 °C.<br><br>Примітка: Не використовувати для VWL S!<br><br>Каністра 30 л | **0020147182** |
|  | **Теплоносій для теплових насосів повітря/вода, готова суміш (етиленгліколь/вода)**<br>Високоефективний теплоносій із температурою замерзання –28 °C.<br><br>Примітка: Лише для теплових насосів повітря/вода!<br><br>Каністра 20 л | **0020096232** |
|  | **Підставка для захисту від снігу під aroTHERM split** | **0020173403** |


Vaillant

# Фанкойли для опалення та охолодження приміщень aroVAIR

**Фанкойли aroVAIR**


Модельний ряд ..... **115**

Настіннного типу aroVAIR WN ..... **116**

Консольного типу aroVAIR CN ..... **118**

Касетного типу aroVAIR KN ..... **120**

Канального типу aroVAIR DN ..... **122**

**Пульти керування для фанкойлів** ..... **124**

**Аксесуари для фанкойлів** ..... **125**

**Пульти керування / Таблиця сумісності** ..... **126**

# Фанкойли aroVAIR
## Фанкойли для опалення й охолодження в поєднанні з тепловими насосами

**Широкий асортимент:** настінні, касетні, канальні та консольні блоки

**Комплексне рішення:** для охолодження та обігріву

**Висока ефективність і надійність**

**Широкий діапазон потужностей**

**Сучасний та елегантний дизайн**



**Охолодження / Опалення**

Фанкойли є частиною комплексних систем опалення та кондиціювання у поєднанні з тепловими насосами. Вони є ефективною альтернативою традиційним обігрівачам і кондиціонерам. У поєднанні з тепловими насосами фанкойли забезпечують їх ефективність та високий рівень комфорту в приміщенні. Це ідеальне рішення для найрізноманітніших об'єктів: квартир, офісів, магазинів, комерційного та приватного будівництва, промислових об'єктів тощо.

Високий рівень комфорту досягається завдяки примусовій подачі повітря вентилятором через теплообмінник. Такий підхід дозволяє ефективно регулювати температуру і вологість повітря, створюючи оптимальні умови для користувача.

**Фанкойл настінного типу**

Асортимент настінних фанкойлів aroVAIR WN з різною потужністю задовольнить будь-які потреби. Це надійне рішення для кондиціювання квартир. Сучасний та елегантний дизайн дозволяє легко інтегрувати обладнання в будь-який інтер'єр.

**Застосування:** квартири, офіси, об'єкти сфери послуг.

**Фанкойл касетного типу KN**

Фанкойли касетного типу aroVAIR KN доступні в широкому діапазоні потужностей і відповідають високим стандартам якості. Завдяки чотирьом повітровипускним отворам забезпечується оптимальний розподіл повітря та максимальний комфорт.

**Застосування:** будинки, офіси, магазини, готелі, кафе.

**Фанкойл консольного типу CN**

Фанкойли aroVAIR CN представлені в різних потужностях і варіантах монтажу: на підлогу (вертикально) або під стелю (горизонтально). Це гнучке рішення для житлових будинків і невеликих об'єктів сфери послуг. Завдяки зручному дизайну забезпечується легкий доступ для обслуговування. Гідравлічні та електричні з'єднання розташовані з одного боку, що спрощує монтаж. Можуть використовуватись замість радіаторів.

**Застосування**: котеджі, квартири, офіси.

**Фанкойл канального типу DN**

Канальні фанкойли aroVAIR DN призначені для непомітного монтажу за підвісною стелею або в технічному приміщенні. На виду залишаються лише повітрозабірники. Можливість налаштування рівнів тиску, що дозволяє зменшити рівень шуму та забезпечити високий комфорт.

**Застосування:** офіси, будинки, комерційні приміщення, промислові об'єкти.

**Позначення:**

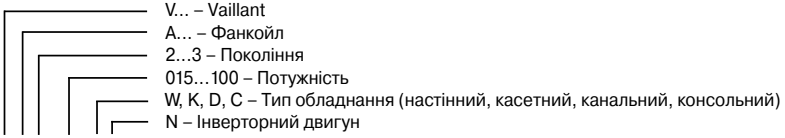

## Система опалення/охолодження фанкойлами aroVAIR
### Модельний ряд

| Обладнання | Опис |
|---|---|
|  | **Настіннного типу, WN 25-45**<br><br>**Потужність опалення**<br>1,86 – 4,84 кВт<br><br>**Потужність охолодження**<br>2,39 – 3,96 кВт |
|  | **Консольного типу, CN 15-70**<br><br>**Потужність опалення**<br>0,92 – 8,05 кВт<br><br>**Потужність охолодження**<br>0,92 – 7,35 кВт |
|  | **Касетного типу, KN 35-100**<br><br>**Потужність опалення**<br>2,73 - 12,46 кВт<br><br>**Потужність охолодження**<br>2,76 – 11,55 кВт |
|  | **Канального типу, DN 20-110**<br><br>**Потужність опалення**<br>1.83 – 11,83 кВт<br><br>**Потужність охолодження**<br>1.59 – 10,08 кВт |

## Фанкойл настіннного типу
## aroVAIR WN 25-45




**Особливості**
- Можливість вибору швидкості вентилятора
- Елегантний дизайн
- Настінне кріплення
- Керування напрямком потоку
- Таймер Вкл./Викл
- Еко режим

**Оснащення**
- Інтегрований 3-ходовий клапан
- РК-цифровий дисплей
- Механічний та формальдегідний фільтри
- Постачається з бездротовим пультом керування
- Інтерфейс ModBus

| Назва | | Швидкість | Од. | VA 3-025 WN | VA 3-035 WN | VA 3-045 WN |
|---|---|---|---|---|---|---|
| Номер для замовлення | | | | 8000018482 | 8000018483 | 8000018484 |
| **Технічні характеристики** | | | | | | |
| Параметри живлення | | | В/Ф/Гц | 220-240 /1/ 50 | | |
| Витрата повітря | | Макс/Сер/Мін | $м^3$/год | 492 / 454 / 400 | 825 / 689 / 590 | 755 / 653 / 552 |
| Охолодження (1) | Потужність | Макс/Сер/Мін | кВт | 2,7 / 2,59 / 2,39 | 3,81 / 3,3 / 2,88 | 3,96 / 3,52 / 3,08 |
| | Витрата теплоносія | | л/год | 466 | 657 | 680 |
| | Втрати тиску | | кПа | 31,61 | 56,8 | 41,17 |
| Опалення (2) | Потужність | Макс/Сер/Мін | кВт | 2,94 / 2,02 / 1,86 | 4,3 / 3,65 / 3,09 | 4,84 / 3,81 / 3,26 |
| | Втрати тиску | | кПа | 37,5 | 61,90 | 43,70 |
| Макс. споживана електрична потужність | | | Вт | 12 | 34 | 26 |
| Шумовий показник (3) | | Макс/Сер/Мін | дБ (А) | 30 / 26 / 23 | 36 / 32 / 29 | 38 / 34 / 30 |
| Шумовий показник | | Макс/Сер/Мін | дБ (А) | 44 / 42 / 39 | 57 / 51 / 47 | 50 / 46 / 42 |
| **Габаритні розміри** | | | | | | |
| Ширина | | | мм | 915 | 915 | 1072 |
| Висота | | | мм | 290 | 290 | 315 |
| Глибина | | | мм | 230 | 230 | 230 |
| Вага | | | кг | 11,5 | 11,5 | 14 |
| Гідравлічне підключення входу та виходу | | | ⌀ | G3/4" | G3/4" | G3/4" |
| Зовнішній діаметр підключення зливу конденсату | | | мм | 20 | 20 | 20 |

1. Умови охолодження: температура теплоносія на вході 7 °C, різниця температур 5°C, температура повітря на вході 27°C.
2. Умови нагрівання: теплоносій на вході 45°C, різниця температур 5°C, температура повітря на вході 20°C.
3. Шум перевіряється в напівбезеховому приміщенні.

## Фанкойл настіннного типу
## aroVAIR WN 25-45

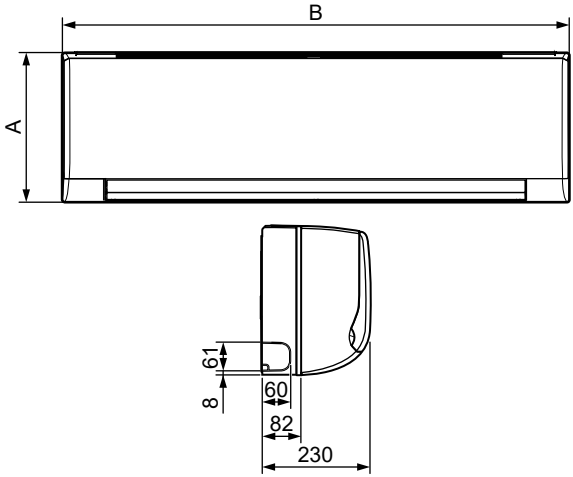


| | A | B |
|---|---|---|
| VA 3-025 WN | 290 мм | 915 мм |
| VA 3-035 WN | 290 мм | 915 мм |
| VA 3-045 WN | 315 мм | 1 072 мм |

## Принципова схема підключення фанкойлу

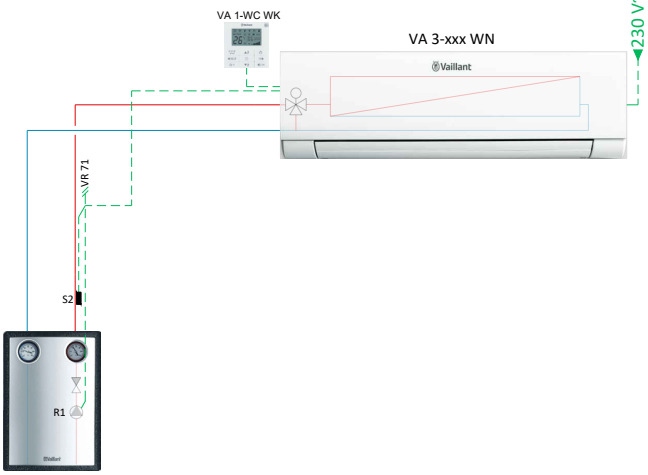

## Фанкойл консольного типу
## aroVAIR CN 15-70




**Особливості**
- Інверторний двигун
- Встановлення на підлогу або на стелю
- Вентилятор із 7 рівнями швидкості (за умови наявності пульта керування арт.0010025096 (опція))

**Оснащення**
- Можливість інтегрування пульта керування арт.0010035096 (опція)
- 3-ходовий клапан доступний як аксесуар

| Назва | | Швидкість | Од. | VA 2-015 CN | VA 2-035 CN | VA 2-045 CN | VA 2-070 CN |
|---|---|---|---|---|---|---|---|
| Номер для замовлення | | | | 0010035091 | 0010035092 | 0010035093 | 0010035094 |
| **Технічні характеристики** | | | | | | | |
| Параметри живлення | | | В/Ф/Гц | 220-240 /1/ 50 | | | |
| Витрата повітря | | Макс/Сер/Мін | $м^3$/год | 255/170/150 | 595/470/340 | 790/580/410 | 1360/1015/685 |
| Охолодження (1) | Потужність | Макс/Сер/Мін | кВт | 1.50/1.06/0.92 | 3.50/2.89/2.22 | 4.30/3.48/2.71 | 7.35/6.12/4.57 |
| | Витрата теплоносія | Макс/Сер/Мін | л/год | 310/210/180 | 610/510/400 | 770/730/620 | 1280/1100/810 |
| | Втрати тиску | Макс/Сер/Мін | кПа | 15.1/7.63/5.84 | 35.1/24.41/14.82 | 54.2/36.22/22.78 | 44.1/33.7/19.41 |
| Опалення (2) | Потужність | Макс/Сер/Мін | кВт | 1.57/1.07/0.92 | 3.50/2.87/2.19 | 4.30/3.43/2.60 | 8.05/6.46/4.71 |
| | Втрати тиску | Макс/Сер/Мін | кПа | 15.1/7.63/5.84 | 35.1/24.41/14.82 | 54.3/36.87/22.32 | 46.9/31.9/18.16 |
| Споживана електрична потужність | | Макс/Сер/Мін | Вт | 15/9/8 | 26/17/10 | 50/25/14 | 113/53/ 22 |
| Шумовий показник (3) | | Макс/Сер/Мін | дБ (А) | 34/24/21 | 38/32/25 | 46/38/30 | 52/44/33 |
| Шумовий показник | | Макс/Сер/Мін | дБ (А) | 47 / 37 / 34 | 52 / 45 / 37 | 59 / 52 / 43 | 64 / 58 / 49 |
| **Габаритні розміри** | | | | | | | |
| Ширина | | | мм | 790 | 1240 | 1240 | 1360 |
| Висота | | | мм | 495 | 495 | 495 | 591 |
| Глибина | | | мм | 200 | 200 | 200 | 200 |
| Вага | | | кг | 18 | 25,5 | 25,5 | 32,5 |
| Гідравлічне підключення входу та виходу | | | ⌀ | G3/4" | G3/4" | G3/4" | G3/4" |
| Зовнішній діаметр підключення зливу конденсату | | | мм | 18,5 | 18,5 | 18,5 | 18,5 |

1. Умови охолодження: температура теплоносія на вході 7 °C, різниця температур 5°C, температура повітря на вході 27°C.
2. Умови нагрівання: теплоносій на вході 45°C, різниця температур 5°C, температура повітря на вході 20°C.
3. Шум перевіряється в напівбезеховому приміщенні.

## Фанкойл консольного типу
## aroVAIR CN 15-70

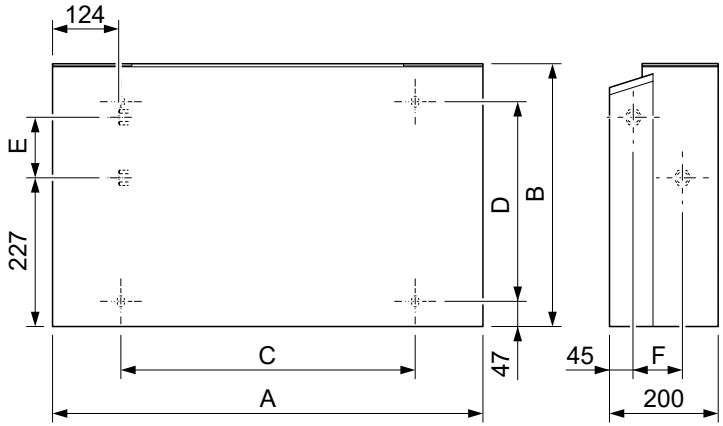


| | VA 2-015 CN | VA 2-035 CN | VA 2-045 CN | VA 2-070 CN |
|---|---|---|---|---|
| A | 790 мм | 1240 мм | 1240 мм | 1360 мм |
| B | 495 мм | 495 мм | 495 мм | 591 мм |
| C | 534 мм | 984 мм | 984 мм | 1104 мм |
| D | 375 мм | 375 мм | 375 мм | 391 мм |
| E | 123 мм | 123 мм | 123 мм | 219 мм |
| F | 93 мм | 93 мм | 93 мм | 102 мм |

## Принципова схема підключення фанкойлу

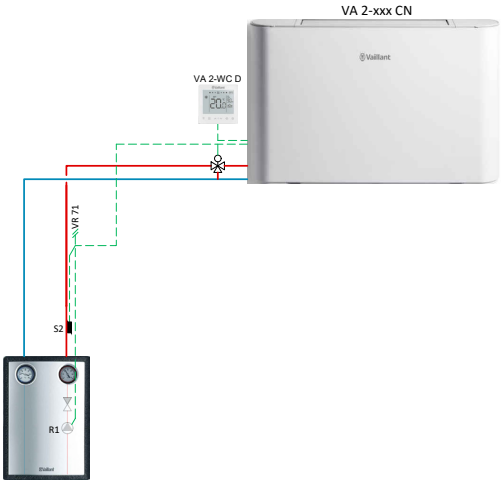

# Фанкойл касетного типу
# aroVAIR KN 35-100



**Особливості**
- Розподіл повітряного потоку на 360˚
- Наявний вхід для подачі свіжого повітря
- Монтаж на стелю
- Інтерфейс ModBus
- Можливість роботи в каскаді (виключно моделі 5 кВт і 10 кВт)

**Оснащення**
- Постачається з бездротовим пультом керування
- Пиловий фільтр
- Вбудований насос для відведення конденсату

| Назва | | Швидкість | Од. | VA 2-035 KN | VA 2-050 KN | VA 2-100 KN |
|---|---|---|---|---|---|---|
| Номер для замовлення: фанкойл<br>панель | | | | 800018470<br>800018475 | 800018473<br>800018476 | 800018474<br>800018476 |
| **Технічні характеристики** | | | | | | |
| Параметри живлення | | | В/Ф/Гц | 220-240 /1/ 50 | | |
| Витрата повітря | | Макс/Сер/Мін | м³/год | 610 / 477 / 381 | 1090 / 819 / 549 | 2059 / 1462 / 971 |
| Охолодження (1) | Потужність | Макс/Сер/Мін | кВт | 3,96 / 3,26 / 2,76 | 5,86 / 4,55 / 2,72 | 11,55 / 9,24 / 6,48 |
| | Витрата теплоносія | | л/год | 690 | 1010 | 2000 |
| | Втрати тиску | | кПа | 11,5 | 33 | 32 |
| Опалення (2) | Потужність | Макс/Сер/Мін | кВт | 4,08 / 3,34 / 2,73 | 6,78 / 5,39 / 3,63 | 12,46 / 9,95 / 6,9 |
| | Втрати тиску | | кПа | 12,68 | 38 | 37 |
| Макс. споживана електрична потужність | | | Вт | 37 | 40 | 190 |
| Шумовий показник (3) | | Макс/Сер/Мін | дБ (А) | 42 / 36 / 30 | 39,8 / 32,3 / 22,3 | 51,5 / 44,2 / 32 |
| Шумовий показник | | Макс/Сер/Мін | дБ (А) | 54 / 48 / 42 | 41 / 33 / 24 | 52 / 45 / 33 |
| **Габаритні розміри фанкойла** | | | | | | |
| Ширина | | | мм | 575 | 840 | 840 |
| Висота | | | мм | 261 | 204 | 288 |
| Глибина | | | мм | 575 | 840 | 840 |
| Вага | | | кг | 16,5 | 19,3 | 25,9 |
| Гідравлічне підключення входу та виходу | | | ⌀ | G3/4" | G3/4" | G3/4" |
| Зовнішній діаметр підключення зливу конденсату | | | мм | 25 | 25 | 25 |

1. Умови охолодження: температура теплоносія на вході 7 ˚C, різниця температур 5˚C, температура повітря на вході 27˚C.
2. Умови нагрівання: теплоносій на вході 45˚C, різниця температур 5˚C, температура повітря на вході 20˚C.
3. Шум перевіряється в напівбезеховому приміщенні.

## Фанкойл касетного типу
## aroVAIR KN 35-100

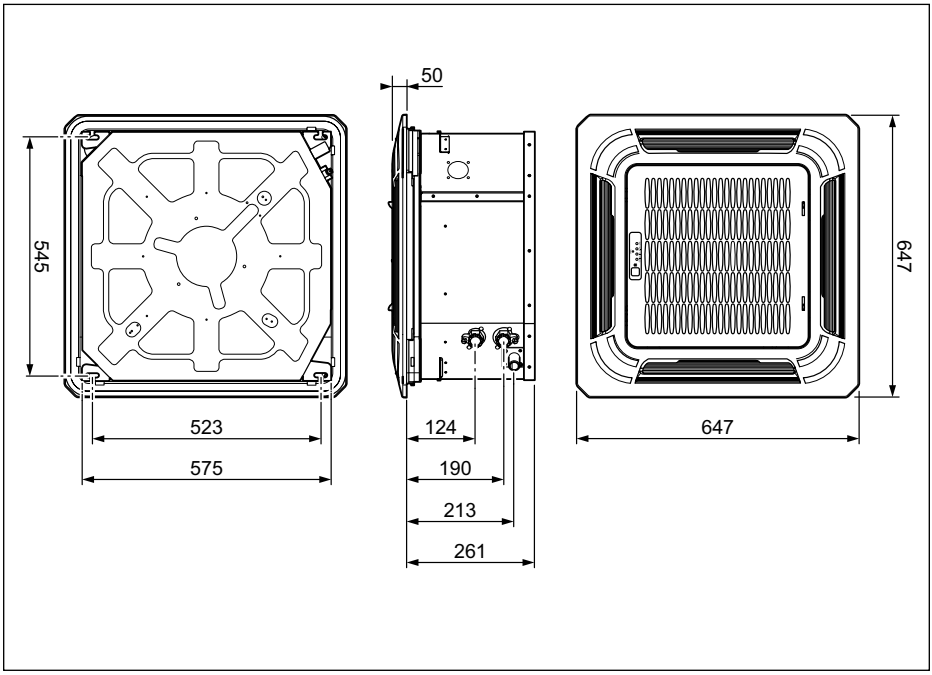


## Принципова схема підключення фанкойлу

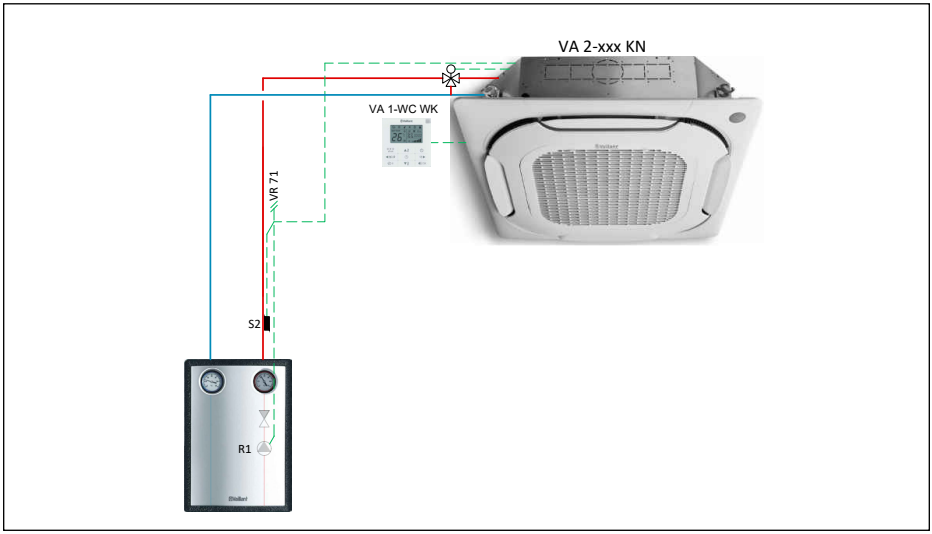

# Фанкойл канального типу
# aroVAIR DN 20-110



**Особливості**
- Встановлення в підвісну стелю
- Інверторний двигун
- Можливість роботи в різному діапазоні повітряного напору (0-12-30-50 Па) для адаптації роботи до конкретної системи
- Інтерфейс ModBus
- Можливість роботи в каскаді

**Оснащення**
- Опціональний 3-ходовий клапан
- Інверторний двигун
- У комплекті пиловий фільтр на всмоктуванні

| Назва | | Швидкість | Од. | VA 2-020 DN | VA 2-040 DN | VA 2-060 DN | VA 2-090 DN | VA 2-110 DN |
|---|---|---|---|---|---|---|---|---|
| Номер для замовлення | | | | 8000016390 | 8000016391 | 8000016392 | 8000016393 | 8000016394 |
| **Технічні характеристики** | | | | | | | | |
| Параметри живлення | | | В/Ф/Гц | 220-240 /1/ 50 | | | | |
| Витрата повітря | | Макс/ Сер/Мін | $м^3$/год | 374/301/228 | 736/584/436 | 1022/ 810/552 | 1650/ 1201/746 | 1750/ 1222/912 |
| Стандартний зовнішній статичний тиск | | | | 12 Па (за замовчуванням); змінити цей параметр можна на платі | | | | |
| Охолодження (1) | Потужність | Макс/ Сер/Мін | кВт | 2,45/ 2,05/1,59 | 4,25/ 3,69/2,88 | 5,85/ 4,88/3,66 | 9,05/ 7,1/4,97 | 10,08/ 7,25/6,02 |
| | Витрата теплоносія | | л/год | 422 | 732 | 1008 | 1560 | 1738 |
| | Втрати тиску | | кПа | 17 | 19 | 34 | 32 | 27 |
| Опалення (2) | Потужність | Макс/ Сер/Мін | кВт | 2,68/ 2,24/1,83 | 5,00/ 4,31/3,36 | 6,90/ 5,66/4,21 | 11,00/ 8,02/5,41 | 11,83/ 8,32/6,78 |
| | Втрати тиску | | кПа | 17 | 21 | 38 | 33 | 26 |
| Макс. споживана електрична потужність | | | Вт | 17 | 34 | 64 | 119 | 119 |
| Шумовий показник (3) | | Макс/ Сер/Мін | дБ (А) | 39/ 33/25 | 43/ 37,5/30 | 49,5/ 43,5/34 | 54,5/ 46/34 | 49,5/ 42,5/ 33,5 |
| Шумовий показник | | Макс/ Сер/Мін | дБ (А) | 53/47/39,5 | 57/51/44 | 64/58/49 | 67/61/50 | 68/58/49 |
| **Габаритні розміри** | | | | | | | | |
| Ширина | | | мм | 850 | 1131 | 1226 | 1592 | 1879 |
| Висота | | | мм | 482 | 482 | 482 | 482 | 482 |
| Глибина | | | мм | 243 | 243 | 243 | 243 | 243 |
| Вага | | | кг | 14 | 19,2 | 21,7 | 27,7 | 33,8 |
| Підключення, лінія подачі/ зворот-на лінія гідравлічного контуру | | | ⌀ | 2 x Rc 3/4" | 2 x Rc 3/4" | 2 x Rc 3/4" | 2 x Rc 3/4" | 2 x Rc 3/4" |
| Зовнішній діаметр підключення зливу конденсату | | | мм | 24 | 24 | 24 | 24 | 24 |

1. Умови охолодження: температура теплоносія на вході 7 °C, різниця температур 5°C, температура повітря на вході 27°C.
2. Умови нагрівання: теплоносій на вході 45°C, різниця температур 5°C, температура повітря на вході 20°C.
3. Шум перевіряється в напівбезеховому приміщенні.

## Фанкойл канального типу
## aroVAIR DN 20-110

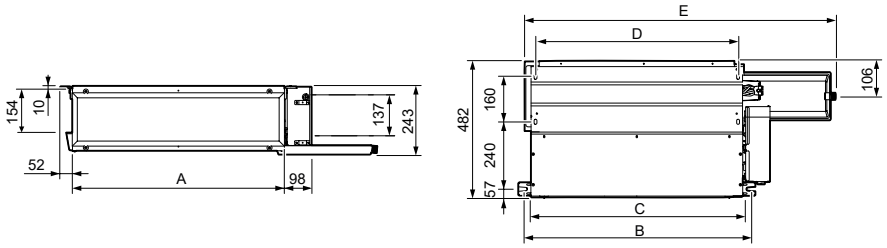


| | VA 2-020 DN | VA 2-040 DN | VA 2-060 DN | VA 2-090 DN | VA 2-110 DN |
|---|---|---|---|---|---|
| A | 415 мм | 695 мм | 790 мм | 1155 мм | 1445 мм |
| B | 513 мм | 793 мм | 888 мм | 1253 мм | 1543 мм |
| C | 475 мм | 755 мм | 850 мм | 1215 мм | 1505 мм |
| D | 442 мм | 722 мм | 817 мм | 1182 мм | 1472 мм |
| E | 632 мм | 908 мм | 1003 мм | 1368 мм | 1658 мм |

## Принципова схема підключення фанкойлу

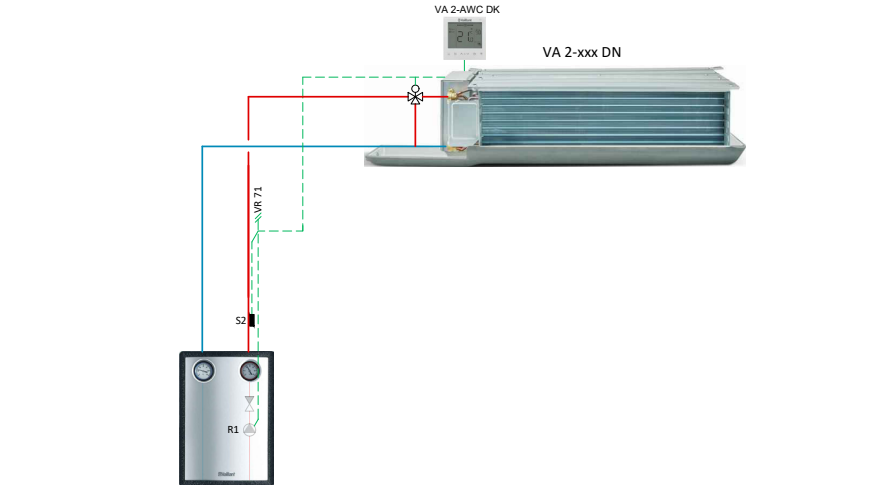

## Пульти керування для фанкойлів aroVAIR

| Аксесуари | Опис | Номер для зам. |
|---|---|---|
|  | Пульт дистанційного керування для настінних фанкойлів aroVAIR WN та касетних фанкойлів aroVAIR KN | йде в комплекті поставки |
|  | VA 2-WC C. Провідний пульт керування до фанкойлів консольного типу CN | **0010035096** |
|  | VA 2-AWC DK. Провідний пульт керування до фанкойлів канального типу DN і касетного типу 2-050-100 KN | **8000022076** |
|  | VA 1-WC WK. Провідний пульт керування до фанкойлів настінного типу WN і фанкойлів касеткого типу 2-035 KN | **0020244354** |
|  | VA 2-WC D. Провідний пульт керування до фанкойлів консольного типу CN (монтаж фанкойлу на підлозі) | **0010045959** |

# Аксесуари для фанкойлів aroVAIR

| Аксесуари | Опис | Номер для зам. |
|---|---|---|
|  | **VA 2-3WV C**<br>Гідравлічні підключення з триходовим клапаном до консольних CN фанкойлів 1,5 – 4,5 кВт | **0010035095** |
|  | **VA 2-3WV 070 C**<br>Гідравлічні підключення з триходовим клапаном до консольних CN фанкойлів 7 кВт | **0010035910** |
|  | **VA 2-A3WV D**<br>Гідравлічні підключення з триходовим клапаном до канальних DN фанкойлів | **8000022945** |
|  | **VA 2-A3WV 035K**<br>Гідравлічні підключення з триходовим клапаном до касетних фанкойлів 2-035 KN | **8000029837** |
|  | **VA 2-A3WV 050-100K**<br>Гідравлічні підключення з триходовим клапаном до касетних фанкойлів 2-050-100 KN | **8000022077** |
|  | **VAZ-015-070-F1**<br>Ніжки для встановлення на підлогу консольних CN фанкойлів 7 кВт | **0010035730** |
|  | Піддон збору конденсату до фанкойлів касетного типу 2-035 KN. | **0010035306** |
|  | **VA 2-ADP 050-100K**<br>Піддон збору конденсату до фанкойлів касетного типу 2-050-100 KN. | **8000022078** |
|  | **VA 2-035 KPN**<br>Панель до фанкойлу касетного типу 2-035 KN. | **8000018475** |
|  | **VA 2-050-100 KPN**<br>Панель до фанкойлів касетного типу 2-050-100 KN. | **8000018476** |

## Пульти керування
### Фанкойл / Сумісність керування

| Фанкойл/ Пульт керування | Настінний VA 3-xxx WN | Консольний VA 2-xxx CN | |
|---|---|---|---|
| | 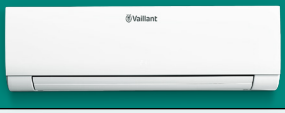 |  | |
| VA 2-WC C 0010035096 | |  (для настінного монтажу) | |
| VA 2-AWC DK 8000022076 | | | |
| VA 1-WC WK 0020244354 |  | | |
| VA 2-WC D 0010045959 | |  (для монтажу на підлозі) | |
| Пульт керування (в комплекті поставки) |  | | |

## Пульти керування
### Фанкойл / Сумісність керування

| | Канальний VA 2-xxx DN | Касетний VA 2-050-100 KN | Касетний VA 2-035 KN |
|---|---|---|---|
| |  |  |  |
| |  |  | |
| | | |  |
| | | | |
| | |  |  |


Vaillant

# Системи приточно-витяжної вентиляції

## Централізована система вентиляції

### Системи вентиляції з рекуперацією тепла

recoVAIR VAR 150/4 – 360/4 ..... **132**

### Аксесуари для систем вентиляції з рекуперацією тепла

recoVAIR VAR 150/4 – 360/4 ..... **133**
Вентиляційні решітки і ковпаки ..... **134**
Аксесуари для тунельних повітропроводів (52 мм x 132 мм) ..... **135**
Аксесуари для системи круглих каналів, діаметр 75/62 ..... **136**
Аксесуари для системи круглих каналів, діаметр 92/75 ..... **138**
Труби EPP діаметром 180 мм / 150 мм ..... **139**
Труби EPP діаметром 210 мм / 180 мм ..... **140**
Багатоконтактні розподілювачі ..... **141**
Дизайнерські решітки круглі ..... **142**
Дизайнерська решітка прямокутна ..... **142**

## Локальна система вентиляції

### Системи локальної вентиляції

VAR 60/2 ..... **144**

### Аксесуари для систем локальної вентиляції

VAR 60/2 ..... **145**

# Системи вентиляції з рекуперацією тепла
## recoVAIR VAR 150/4 – 360/4



**Особливості**
- Забезпечує високу якість повітря у приміщенні для здорового і комфортного мікроклімату
- Підтримує вологість і вміст $CO_2$ у приміщенні на заданому рівні
- Адаптує свою роботу залежно від умов ззовні і всередині приміщення
- Потужні фільтри для очищення запиленого повітря. Система рекуперації запобігає потраплянню пилу в приміщення, так як немає необхідності відкривати вікна для провітрювання
- Зберігає до 98% тепла витяжного повітря
- Рівномірне провітрювання всіх приміщень у будинку
- Моніторинг та облік збереженої енергії
- Можливість роботи у системах опалення з газовими котлами, сонячними колекторами, тепловими насосами тощо

**Оснащення**
- Вбудований датчик вологості
- Датчик $CO_2$ замовляється як додатковий аксесуар
- Вбудована байпасна заслінка для вентиляції приміщення, виключаючи рекуперативний теплообмінник
- Вбудована система фільтрації у стандартному виконанні або фільтри для сильно запиленого повітря, у якості опції
- Електричний нагрівач для захисту від замерзання (опція)
- Можливість автономної роботи без додаткової автоматики або інтеграція у систему опалення через регулятор VRC 700/720

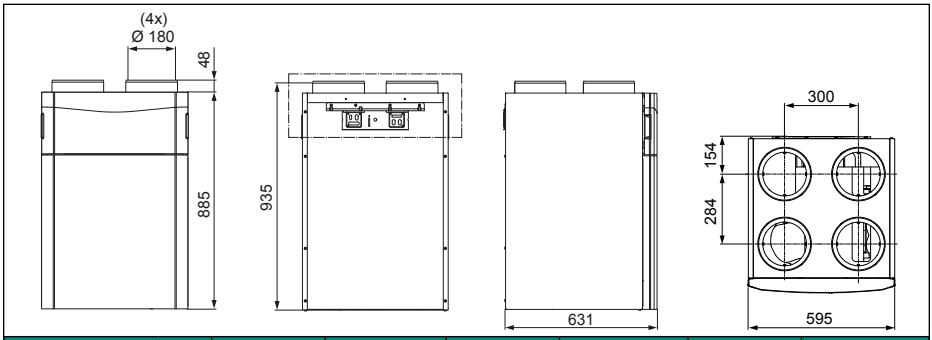


| Позначення | recoVAIR VAR150/4 R | recoVAIR VAR 150/4 L | recoVAIR VAR260/4 | recoVAIR VAR 260/4 E | recoVAIR VAR360/4 | recoVAIR VAR360/4 E |
|---|---|---|---|---|---|---|
| Номер для замовлення | 0010016049 | 0010016050 | 0010016046 | 0010016354 | 0010016045 | 0010016355 |
| | | | | | | |
| **Технічні характеристики** | | | | | | |
| Максимальні витрати повітря | $м^3$/год | 150 | | 260 | | 360 | |
| Орієнтовна максимальна площа приміщення | $м^2$ | до 90 | | 190 | | 290 | |
| Тип монтажу | | на стелю | | на стіну або стаціонарно | | | |
| Тип теплообмінника | | звичайний | | звичайний | ентальпійний | звичайний | ентальпійний |
| Ефективність рекуперації тепла | % | 77 | 77 | 85 | 81* | 83 | 80* |
| Тиск подачі | Па | 170 | 170 | 180 | 200 | 180 | 200 |
| Споживана ел. потужність макс. | Вт | 684 | 684 | 1170 | 1170 | 1842 | 1842 |

* Значення без урахування утилізації теплоти конденсації вологи.

## Аксесуари для систем вентиляції з рекуперацією тепла recoVAIR VAR 150/4 – 360/4

| Аксесуари | Опис | Номер для зам. |
|---|---|---|
|  | **VAZ S4/1 Дистанційний перемикач для recoVAIR**<br>Для управління recoVAIR цей перемикач дає можливість вибирати різні рівні вентилятора вручну відповідно до вимог користувача. Вбудований регулятор вологості пристрою recoVAIR включається в автоматичному режимі. Для електричного під'єднання перемикача необхідний трижильний кабель (наднизька напруга) | **0020171202** |
|  | **VAZ CO2/1 Датчик $CO_2$**<br>Датчики для підвищення якості кімнатного повітря вимірюють вміст $CO_2$ для регулювання швидкості потоку повітря. Можуть застосовуватися лише спільно з контролером VRC 700/720 | **0020184869** |

## Комплект фільтрів

| Аксесуари | Найменування | Номер для зам. |
|---|---|---|
|  | G4/F7 150/4 Фільтруючий елемент для recoVAIR VAR150/4 | **0020180808** |
|  | G4/F7 360/260/4 Фільтруючий елемент для recoVAIR VAR260/4, VAR360/4 | **0020180809** |
| | G4/F9 360/260/4 Фільтруючий елемент для recoVAIR VAR260/4, VAR360/4 для повітря з великою кількістю дрібного пилу | **0020180873** |

## Електричний нагрівач

| Аксесуари | Найменування | Номер для зам. |
|---|---|---|
|  | Електричний нагрівач повітря для запобігання замерзанню до recoVAIR VAR360/4, 1500 Вт | **0020180799** |
| | Електричний нагрівач повітря для запобігання замерзанню до recoVAIR VAR260/4, 1000 Вт | **0020180800** |
| | Електричний нагрівач повітря для запобігання замерзанню до recoVAIR VAR150/4, 600 Вт | **0020180801** |

## Вентиляційні решітки і ковпаки

| Аксесуари | Опис | Номер для зам. |
|---|---|---|
|  | **Вентиляційна решітка настінна**<br>**Колір:** антрацит<br>**Матеріал:** листова оцинкована сталь<br>VAZ-G150 Діаметр 150 мм<br>VAZ-G160 Діаметр 160 мм<br>VAZ-G180 Діаметр 180 мм | <br><br><br>**0010031856**<br>**0010031858**<br>**0010031861** |
|  | **Вентиляційна решітка настінна**<br>**Колір:** білий<br>**Матеріал:** листова оцинкована сталь<br>VAZ-G150 Діаметр 150 мм<br>VAZ-G160 Діаметр 160 мм<br>VAZ-G180 Діаметр 180 мм | <br><br><br>**0010031872**<br>**0010031873**<br>**0010031874** |
|  | **Вентиляційний ковпак, прохід через покрівлю**<br>**Колір:** чорний<br>VAZ-G150 Діаметр 150 мм, довжна 1000 мм<br>VAZ-G150 Діаметр 150 мм, довжна 1750 мм<br>VAZ-G180 Діаметр 180 мм, довжна 1000 мм<br>VAZ-G180 Діаметр 180 мм, довжна 1750 мм | <br><br>**0020050361**<br>**0020189015**<br>**0020050360**<br>**0020189009** |
|  | **Вентиляційна решітка зовнішня**<br>**Матеріал:** нержавіюча сталь<br><br>VAZ-G150 Діаметр 150 мм<br>VAZ-G180 Діаметр 180 мм | <br><br><br>**0020211861**<br>**0010024159** |
|  | **VAZ-F52 Настінний вихід з двома з'єднаннями для тунельного перехідника 52 x 132 мм**<br><br>Застосовується для оформлення вертикального виходу з похилого даху (25-50°) діаметром 180/150 мм, 210/180 мм<br><br>**Колір:** чорний | **0020180856** |

## Аксесуари для тунельних повітропроводів (52 мм x 132 мм)

| Аксесуари | Опис | Номер для зам. |
|---|---|---|
|  | **VAZ-F52 Труба тунельна в бухтах 132 x 52 мм - 20 м**<br><br>**Колір:** сірий | **0020180835** |
|  | **VAZ-F52 Кутник вертикальний 90˚ тунельний 132 x 52 мм**<br><br>**Комплектація:** 1 кутник, ущільнення, швидкознімне кріплення | **0020180837** |
|  | **VAZ-F52 Кутник горизонтальний 90˚ тунельний 132 x 52 мм**<br><br>**Комплектація:** 1 кутник, ущільнення, швидкознімне кріплення | **0020180838** |
|  | **VAZ-F52 З'єднувальний / ущільнюючий елемент тунельний 132 x 52 мм**<br><br>**Комплектація:** 1 з'єднувач, ущільнення, швидкознімне кріплення | **0020180839** |
|  | **VAZ-F52 Перехідник тунельний 132 x 52 мм**<br><br>**Комплектація:** 1 перехідник, ущільнення, швидкознімне кріплення | **0020180840** |
|  | **VAZ-F52 Кутове 90˚ підключення дифузора тунельне 132 x 52 мм - DN 125**<br>**Комплектація:** 1 монтажна пластина, ущільнення, швидкознімне кріплення, ущільнювальна кришка для захисту від пилу | **0020180844** |
|  | **VAZ-F52 Підлоговий розподілювач до двох перехідників 132 x 52 мм,**<br><br>**Матеріал :** сталь | **0020203697** |
|  | **VAZ-F52 Настінний розподілювач до двох перехідників 132 x 52 мм**<br><br>**Матеріал :** пластик | **0020180848** |
|  | **VAZ-F52 Дросель об'ємного потоку для прямокутного виходу повітря** | **0020231952** |
| 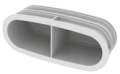 | **VAZ-F52 Тунельні заглушки, діаметром 52 x 132 мм (10 шт.)** | **0020231944** |

# Аксесуари для системи круглих каналів, діаметр 75/62

| Аксесуари | Опис | Номер для зам. |
|---|---|---|
|  | **VAZ- B75 Гнучка труба сіра, L=40 м**<br>**Колір:** сірий<br><br>**Діаметр 75/62 мм** | **0020180824** |
|  | **VAZ- B75 Набір запасних ущільнювачів (10 шт.)**<br><br>**Для гнучкої труби діаметром 75/62 мм** | **0020180826** |
|  | **VAZ- B75 З'єднувальний перехідник прямий, діаметр 75/62 мм**<br><br>**Комплектація:** 1 з'єднувач, ущільнення, швидкознімний застіб для підключення гнучкого повітряного шланга до повітряного колектора | **0020180883** |
|  | **VAZ- B75 З'єднувальний перехідник кутовий, діаметр 75/62 мм**<br><br>**Комплектація:** 1 з'єднувач кутовий, ущільнення, швидкознімний застіб для підключення гнучкого повітряного шланга до повітряного колектора | **0020176829** |
|  | **VAZ- B75 З'єднувач кутовий з кріпильною основою, діаметр 75/62 мм**<br><br>**Комплектація:** 1 з'єднувач кутовий з кріпильною основою, ущільнення, швидкознімний застіб для підключення гнучкого повітряного шланга до повітряного колектора | **0020176830** |
|  | **VAZ- B75 З'єднувач кутовий, діаметр 75/62 мм**<br><br>**Комплектація:** 1 з'єднувач кутовий, ущільнення, швидкознімне кріплення | **0020176826** |
|  | **VAZ- B75 З'єднувач прямий, діаметр 75/62 мм**<br><br>**Комплектація:** 1 з'єднувач кутовий, ущільнення, швидкознімне кріплення | **0020176831** |
|  | **VAZ-B75 Хрестовина кругла 75/62 мм (2 шт)**<br>**Комплектація:** 2 хрестовини, ущільнення, швидкознімне кріплення | **0010024150** |

# Аксесуари для системи круглих каналів, діаметр 75/62

| Аксесуари | Опис | Номер для зам. |
|---|---|---|
|  | **VAZ-B75 Кутове підключення дифузора кругле 2x75/62 мм - DN 125**<br>**Комплектація:** 1 монтажна пластина, ущільнення, швидкознімне кріплення, ущільнювальна кришка для захисту від пилу | **0020176832** |
|  | **VAZ-B75 Пряме підключення дифузора кругле 75/62 мм - DN 125**<br>**Комплектація:** 1 монтажна пластина, ущільнення, швидкознімне кріплення, ущільнювальна кришка для захисту від пилу | **0020189343** |
|  | **VAZ-B75 Підлоговий розподілювач до двох адаптерів 75/62 мм,**<br>**Матеріал:** пластик | **0020203696** |
|  | **VAZ-F52 Настінний розподілювач до двох адаптерів 75/62 мм або 92/75мм,**<br>**Матеріал:** сталь | **0020180834** |
|  | **VAZ-B75 Дросель об'ємного потоку повітря,**<br><br>**Діаметр** 125 мм | **0020231951** |
|  | **VAZ-B75 Круглі заглушки, діаметром 75/62 мм (10 шт.)** | **0020231946** |

# Аксесуари для системи круглих каналів, діаметр 92/75

| Аксесуари | Опис | Номер для зам. |
|---|---|---|
|  | **VAZ-B92 Гнучка труба сіра, L=40 м**<br>**Колір:** сірий<br><br>**Діаметр 92/75 мм** | **0020180825** |
|  | **VAZ-F52 B92 Набір запасних ущільнювачів (10 шт.) Для гнучкої труби діаметром 92/75 мм** | **0020180832** |
|  | **Перехідний адаптор з круглої VAZ-B92 до тунельної труби VAZ-F52** | **0020180845** |
|  | **VAZ-B92 З'єднувальний перехідник прямий, діаметр 92/75 мм**<br>**Комплектація:** 1 з'єднувач, ущільнення, швидкознімний застіб для підключення гнучкого повітряного шланга до повітряного колектора | **0020180875** |
|  | **VAZ-B92 З'єднувальний перехідник кутовий, діаметр 92/75 мм**<br>**Комплектація:** 1 з'єднувач кутовий, ущільнення, швидкознімний застіб для підключення гнучкого повітряного шланга до повітряного колектора | **0020180876** |
|  | **VAZ-B92 З'єднувач кутовий з кріпильною основою, діаметр 92/75 мм**<br>**Комплектація:** 1 з'єднувач кутовий з кріпильною основою, ущільнення, швидкознімний застіб для підключення гнучкого повітряного шланга до повітряного колектора | **0020180877** |
|  | **VAZ-B92 З'єднувач кутовий, діаметр 92/75 мм**<br><br>**Комплектація:** 1 з'єднувач кутовий, ущільнення, швидкознімне кріплення | **0020180878** |
|  | **VAZ-B92 З'єднувач прямий, діаметр 92/75 мм**<br><br>**Комплектація:** 1 з'єднувач кутовий, ущільнення, швидкознімне кріплення | **0020180879** |
|  | **VAZ-B92 Кутове підключення дифузора кругле 92/75 мм - DN 125**<br>**Комплектація:** 1 монтажна пластина, ущільнення, швидкознімне кріплення, ущільнювальна кришка для захисту від пилу | **0020180880** |
|  | **VAZ-B92 Пряме підключення дифузора кругле 92/75 мм - DN 125**<br>**Комплектація:** 1 монтажна пластина, ущільнення, швидкознімне кріплення, ущільнювальна кришка для захисту від пилу | **0020180881** |
|  | **VAZ-B92 Набір фільтрів G2 (12 шт.)**<br>**Для використання з дифузором DN 125** | **0020180821** |

## Труби EPP діаметром 180 мм / 150 мм

| Аксесуари | Опис | Номер для зам. |
|---|---|---|
|  | **VAZ-U150 Ізолююча труба тонкостінна**<br><br>**Діаметр 180/150 мм, L= 500 мм**<br>**Діаметр 180/150 мм , L= 1000 мм** | <br><br>**0020210948**<br>**0020210947** |
|  | **VAZ-U150 Ізолюючий кутник, 90˚**<br><br>**Діаметр 180/150 мм** | **0020210950** |
|  | **VAZ-U150 Ізолююча муфта**<br><br>**Діаметр 180/150 мм** | **0020212527** |
|  | **VAZ-U150 Клапан ручного управління витратою повітря**<br><br>**Діаметр 150 мм**<br><br>**Матеріал: оцинкована листова сталь** | **0020231955** |

## Труби EPP діаметром 210 мм / 180 мм

| Аксесуари | Опис | Номер для зам. |
|---|---|---|
|  | **VAZ-U180 Ізолююча труба тонкостінна**<br><br>**Діаметр 210/180 мм, L= 500 мм,**<br>**Діаметр 210/180 мм , L= 1000 мм** | **0020210946**<br>**0020210945** |
|  | **VAZ-U180 Ізолюючий кутник, 90˚**<br><br>**Діаметр 210/180 мм** | **0020210949** |
|  | **VAZ-U180 VAZ-U180 Трійник 210/180 мм на трубу 180/150 мм** | **0010024162** |
|  | **VAZ-UP180 Глушник гнучкий DN180, L=1000 мм** | **0020231942** |
|  | **VAZ-U180 Клапан ручного управління витратою повітря**<br><br>**Діаметр 180 мм**<br><br>**Матеріал: оцинкована листова сталь** | **0020231956** |
|  | **VAZ-U180 Ізолююча муфта**<br><br>**Діаметр 210/180 мм** | **0020212528** |
|  | **VAZ-UP180 Кутник 210/180 мм, 90˚** | **0010023536** |

## Багатоконтактні розподілювачі

| Аксесуари | Опис | Номер для зам. |
|---|---|---|
|  | **VAZ-U Універсальний перехідник для підключення EPP труб до багатоканального колектора** | **0020050294** |
|  | **VAZ-U Відведення та розширення на 90° для багатоканального розподілювача** | **0020180814** |
|  | **VAZ-B Багатоз'єднувальний розподілювач для круглої труби. З'єднання: 17 шт**<br>Максимальна витрата повітря через розподілювач 360 м³/год,<br>Підходить для повітроводів діаметром 75/62 мм і діаметром 92/75 мм.<br>Розміри: ширина x висота x глибина: 603 x 420 x 210 мм | **0020176827** |
| 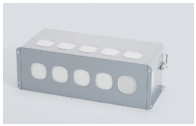 | **VAZ-B Багатоз'єднувальний розподілювач для круглої труби. З'єднання: 12 шт**<br>Максимальна витрата повітря через розподілювач 360 м³/год,<br>Підходить для повітроводів діаметром 75/62 мм і діаметром 92/75 мм.<br>Розміри: ширина x висота x глибина: 603 x 271 x 210 мм | **0020176828** |
|  | **VAZ-B Комбінований повітряний розподілювач для стельових установок**<br>Максимальна витрата повітря через розподілювач 150 м³/год,<br>Кількість: 'єднань шість з'єднань припливного та чотири витяжного повітря,<br>Підходять для круглого повітряного шланга діаметром 75/62 мм | **0020205891** |
|  | **VAZ-F Багатоз'єднувальний розподілювач для тунельної труби. З'єднання: 18 шт**<br>Максимальна витрата повітря через розподілювач 360 м³/год,<br>Підходить для тунельних повітроводів розміром 52 x 132 мм.<br>Розміри: ширина x висота x глибина: 603 x 420 x 210 мм | **0020203699** |
|  | **VAZ-F Багатоз'єднувальний розподілювач для тунельної труби. З'єднання: 18 шт**<br>Максимальна витрата повітря через розподілювач 360 м³/год,<br>Підходить для тунельних повітроводів розміром 52 x 132 мм.<br>Розміри: ширина x висота x глибина: 603 x 271 x 210 мм | **0020203700** |

## Дизайнерські решітки круглі

| Аксесуари | Опис | Номер для зам. |
|---|---|---|
|  | **Решітка із логотипом діаметром 125 мм**<br>**Колір: білий**<br><br>**Матеріал: пластик**<br>**Колір: білий**<br><br>**Матеріал: нерж. сталь** | <br><br>**0020197689**<br><br>**0020197690** |
|  | **Решітка діаметром 125 мм**<br><br>**Матеріал: пластик,**<br>**колір: білий**<br><br>**Матеріал: нерж. сталь** | <br><br>**0020212289**<br><br>**0020212290** |

## Дизайнерська решітка прямокутна

| Аксесуари | Опис | Номер для зам. |
|---|---|---|
|  | **Решітка прямокутна**<br><br>**Матеріал: пластик**<br>**колір: білий**<br><br>**Матеріал: нерж. сталь** | <br><br>**0020212291**<br><br>**0020212292** |

## Нотатки

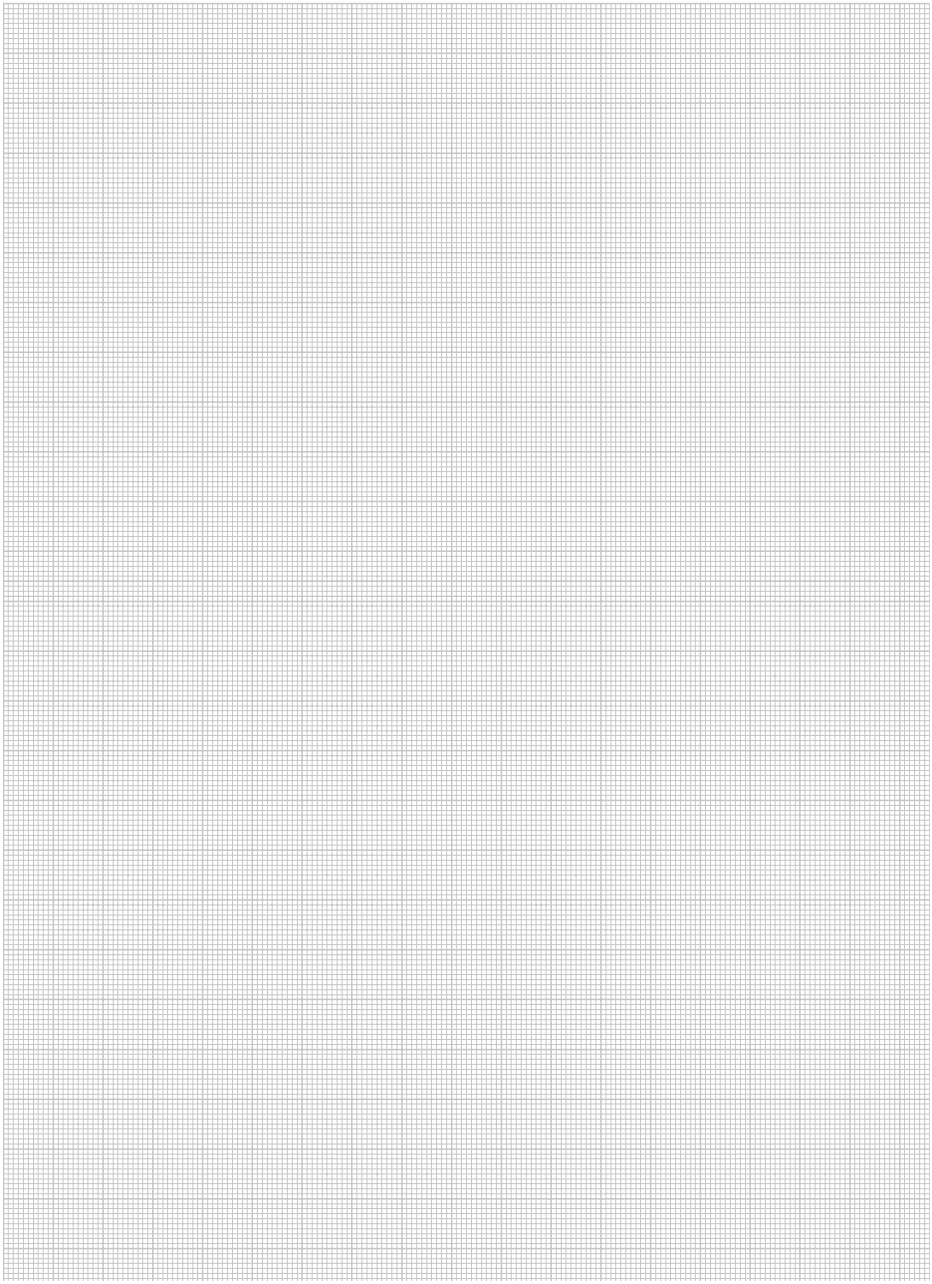

# Системи локальної вентиляції VAR 60/2






**Оснащення**
- Вбудований датчик вологості
- Керамічний регенеративний теплообмінник
- Вбудована система фільтрації повітря
- Можливість роботи в каскаді
- Панель керування з вбудованим датчиком $CO_2$ (опція)
- Пульт дистанційного керування (опція)

**Особливості**
- Підтримує комфортний і здоровий мікроклімат всередині приміщення
- Підтримує вологість і рівень вмісту вуглекислого газу у приміщенні на комфортному для користувача рівні
- Дозволяє знизити втрати тепла з вентиляцією і скоротити витрати на опалення/кондиціонування приміщення
- Низькі експлуатаційні витрати. Споживання електроенергії в режимі максимальної вентиляції 8,9 Вт
- Запобігає потраплянню пилу, пилку рослин та інших забруднень всередину приміщення
- Проста експлуатація: керамічний теплообмінник та фільтр із синтетичного матеріалу можна помити водою у побутових умовах. Фільтр багаторазового використання
- Низький рівень шуму
- Можливість провітрювати лише обрані кімнати у приміщенні, у вентиляції яких є необхідність
- Вентиляційний модуль встановлюється на зовнішній стіні будівлі. Не займає внутрішній простір, не вимагає встановлення повітроводів, не псує фасад будівлі

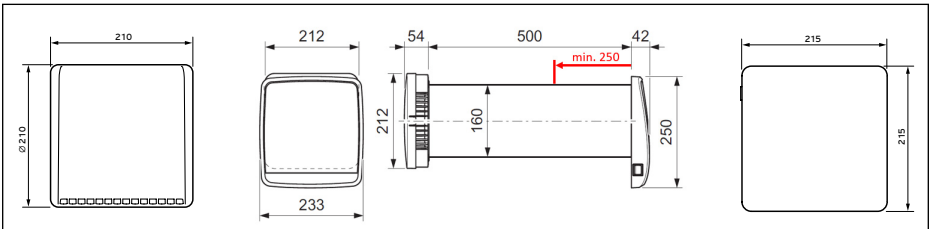


| Модель | Номер для замовлення | Продуктивність | Споживана потужність | ККД рекуперації тепла | Рівень звукової потужності | Клас фільтрів | Тип захисту | Вага |
|---|---|---|---|---|---|---|---|---|
| | | $м^3$/год | Вт | % | дБ(А) | | | кг |
| VAR 60/2 D Провідний | **0010047342** | 20/40/60 | 4,2...8,9 | 87,5 | 25,3 - 45,3 | – Iso грубого очищення 30 % (передній) – Iso грубого очищення 45 % (задній) | IPX4 | 3,5 |
| VAR 60/2 DW Безпровідний | **0010047367** | 20/40/60 | 4,2...8,9 | 87,5 | 25,3 - 45,3 | – Iso грубого очищення 30 % (передній) – Iso грубого очищення 45 % (задній) | IPX4 | 3,5 |

## Аксесуари
### для систем локальної вентиляції VAR 60/2

| Аксесуари | Опис | Номер для замовлення |
|---|---|---|
|  | **VAZ RC/2**<br>Пульт дистанційного керування | **0010047344** |
|  | **VAZ CPC/2**<br>Провідна панель керування з датчиком $CO_2$<br><br>Безпровідна панель керування з датчиком $CO_2$ | **0010047346**<br><br>**0010047366** |
|  | Монтажний канал діаметром<br>160 мм, довжина 500 мм | **0020236365** |
|  | **VAZ G160**<br>Зовнішня настінна решітка | **0010047348** |
|  | Набір фільтрів,<br>– Iso грубого очищення 30 % , 5 шт<br>– Iso грубого очищення 45 %, 5 шт | **0010047362** |
|  | Набір фільтрів,<br>– Iso грубого очищення 30 % , 5 шт | **0010047363** |
| 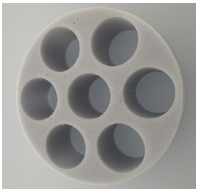 | Звуковий демпфер (для зменшення шуму) | **0010047352** |



# Сонячні колектори

Порівняльний огляд сонячних колекторів ..... **151**

**Плоскі сонячні колектори**

auroTHERM pro VFK 125/4 ..... **152**

auroTHERM VFK 135/3 VD та VFK 135/3 D ..... **154**

auroTHERM VFK 145/3 V ..... **156**

Кріпильні елементи для auroTHERM, auroTHERM pro/plus ..... **158**

Гідравлічні елементи для auroTHERM, auroTHERM pro/plus ..... **166**

**Станції для обладнання незакипаючих сонячних геліосистем**

auroFLOW plus VPM 15 D та VPM 30 D ..... **168**

**Аксесуари** ..... **170**

## Сонячні колектори
### Порівняльний огляд сонячних колекторів

| Параметр | auroTHERM | | | |
|---|---|---|---|---|
| | pro | classic (135) | | plus (145) |
| | VFK 125/4 | VFK 135/3 D | VFK 135/3 VD | VFK 145/3 V |
| Плоский сонячний колектор з високоміцним рифленим склом | • | • | • | • |
| Площа (брутто/нетто) | 2,51/2,33 | 2,51/2,33 | 2,51/2,33 | 2,51/2,33 |
| Нормативний ККД $\eta_0$ (згідно з EN 12975) | 70% | 75% | 73,6% | 73,7% |
| Коефіцієнт втрат тепла $k_1$, Вт/м$^2$K | 4,13 | 3,49 | 3,493 | 3,542 |
| Коефіцієнт втрат тепла $k_2$, Вт/м$^2$K$^2$ | 0,011 | 0,014 | 0,014 | 0,015 |
| Коефіцієнт прозорості скла $\tau$ | 91% | 91% | 91% | 91% |
| Коефіцієнт поглинання абсорбера $\alpha$ | 90% | 95% | 95% | 95% |
| Коефіцієнт випромінювання абсорбера $\varepsilon$ | 20% | 5% | 5% | 5% |
| Температура стагнації, °C (згідно з EN 12975) | 190 | 210 | 210 | 210 |

# Сонячні колектори
## Плоскі сонячні колектори auroTHERM pro VFK 125/4



**Особливості**
- Плоский сонячний колектор з гомогенною поверхнею скла, площа брутто 2,51 м²
- Високоміцне скло товщиною 3,2 мм
- Приготування гарячої води, нагрівання води в басейні та підтримання опалення
- Встановлення на похилий або горизонтальний дах, на фасад або на землю
- Вертикальне виконання
- Алюмінієва рама, анодована у чорний колір

**Оснащення**
- Алюмінієво-мідний абсорбер з високоселективним покриттям
- Невелика монтажна висота
- Невелика вага

**Примітка**
- Використовуйте лише оригінальний теплоносій для сонячних установок Vaillant

| Позначення | | VFK 125/4 |
|---|---|---|
| Номер для замовлення | | 0010038518 |
| | | |
| **Технічні характеристики** | | |
| Площа (брутто/нетто) | м² | 2,51/2,35 |
| Кількість теплоносія | л | 1,85 |
| Товщина теплоізоляції | мм | 40 |
| Макс. робочий тиск | бар | 10 |
| Коефіцієнт прозорості скла $\tau$ | % | 91 |
| Коефіцієнт поглинання абсорбера $\alpha$ | % | 91 |
| Коефіцієнт випромінювання абсорбера $\varepsilon$ | % | 20 |
| Температура стагнації (згідно з EN 12975) | °C | 190 |
| Нормативний ККД $\eta_0$ (згідно з EN 12975) | % | 70 |
| Коефіцієнт втрат тепла $k_1$ | Вт/м²K | 4,13 |
| Коефіцієнт втрат тепла $k_2$ | Вт/м²K² | 0,011 |
| Гідравлічні з'єднання до трубопроводів | мм (") | 16 (R 3/4") |
| Габаритні розміри: | | |
| Висота | мм | 2033 |
| Ширина | мм | 1233 |
| Глибина | мм | 80 |
| Вага | кг | 36 |

## Сонячні колектори
### Плоскі сонячні колектори auroTHERM pro VFK 125/4

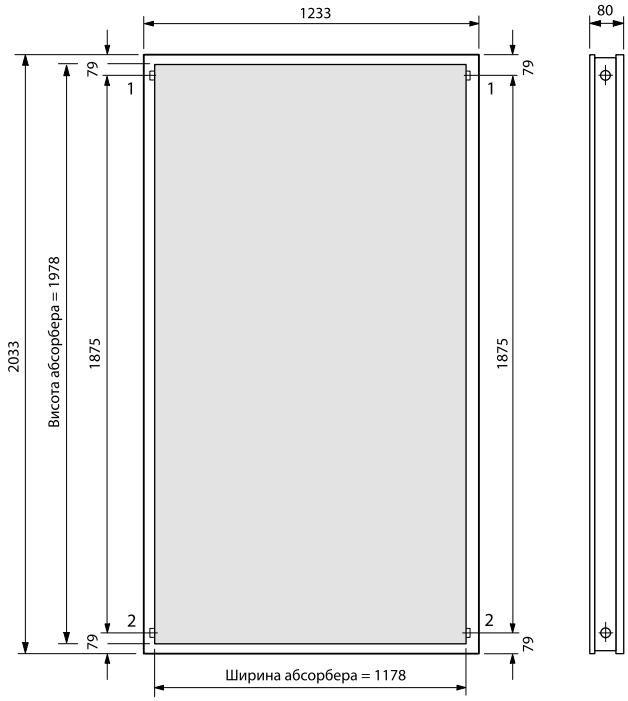


1 Подаюча магістраль (вихід теплоносія)
2 Зворотна магістраль (вхід теплоносія)

# Сонячні колектори
## Плоскі сонячні колектори auroTHERM VFK 135/3 VD та VFK 135/3 D



**Особливості**
- Плоский сонячний колектор з гомогенною поверхнею скла, площа брутто 2,51 м²
- Високоміцне скло товщиною 3,2 мм
- Приготування гарячої води, нагрівання води в басейні та підтримання опалення
- Встановлення на похилий або горизонтальний дах, на фасад або на землю
- Вертикальне виконання
- Алюмінієва рама, анодована у чорний колір
- Застосовуються лише у незакипаючих сонячних системах спільно зі станціями для сонячних колекторів VPM 15 D, VPM 30 D

**Оснащення**
- Алюмінієво-мідний абсорбер з високоселективним покриттям
- Невелика монтажна висота
- Невелика вага
- Плівка для захисту від сонячного випромінювання (необхідно видалити після введення системи в експлуатацію)

**Примітка**
- Використовуйте лише оригінальний теплоносій для сонячних установок Vaillant

| Позначення | | VFK135/3 VD | VFK135/3 D |
|---|---|---|---|
| Номер для замовлення | | 0010038523 | 0010038527 |
| | | | |
| **Технічні характеристики** | | | |
| Тип абсорбера | — | Змієвик, вертикальний | Змієвик, горизонтальний |
| Площа (брутто/нетто) | м² | 2,51/2,35 | 2,51/2,35 |
| Кількість теплоносія | л | 1,46 | 1,35 |
| Макс. робочий тиск | бар | 10 | 10 |
| Коефіцієнт прозорості скла τ | % | 91 | 91 |
| Товщина скла | мм | 3,2 | 3,2 |
| Коефіцієнт поглинання абсорбера α | % | 95 | 95 |
| Коефіцієнт випромінювання абсорбера ε | % | 5 | 5 |
| Температура стагнації (згідно з EN 12975) | °C | 210 | 210 |
| Нормативний ККД $\eta_0$ (згідно з EN 12975) | % | 73,6 | 75 |
| Коефіцієнт втрат тепла $k_1$ | Вт/м²K | 3,326 | 3,493 |
| Коефіцієнт втрат тепла $k_2$ | Вт/м²K² | 0,015 | 0,014 |
| Товщина теплоізоляції | мм | 40 | 40 |
| Макс. вітрове навантаження | кН/м² | 1,6 | 1,6 |
| Макс. снігове навантаження | кН/м² | 5,0 | 5,0 |
| Габаритні розміри | мм | 2033x1233x80 | 1233x2033x80 |
| Вага | кг | 36 | 35 |

## Сонячні колектори
### Плоскі сонячні колектори auroTHERM VFK 135/3 VD та VFK 135/3 D

**auroTHERM VFK135/3 D**

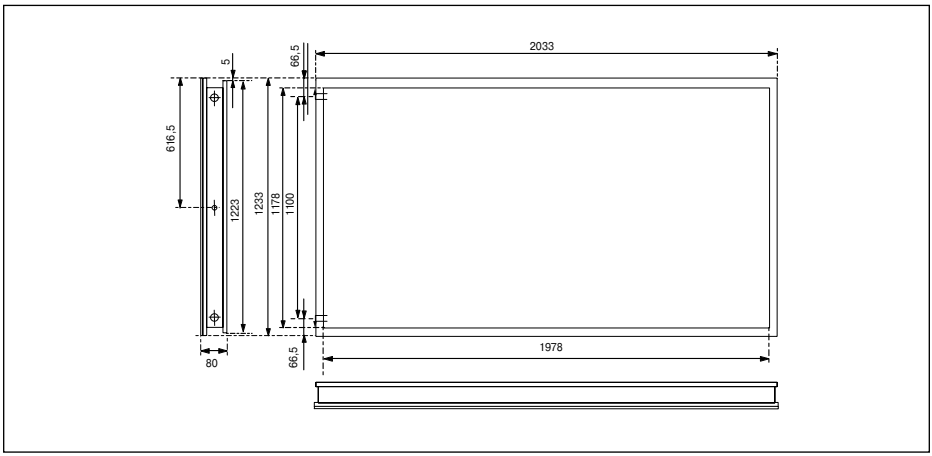


**auroTHERM VFK135/3 VD**

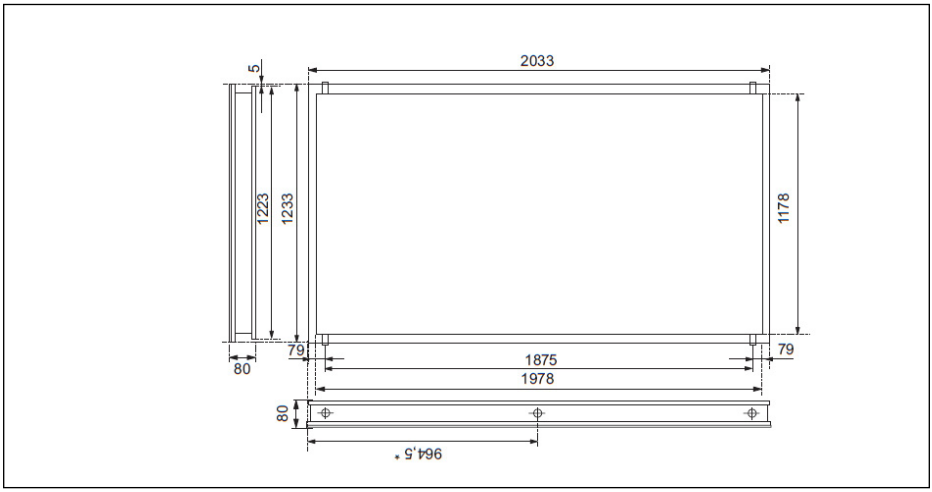

# Сонячні колектори
## Плоскі сонячні колектори auroTHERM VFK 145/3 V



**Особливості**
- Плоский сонячний колектор з гомогенною поверхнею скла, площа брутто 2,51 м²
- Високоміцне рифлене скло товщиною 3,2 мм
- Приготування гарячої води, нагрівання води у басейні та підтримання опалення
- Встановлення на похилий або горизонтальний дах, на фасад або на землю
- Вертикальне виконання (VFK 145 V)
- Алюмінієва рама, анодована у чорний колір

**Оснащення**
- Алюмінієво-мідний абсорбер з високоселективним покриттям
- Невелика монтажна висота
- Невелика вага

**Примітка**
- Використовуйте лише оригінальний теплоносій для сонячних установок Vaillant

| Позначення | | VFK 145/3 V |
|---|---|---|
| Номер для замовлення | | 0010038514 |
| | | |
| **Технічні характеристики** | | |
| Площа (брутто/нетто) | м² | 2,51/2,35 |
| Кількість теплоносія | л | 1,85 |
| Товщина теплоізоляції | мм | 40 |
| Макс. робочий тиск | бар | 10 |
| Коефіцієнт прозорості скла $\tau$ | % | 91 |
| Коефіцієнт поглинання абсорбера $\alpha$ | % | 95 |
| Коефіцієнт випромінювання абсорбера $\varepsilon$ | % | 5 |
| Температура стагнації (згідно з EN 12975) | °C | 210 |
| Нормативний ККД $\eta_0$ (згідно з EN 12975) | % | 73,7 |
| Коефіцієнт втрат тепла $k_1$ | Вт/м²K | 3,542 |
| Коефіцієнт втрат тепла $k_2$ | Вт/м²K² | 0,015 |
| Гідравлічні з'єднання до трубопроводів | мм (") | 16 (R 3/4") |
| Габаритні розміри: | | |
| Висота | мм | 2033 |
| Ширина | мм | 1233 |
| Глибина | мм | 80 |
| Вага | кг | 36 |

## Плоскі сонячні колектори auroTHERM VFK 145/3 V

### auroTHERM VFK 145/3 V

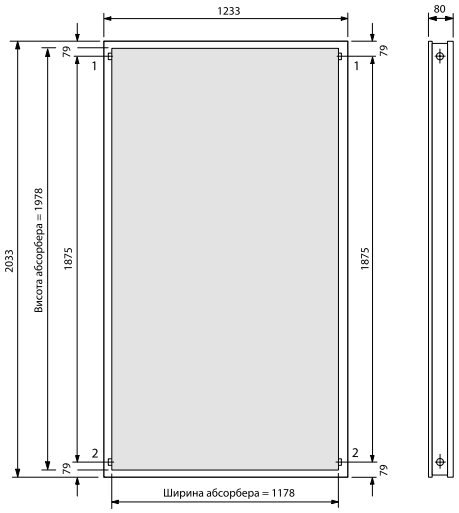


1 Подаюча магістраль (вихід теплоносія)
2 Зворотна магістраль (вхід теплоносія)

# Сонячні колектори
## Плоскі сонячні колектори
## Кріпильні елементи для auroTHERM, auroTHERM pro/plus
### Монтаж на похилому даху

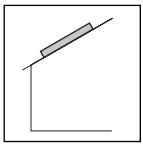

| | | Кількість колекторів у ряду: | 1 | 2 | 3 | 4 | 5 | 6 | 7 | 8 | 9 | 10 | 11 | 12 |
|---|---|---|---|---|---|---|---|---|---|---|---|---|---|---|
| У ряд по горизонталі | VFK 125/4, VFK 145 V | Комплект гідравлічного підключення VFK (базовий). Номер для зам. 0010033814 | 1 | | | | | | | | | | | |
| | | Комплект гідравлічного підключення VFK (додатковий, колектори у ряд по горизонталі). Номер для зам. 0020055181 | — | 1 | 2 | 3 | 4 | 5 | 6 | 7 | 8 | 9 | 10 | 11 |
| | | Комплект кріплень тип P (хвиляста черепиця, колектори у ряд по горизонталі). Номер для зам. 0020055174 | 1 | 2 | 3 | 4 | 5 | 6 | 7 | 8 | 9 | 10 | 11 | 12 |
| | | Комплект кріплень тип S, довжина анкера 28 мм (плоска черепиця, колектори у ряд по горизонталі). Ном. для зам. 0020080144 | | | | | | | | | | | | |
| | | Комплект кріплень тип S, довжина анкера 88 мм (плоска черепиця, колектори у ряд по горизонталі). Ном. для зам. 0020055184 | | | | | | | | | | | | |
| | | Універсальний комплект кріплень (колектори у ряд по горизонталі). Номер для зам. 0020059897 | | | | | | | | | | | | |
| | | Комплект монтажних рейок для вертикального колектора. Номер для зам. 0020059901 | 1 | 2 | 3 | 4 | 5 | 6 | 7 | 8 | 9 | 10 | 11 | 12 |
| | VFK 135/3 VD | Комплект гідравлічного підключення для колекторів VFK VD на плоскому і похилому даху (базовий). Номер для зам. 0010033829 | — | 1 | | | | | — | | | | | |
| | | Комплект для гідравлічного з'єднання колекторів один з одним, VFK VD (додатковий). Номер для зам. 0020165255 | — | 1 | 2 | 3 | 4 | 5 | — | | | | | |
| | | Комплект кріплень тип P (хвиляста черепиця, колектори у ряд по горизонталі). Номер для зам. 0020055174 | — | 2 | 3 | 4 | 5 | 6 | — | | | | | |
| | | Комплект кріплень S, довжина анкера 28 мм (плоска черепиця, колектори у ряд по горизонталі). Номер для зам. 0020080144 | | | | | | | | | | | | |
| | | Комплект кріплень тип S, довжина анкера 88 мм (плоска черепиця, колектори у ряд по горизонталі). Номер для зам. 0020055184 | | | | | | | | | | | | |
| | | Універсальний комплект кріплень (колектори у ряд по горизонталі). Номер для зам. 0020059897 | | | | | | | | | | | | |
| | | Комплект монтажних рейок для вертикального колектора. Номер для зам. 0020059901 | — | 2 | 3 | 4 | 5 | 6 | — | | | | | |

# Сонячні колектори
## Плоскі сонячні колектори
## Кріпильні елементи для auroTHERM, auroTHERM pro/plus
### Монтаж на похилому даху

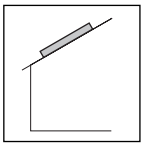

| Приладдя | Опис | Номер для зам. |
|---|---|---|
|  | **Комплект кріплень тип P (хвиляста черепиця) для монтажу колекторів auroTHERM, auroTHERM pro/plus поряд по горизонталі на похилому даху**<br>Комплектація: 4 дахові анкери з тримачами, чорн. анод.<br>**Примітка:** Додатково потрібні монтажні рейки | **0020055174** |
|  | **Комплект кріплень тип P (хвиляста черепиця) для монтажу колекторів auroTHERM, auroTHERM pro/plus один над одним на похилому даху**<br>Комплектація: 2 дахові анкери з тримачами, чорн. анод.<br>**Примітка:** Додатково потрібні монтажні рейки | **0020059896** |
|  | **Комплект кріплень тип S (плоска черепиця) для монтажу колекторів auroTHERM, auroTHERM pro/plus поряд по горизонталі на похилому даху**<br>Комплектація: 4 дахові анкери з тримачами, чорн. анод.<br>Довжина анкера: 88 мм<br><br>Довжина анкера: 28 мм<br>**Примітка:** Додатково потрібні монтажні рейки | <br><br><br><br>**0020055184**<br><br>**0020080146** |
|  | **Комплект кріплень тип S (плоска черепиця) для монтажу колекторів auroTHERM, auroTHERM pro/plus один над одним на похилому даху**<br>Комплектація: 2 дахові анкери з тримачами, чорн. анод.<br>Довжина анкера: 88 мм<br><br>Довжина анкера: 28 мм<br>**Примітка:** Додатково потрібні монтажні рейки | <br><br><br><br>**0020059895**<br><br>**0020080144** |
| 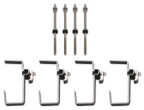 | **Універсальний комплект кріплень для монтажу колекторів auroTHERM, auroTHERM pro/plus поряд по горизонталі на похилому даху**<br>Комплектація: 4 анкерні шпильки з гайками, 4 кронштейни з тримачами.<br>**Примітка:** Додатково потрібні монтажні рейки | **0020059897** |
|  | **Універсальний комплект кріплень для монтажу колекторів auroTHERM, auroTHERM pro/plus один над одним на похилому даху**<br>Комплектація: 2 анкерні шпильки з гайками, 2 кронштейни з тримачами.<br>**Примітка:** Додатково потрібні монтажні рейки | **0020087854** |
|  | **Комплект монтажних рейок для фіксації горизонтального колектора auroTHERM, auroTHERM plus на даховому анкері**<br>Комплектація: 2 монтажні рейки, алюміній | **0020059900** |
|  | **Комплект монтажних рейок для фіксації вертикального колектора auroTHERM, auroTHERM pro/plus на даховому анкері**<br>Комплектація: 2 монтажні рейки, алюміній | **0020059901** |

# Сонячні колектори
## Плоскі сонячні колектори
## Кріпильні елементи для auroTHERM, auroTHERM pro/plus
### Монтаж на похилому даху

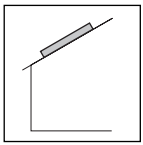

| | Кількість колекторів: | 2 | 4 | 6 | 8 | 10 | 12 | 14 | 16 | 18 | 20 | 22 | 24 |
|---|---|---|---|---|---|---|---|---|---|---|---|---|---|
| Один над одним (2 ряди, паралельне гідравлічне підключення) VFK 125/4, VFK 145 V | Комплект гідравлічного підключення VFK (базовий). Номер для зам. 0010033814 | 2 | | | | | | | | | | | |
| | Комплект гідравлічного підключення VFK (додатковий, колектори у ряд по горизонталі). Номер для зам. 0020055181 | — | 2 | 4 | 6 | 8 | 10 | 12 | 14 | 16 | 18 | 20 | 22 |
| | Комплект кріплень тип P (хвиляста черепиця, колектори у ряд по горизонталі). Номер для зам. 0020055174 | 1 | 2 | 3 | 4 | 5 | 6 | 7 | 8 | 9 | 10 | 11 | 12 |
| | Комплект кріплень тип S, довжина анкера 28 мм (плоска черепиця, колектори у ряд по горизонталі). Номер для зам. 0020080144 | | | | | | | | | | | | |
| | Комплект кріплень тип S, довжина анкера 88 мм (плоска черепиця, колектори у ряд по горизонталі). Номер для зам. 0020055184 | | | | | | | | | | | | |
| | Універсальний комплект кріплень (колектори у ряд по горизонталі). Номер для зам. 0020059897 | | | | | | | | | | | | |
| | Комплект кріплень тип P додатковий (хвиляста черепиця, колектори один над одним). Номер для зам. 0020059896 | 1 | 2 | 3 | 4 | 5 | 6 | 7 | 8 | 9 | 10 | 11 | 12 |
| | Комплект кріплень тип S, додатковий, довжина анкера 28 мм (плоска черепиця, колектори один над одним). Номер для зам. 0020080146 | | | | | | | | | | | | |
| | Комплект кріплень тип S, додатковий, довжина анкера 88 мм (плоска черепиця, колектори один над одним). Номер для зам. 0020059895 | | | | | | | | | | | | |
| | Універсальний додатковий комплект кріплень (колектори один над одним). Номер для зам. 0020087854 | | | | | | | | | | | | |
| | Комплект монтажних рейок для вертикального колектора. Номер для зам. 0020059901 | 2 | 4 | 6 | 8 | 10 | 12 | 14 | 16 | 18 | 20 | 22 | 24 |

# Сонячні колектори
## Плоскі сонячні колектори
## Кріпильні елементи для auroTHERM, auroTHERM pro/plus
### Монтаж на похилому даху

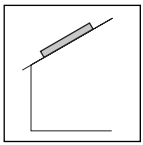

| | | Кількість колекторів: | 2 | 4 | 6 | 8 | 10 | 12 | 14 | 16 | 18 | 20 | 22 | 24 |
|---|---|---|---|---|---|---|---|---|---|---|---|---|---|---|
| Один над одним (2 ряди, паралельне гідравлічне підключення) | VFK 135/3 VD | Комплект гідравлічного підключення для колекторів VFK VD на плоскому і похилому даху (базовий). Номер для зам. 0010033829 | 2 | | | | | | — | | | | | |
| | | Комплект для гідравлічного з'єднання колекторів один з одним, VFK VD (додатковий). Номер для зам. 0020165255 | — | 2 | 4 | 6 | 8 | 10 | — | | | | | |
| | | Комплект кріплень тип P (хвиляста черепиця, колектори у ряд по горизонталі). Номер для зам. 0020055174 | — | 2 | 3 | 4 | 5 | 6 | — | | | | | |
| | | Комплект кріплень тип S, довжина анкера 28 мм (плоска черепиця, колектори у ряд по горизонталі). Номер для зам. 0020080144 | | | | | | | | | | | | |
| | | Комплект кріплень тип S, довжина анкера 88 мм (плоска черепиця, колектори у ряд по горизонталі). Номер для зам. 0020055184 | | | | | | | | | | | | |
| | | Універсальний комплект кріплень (колектори у ряд по горизонталі). Номер для зам. 0020059897 | | | | | | | | | | | | |
| | | Комплект кріплень тип P додатковий (хвиляста черепиця, колектори один над одним). Номер для зам. 0020059896 | — | 2 | 3 | 4 | 5 | 6 | — | | | | | |
| | | Комплект кріплень тип S додатковий, довжина анкера 28 мм (плоска черепиця, колектори один над одним). Номер для зам. 0020080146 | | | | | | | | | | | | |
| | | Комплект кріплень тип S додатковий, довжина анкера 88 мм (плоска черепиця, колектори один над одним). Номер для зам. 0020059895 | | | | | | | | | | | | |
| | | Універсальний додатковий комплект кріплень (колектори один над одним). Номер для зам. 0020087854 | | | | | | | | | | | | |
| | | Комплект монтажних рейок для вертикального колектора. Номер для зам. 0020059901 | — | 4 | 6 | 8 | 10 | 12 | — | | | | | |

# Сонячні колектори
## Плоскі сонячні колектори
## Кріпильні елементи для auroTHERM, auroTHERM pro/plus
### Монтаж на похилому даху з нахилом 10–30°

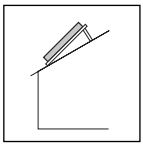

| | | Кількість колекторів у ряду: | 1 | 2 | 3 | 4 | 5 | 6 | 7 | 8 | 9 | 10 | 11 | 12 |
|---|---|---|---|---|---|---|---|---|---|---|---|---|---|---|
| У ряд по горизонталі | VFK 125/4, VFK 145 V | Комплект гідравлічного підключення VFK (базовий). Номер для зам. 0010033814 | 1 | | | | | | | | | | | |
| | | Комплект гідравлічного підключення VFK (додатковий, колектори у ряд по горизонталі). Ном. для зам. 0020055181 | — | 1 | 2 | 3 | 4 | 5 | 6 | 7 | 8 | 9 | 10 | 11 |
| | | Монтажна рама для монтажу вертикальних колекторів на похилому даху зі зміною кута 10–30°. Номер для зам. 0020094867 | 2 | 3 | 4 | 5 | 6 | 7 | 8 | 9 | 10 | 11 | 12 | 13 |
| | | Комплект монтажних планок для монтажу вертикальних колекторів VFK на монтажній рамі. Номер для зам. 0020092558 | 1 | 2 | 3 | 4 | 5 | 6 | 7 | 8 | 9 | 10 | 11 | 12 |
| | | Універсальний комплект кріплень (для кріплення на даху зі зміною кута 10–30°). Номер для зам. 0020094872 | 2 | 3 | 4 | 5 | 6 | 7 | 8 | 9 | 10 | 11 | 12 | 13 |
| | | Комплект кріплень тип P (хвиляста черепиця) для монтажу колекторів auroTHERM, auroTHERM pro/plus на похилому даху з нахилом 10–30°. Номер для зам. 0020094870 | | | | | | | | | | | | |
| | VFK 135/3 VD | Комплект гідравлічного підключення для колекторів VFK VD на плоскому та похилому даху (базовий). Номер для зам. 0010033829 | — | 1 | | | | | — | | | | | |
| | | Комплект для гідравлічного з'єднання колекторів один з одним, VFK VD (додатковий). Ном. для зам. 0020165255 | — | 1 | 2 | 3 | 4 | 5 | — | | | | | |
| | | Монтажна рама для монтажу вертикальних колекторів на похилому даху зі зміною кута 10–30°. Номер для зам. 0020094867 | — | 3 | 4 | 5 | 6 | 7 | — | | | | | |
| | | Комплект монтажних планок для монтажу вертикальних колекторів VFK на монтажній рамі. Номер для зам. 0020092558 | — | 2 | 3 | 4 | 5 | 6 | — | | | | | |
| | | Універсальний комплект кріплень (для кріплення на даху за зміною кута 10–30°). Номер для зам. 0020094872 | — | 3 | 4 | 5 | 6 | 7 | — | | | | | |
| | | Комплект кріплень тип P (хвиляста черепиця) для монтажу колекторів auroTHERM, auroTHERM pro/plus на похилому даху з нахилом 10–30°. Номер для зам. 0020094870 | | | | | | | | | | | | |

# Сонячні колектори
## Плоскі сонячні колектори
## Кріпильні елементи для auroTHERM, auroTHERM pro/plus
### Монтаж на похилому даху з нахилом 10–30°

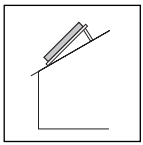

| Приладдя | Опис | Номер для зам. |
|---|---|---|
|  | **Монтажна рама для монтажу вертикальних колекторів auroTHERM, auroTHERM pro/plus на похилому даху з нахилом 10–30°**<br>Комплектація: 1 монтажна рама з корекцією кута 20° або 30° для даху з кутом нахилу 10–30°.<br>**Примітка:** Для 1 колектора потрібні 2 рами. При встановленні кожного наступного колектора необхідно додавати по 1 рамі | **0020094867** |
|  | **Монтажна рама для монтажу горизонтальних колекторів auroTHERM, auroTHERM plus на похилому даху з нахилом 10–30°**<br>Комплектація: 1 монтажна рама з корекцією кута 20° або 30° для даху з кутом нахилу 10–30°.<br>**Примітка:** Для 1 колектора потрібні 2 рами. При встановленні кожного наступного колектора необхідно додавати по 1 рамі | **0020094868** |
|  | **Комплект монтажних рейок для фіксації вертикального колектора auroTHERM, auroTHERM pro/plus на монтажній рамі**<br>Комплектація: 2 монтажні рейки, алюміній, чорн. анод. | **0020092558** |
|  | **Комплект монтажних рейок для фіксації горизонтального колектора auroTHERM, auroTHERM plus на монтажній рамі**<br>Комплектація: 2 монтажні рейки, алюміній, чорн. анод. | **0020092559** |
|  | **Комплект кріплень тип P (хвиляста черепиця) для монтажу колекторів auroTHERM, auroTHERM pro/plus на похилому даху з нахилом 10–30°**<br>Комплектація: 2 дахові анкери, 6 болтів.<br>**Примітка:** Додатково потрібні монтажні рами і монтажні рейки | **0020094870** |
|  | **Універсальний комплект кріплень для монтажу колекторів auroTHERM, auroTHERM pro/plus на похилому даху з нахилом 10–30°**<br>Комплектація: 2 дахові анкери.<br>**Примітка:** Додатково потрібні монтажні рами і монтажні рейки | **0020094872** |

# Сонячні колектори
## Плоскі сонячні колектори
## Кріпильні елементи для auroTHERM, auroTHERM pro/plus
### Монтаж на горизонтальному даху/монтаж на землі

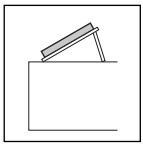

| | | Кількість колекторів у ряду: | 1 | 2 | 3 | 4 | 5 | 6 | 7 | 8 | 9 | 10 |
|---|---|---|---|---|---|---|---|---|---|---|---|---|
| У ряд по горизонталі | VFK 125/4, VFK 145 V | Комплект обважнювальних пластин. Номер для зам. 0020137768 (опціонально) | 4 | 6 | 8 | 10 | 12 | 14 | 16 | 18 | 20 | 22 |
| | | Комплект гідравлічного підключення VFK (базовий). Номер для зам. 0010033814 | 1 | | | | | | | | | |
| | | Комплект гідравлічного підключення VFK (додатковий, колектори у ряд по горизонталі). Номер для зам. 0020055181 | — | 1 | 2 | 3 | 4 | 5 | 6 | 7 | 8 | 9 |
| | | Монтажна рама для монтажу вертикальних колекторів на плоскому даху. Номер для зам. 0020137774 | 2 | 3 | 4 | 5 | 6 | 7 | 8 | 9 | 10 | 11 |
| | | Комплект монтажних планок для монтажу вертикальних колекторів VFK на монтажній рамі. Номер для зам. 0020092558 | 1 | 2 | 3 | 4 | 5 | 6 | 7 | 8 | 9 | 10 |
| | VFK 135/3 VD | Комплект гідравлічного підключення для колекторів VFK VD на плоскому та похилому даху (базовий). Номер для зам. 0010033829 | — | 1 | | | | | — | | | |
| | | Комплект для гідравлічного з'єднання колекторів один з одним, VFK VD (додатковий). Номер для зам. 0020165255 | — | 1 | 2 | 3 | 4 | 5 | — | | | |
| | | Монтажна рама для монтажу вертикальних колекторів на плоскому даху. Номер для зам. 0020137774 | — | 3 | 4 | 5 | 6 | 7 | — | | | |
| | | Комплект монтажних планок для монтажу вертикальних колекторів VFK на монтажній рамі. Номер для зам. 0020092558 | — | 2 | 3 | 4 | 5 | 6 | — | | | |

# Сонячні колектори
## Плоскі сонячні колектори
## Кріпильні елементи для auroTHERM, auroTHERM pro/plus
### Монтаж на горизонтальному даху/монтаж на землі

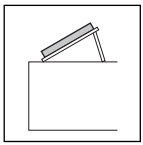

| Приладдя | Опис | Номер для зам. |
|---|---|---|
|  | **Монтажна рама для монтажу вертикальних колекторів auroTHERM, auroTHERM pro/plus на горизонтальному даху**<br>Комплектація: 1 рама для встановлення під кутом 30°, 45° або 60°, тримачі. Матеріал — алюміній.<br><br>**Примітка:** Для 1 колектора потрібні 2 рами. При встановленні кожного наступного колектора необхідно додавати по 1 рамі. Додатково потрібні монтажні рейки | **0020137774** |
|  | **Монтажна рама для монтажу горизонтальних колекторів auroTHERM, auroTHERM plus на горизонтальному даху**<br>Комплектація: 1 рама для встановлення під кутом 30°, 45° або 60°, тримачі. Матеріал — алюміній.<br><br>**Примітка:** Для 1 колектора потрібні 2 рами. При встановленні кожного наступного колектора необхідно додавати по 1 рамі. Додатково потрібні монтажні рейки | **0020137775** |
|  | **Комплект монтажних рейок для фіксації вертикального колектора auroTHERM, auroTHERM pro/plus на монтажній рамі**<br>Комплектація: 2 монтажні рейки, алюміній | **0020092558** |
|  | **Комплект монтажних рейок для фіксації горизонтального колектора auroTHERM, auroTHERM plus на монтажній рамі**<br>Комплектація: 2 монтажні рейки, алюміній | **0020092559** |
| 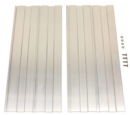 | **Комплект обважнювальних пластин для обважнювання монтажних рам при встановленні на горизонтальному плоскому даху або на землі**<br>Комплектація: 4 пластини, метізи, алюміній | **0020137768** |

## Сонячні колектори
### Плоскі сонячні колектори
### Кріпильні елементи для auroTHERM, auroTHERM pro/plus

| Аксесуари | Опис | Номер для зам. |
|---|---|---|
|  | **Комплект монтажних рейок для фіксації вертикального колектора auroTHERM, auroTHERM pro/plus на монтажній рамі**<br>Комплектація: 2 монтажні рейки, алюміній | **0020092558** |
|  | **Комплект монтажних рейок для фіксації горизонтального колектора auroTHERM, auroTHERM plus на монтажній рамі**<br>Комплектація: 2 монтажні рейки, алюміній | **0020092559** |

## Сонячні колектори
### Плоскі сонячні колектори
### Гідравлічні елементи для auroTHERM, auroTHERM pro/plus

| Аксесуари | Опис | Номер для зам. |
|---|---|---|
| 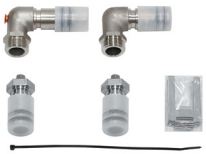 | **Комплект гідравлічного підключення колекторів auroTHERM pro/plus до трубопроводів (базовий)**<br>Комплектація:<br>- 1 заглушка<br>- 1 заглушка з ручним відведенням повітря<br>- 1 ніпель кутовий (90°) із зовнішньою різьбою R 3/4" та гільзою для датчика температури<br>- 1 ніпель кутовий (90°) із зовнішньою різьбою R 3/4"<br>- 4 фіксуючі пластини | **0010033814** |
|  | **Комплект гідравлічного підключення колекторів auroTHERM, auroTHERM pro/plus один з одним по горизонталі (додатковий)**<br>Комплектація:<br>- 2 з'єднувальні ніпелі<br>- 4 фіксуючі пластини<br>- 2 з'єднувальні пластини для монтажних рейок | **0020055181** |

## Нотатки

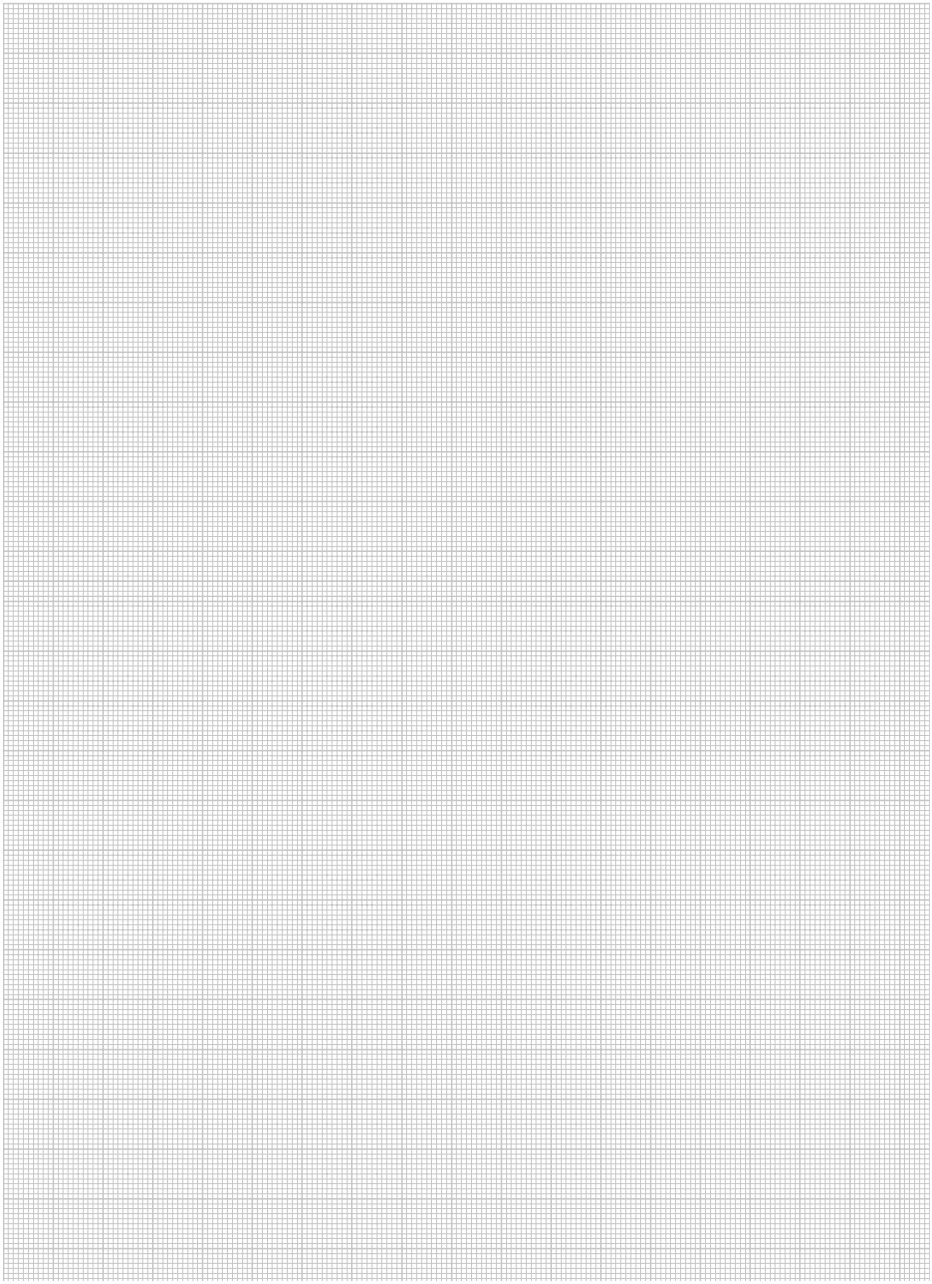

# Сонячні колектори
## Станції для обладнання незакипаючих сонячних геліосистем auroFLOW plus VPM 15 D та VPM 30 D



**Особливості**
- Повністю виключено закипання теплоносія при низькому споживанні тепла за рахунок зливу робочої рідини з колекторів (технологія Drain Back)
- Підтримання ГВП та опалення
- Сонячний контур працює без надлишкового тиску, контур накопичувача — під надлишковим тиском
- Немає необхідності у встановленні мембранного розширювального бака, сепаратора повітря та автоматичних повітровідвідників
- Автономна робота за рахунок власного автоматичного регулятора
- Простий монтаж і експлуатація
- Точний облік отриманої сонячної енергії
- Сумісність з буферними накопичувальними ємностями allSTOR VPS/3
- Можливість підключення водонагрівачів VIH S
- Застосовуються лише спільно з сонячними колекторами auroTHERM classic VFK135 VD
- «На виході» зі станції споживач отримує вже підігріту воду опалювального контуру

**Оснащення**
- Бак для прийому теплоносія
- Насос для сонячного контуру (у станції VPM 30 D — два насоси) з частотним перетворювачем
- Насос контуру нагрівання буферної ємності/ водонагрівача з частотним перетворювачем
- Автоматичний регулятор, що дозволяє станції «самостійно» завантажувати споживача за рахунок сонячної енергії з повноцінним теплолічильником
- Пластинчастий теплообмінник для передачі тепла від сонячного контуру до водяного
- Вбудований вибуховий мембранний клапан
- Інтерфейс eBus

| Позначення | | VPM 15 D<br>Базовий модуль | VPM 30 D<br>Базовий модуль із модулем розширення |
|---|---|---|---|
| Номер для замовлення | | 0010013153 | 0010013163 |
| | | | |
| **Технічні характеристики** | | | |
| Потужність насосів для сонячного контуру<br>Потужність насоса для завантаження буфера<br>Об'єм резервуару | Вт<br>Вт<br>л | <__ 65<br><__ 65<br>20 | <__ 130<br><__ 65<br>40 |
| Максимальна висота подачі насоса | м | 6 | 9 |
| Габаритні розміри:<br>Висота<br>Ширина<br>Глибина<br>Площа сонячних колекторів<br>Кількість колекторів | <br>мм<br>мм<br>мм<br>м²<br>шт. | <br>750<br>450<br>340<br><__ 15<br><__ 6 | <br>750<br>900<br>340<br><__ 30<br><__ 12 |

## Сонячні колектори
### Станції для обладнання незакипаючих сонячних геліосистем auroFLOW plus VPM 15 D та VPM 30 D

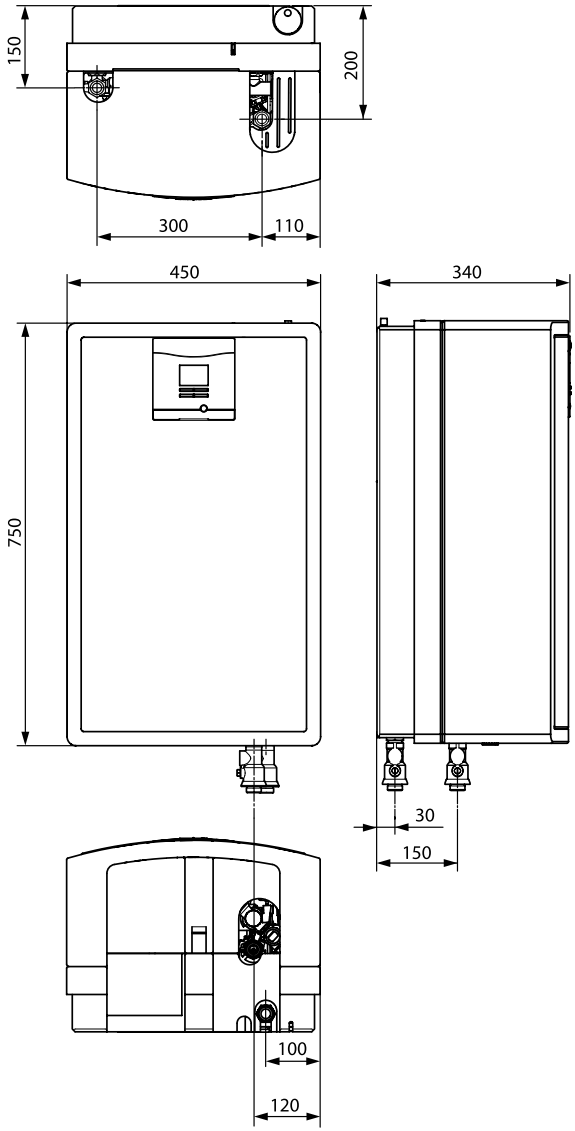


Базовий модуль і модуль розширення наповнювальної геліостанції повинні кріпитися безпосередньо поряд. Зміщення по висоті не допускається.

# Сонячні колектори
## Аксесуари

| Аксесуари | Опис | Номер для зам. |
|---|---|---|
|  | **Сонячна передувімкнена ємність 5 л**<br><br>Для захисту мембранного розширювального бака від високих температур | **302405** |
| <br> | **Насосна група сонячного контуру auroFLOW VMS 70**<br><br>• Можливість підключення до поля колектора до 70 м²<br>• Насос із частотним регулюванням. Напір 10,5 м<br>• Автоматичне регулювання потоку<br>• Отвір для візуальної індикації потоку<br>• Усі підключення 3/4" з затискним ущільненням<br>• Крани для наповнення і зливу теплоносія<br>• Термометр і датчик тиску<br>• Сепаратор і автоматичний клапан для розповітрювання | **0020193190** |

# Сонячні колектори
## Аксесуари

| Аксесуари | Опис | Номер для зам. |
|---|---|---|
|  | **Автоматичний повітровідвідник для сонячних установок**<br>DN 16, макс. робочий тиск 10 бар | **302418** |
| 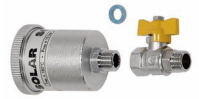 | **Повітровідвідник для сонячних установок**<br>із запірним краном, робоча температура до 150 °C,<br>3/8" зовнішня різьба | **302019** |
|  | **Теплоносій для сонячних установок, готова суміш, каністра 20 л**<br><br>**Теплоносій для сонячних установок, готова суміш, каністра 10 л**<br><br>Високоефективний теплоносій (готова суміш),<br>що працює до –28 °C.<br>**Примітка:** Лише для сонячних колекторів Vaillant | **302498**<br><br>**302363** |
|  | Система гнучких шлангів 2 в 1 DN16 для геліоустановок (довжина 15 м)<br><br>Система гнучких шлангів 2 в 1 DN20 для геліоустановок (довжина 15 м) | **302416**<br><br>**302417** |


Vaillant
Vaillant
Vaillant

# Водонагрівачі непрямого нагріву та буферні накопичувальні ємності

**Огляд комбінацій ємнісних водонагрівачів uniSTOR для теплових насосів** ..... **177**

**Ємнісні водонагрівачі непрямого нагріву для котлів**

uniSTOR VIH R 120 – VIH R 200 ..... **178**

uniSTOR VIH R 300 – VIH R 500 ..... **180**

**Ємнісні водонагрівачі непрямого нагріву для котлів або теплових насосів**

uniSTOR VIH RW 200 ..... **184**

uniSTOR VIH RW 200/2 B - VIH RW 250/2 B ..... **186**

**Ємнісні водонагрівачі швидкісного нагріву для котлів**

actoSTOR VIH K 300 ..... **188**

**Ємнісні бівалентні водонагрівачі для сонячних систем**

auroSTOR VIH S 300 – VIH S 500 ..... **190**

**Ємнісні водонагрівачі напрямого нагріву для теплових насосів**

uniSTOR VIH RW 300 – VIH RW 500 ..... **194**

**Ємнісні водонагрівачі непрямого нагріву для теплових насосів і сонячних систем**

auroSTOR VIH SW 400 – VIH SW 500 ..... **198**

**Буферні накопичувальні ємності**

allSTOR exclusive VPS 300/3-7 – VPS 2000/3-7 ..... **202**

allSTOR plus VPS 300/3-5 – VPS 2000/3-5 ..... **204**

Станції приготування гарячої води aguaFLOW VPM 20/25/2 W – VPM 40/45/2 W .... **206**

Сонячні станції auroFLOW exclusive VPM 20/2 S та VPM 60/2 S ..... **208**

**Буферні ємності для теплових насосів**

VP RW 45/2 B ..... **210**

VPS R 100/1 M, VPS R 200/1 B ..... **212**

**Аксесуари** ..... **214**

## Огляд комбінацій ємнісних водонагрівачів для геотермальних теплових насосів

| flexoTHERM | | | | | |
|---|---|---|---|---|---|
| **Бойлер** | **5 кВт** | **8 кВт** | **11 кВт** | **15 кВт** | **19 кВт** |
| VIH RW 200 | ● | ● | ● | — | — |
| VIH RW 250 | ● | ● | ● | — | — |
| VIH RW 300 | ● | ● | ● | — | — |
| VIH RW 400 | O | ● | ● | ● | — |
| VIH RW 500 | O | ● | ● | ● | ● |

## Огляд комбінацій ємнісних водонагрівачів для повітряних теплових насосів

| aroTHERM | | | |
|---|---|---|---|
| **Бойлер** | **5 кВт** | **7 кВт** | **10/12 кВт** |
| VIH RW 200 | ● | ● | ● |
| VIH RW 250 | ● | ● | ● |
| VIH RW 300 | ● | ● | ● |
| VIH RW 400 | O | O | ● |
| VIH RW 500 | O | O | O |

**Пояснення**

● комбінація можлива

O комбінація частково можлива

— комбінація неможлива

# Ємнісні водонагрівачі непрямого нагріву для котлів uniSTOR VIH R 120 – VIH R 200




**Особливості**
- Ємнісний водонагрівач непрямого нагріву для гарячого водопостачання
- Оптимальна комбінація з настінними і підлоговими газовими котлами
- Низькі теплові втрати. Клас теплоізоляції «B»
- Порошкове покриття корпусу (білого кольору)
- Відсутні теплові втрати через «теплові містки»
- З'єднання бака і кріплень через ізоляцію
- Зручне гідравлічне підключення зверху водонагрівача

**Оснащення**
- Високоякісна емальована ємність
- Універсальний анод з електроживленням
- Змієвиковий теплообмінник непрямого нагріву, розташований всередині ємності
- Кран для зливу води
- Штуцер для підключення лінії рециркуляції

| Позначення | | VIH R 120 | VIH R 150 | VIH R 200 |
|---|---|---|---|---|
| Номер для замовлення | | 0010015949 | 0010015950 | 0010015951 |
| | | | | |
| **Технічні характеристики** | | | | |
| Номінальний об'єм водонагрівача | л | 120 | 150 | 200 |
| Фактичний об'єм водонагрівача | л | 117 | 144 | 184 |
| Макс. робочий тиск водонагрівача | бар | 10 | 10 | 10 |
| Макс. робочий тиск у системі опалення | бар | 10 | 10 | 10 |
| Макс. припустима температура гарячої води | °C | 85 | 85 | 85 |
| Макс. припустима темп-ра води у конт. нагріву | °C | 110 | 110 | 110 |
| Втрати енергії у стані готовності | кВт·год/добу | 0,62 | 0,63 | 0,69 |
| Площа нагрівання теплообмінника | м² | 0,7 | 0,9 | 1,0 |
| Витрати гарячої води при dT=35 °C* | л/год | 527 | 674 | 829 |
| Постійна потужність нагрівання гарячої води при dT=35 °C* | кВт | 21,4 | 27,4 | 33,7 |
| Витрати гарячої води при dT=45 °C* | л/год | 339 | 488 | 578 |
| Постійна потужність нагрівання гарячої води при dT=45 °C* | кВт | 17,7 | 25,5 | 30,2 |
| Підключення: | | | | |
| Підключення водопровідної води | дюйм | R 3/4" | R 3/4" | R 3/4" |
| Підключення рециркуляційного контуру | дюйм | R 3/4" | R 3/4" | R 3/4" |
| Підключення теплоносія вхід/вихід | дюйм | R 1" | R 1" | R 1" |
| Габаритні розміри: | | | | |
| Діаметр з кожухом | мм | 590 | 590 | 590 |
| Висота | мм | 853 | 988 | 1206 |
| Вага (незаповнений) | кг | 68 | 79 | 97 |
| Робоча вага | кг | 185 | 223 | 281 |

*** При температурі нагрівального контуру 80 °C.**

**Примітка:** Пакетні пропозиції з цим обладнанням див. у розділі 1.

## Ємнісні водонагрівачі непрямого нагріву для котлів uniSTOR VIH R 120 – VIH R 200

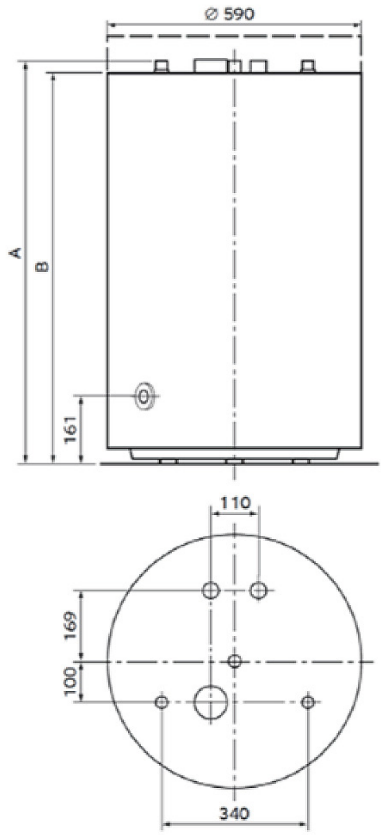


| Водонагрівач/розмір, мм | A | B |
|---|---|---|
| VIH R 120 | 853 | 822 |
| VIH R 150 | 966 | 936 |
| VIH R 200 | 1206 | 1174 |

Водонагрівач VIH R 200 не може бути встановлений під газовим настінним котлом.

# Ємнісні водонагрівачі непрямого нагріву для котлів uniSTOR VIH R 300 – VIH R 500



**Особливості**
- Підлоговий ємнісний водонагрівач непрямого нагріву
- Оптимальна комбінація з настінними і підлоговими газовими котлами
- Низькі теплові втрати. Клас теплоізоляції «A» для версії MR «B» для версії BR
- Високоякісне емалеве покриття. Захист від корозії та відсутність забруднення води

**Оснащення**
- Високоякісна емальована ємність
- З'ємна ізоляція для версії MR і нез'ємна для версії BR
- Магнієвий захисний анод для версії BR або універсальний електричний анод для версії MR
- Змієвиковий теплообмінник непрямого нагріву, розташований всередині ємності
- Штуцер для підключення лінії рециркуляції
- LED-дисплей, система діагностики з шиною eBus, попередньо встановлені датчики для версії MR
- Фланець для обслуговування

| Назва | | VIH R 300/3 BR | VIH R 400/3 BR | VIH R 500/3 BR | VIH R 400/3 MR | VIH R 500/3 MR |
|---|---|---|---|---|---|---|
| Номер для замовлення | | 0010020639 | 0010020640 | 0010020641 | 0010020662 | 0010020663 |
| Об'єм гарячої води | л | 294 | 398 | 490 | 398 | 490 |
| Макс. робочий тиск у контурі водопостачання | бар | 10 | 10 | 10 | 10 | 10 |
| Макс. робочий тиск у контурі опалення | бар | 10 | 10 | 10 | 10 | 10 |
| Макс. температура гарячої води | °C | 85 | 85 | 85 | 85 | 85 |
| Макс. температура контуру опалення | °C | 110 | 110 | 110 | 110 | 110 |
| Площа теплообмінника | м2 | 1,5 | 1,8 | 2 | 1,7 | 2,3 |
| Втрати тепла в стані готовності | кВтг/доб | 1,4 | 1,52 | 1,78 | 1,22 | 1,31 |
| Витрата гарячої води при dT=35 °C та T контуру опалення 60 °C | л/год | 611 | 668 | 936 | 668 | 936 |
| Потужність нагрівання гарячої води при dT=35 °C та T контуру опалення 60 °C | кВт | 42,1 | 27,1 | 38 | 27,1 | 38 |
| Розміри підключеннь: | | | | | | |
| Підключення контуру опалення | дюйм | R 1" | R 1" | R 1" | R 1" | R 1" |
| Підключення контуру водопостачання | дюйм | R 1" | R 1" | R 1 " | R 1" | R 1" |
| Підключення контуру рециркуляції | дюйм | R 3/4" | R 3/4" | R 3/4" | R 3/4" | R 3/4" |
| Габаритні розміри: | | | | | | |
| Діаметр з ізоляцією і фланцями | мм | 755 | 900 | 900 | 930 | 930 |
| Діаметр з ізоляцією | мм | 650 | 790 | 790 | 850 | 850 |
| Діаметр без ізоляції | мм | — | — | — | 650 | 650 |
| Висота з ізоляцією | мм | 1804 | 1502 | 1802 | 1633 | 1933 |
| Вага (не заповнений) | кг | 103 | 136 | 170 | 149 | 186 |
| Робоча вага | кг | 407 | 544 | 675 | 548 | 677 |

## Ємнісний водонагрівач непрямого нагріву uniSTOR VIH R BR

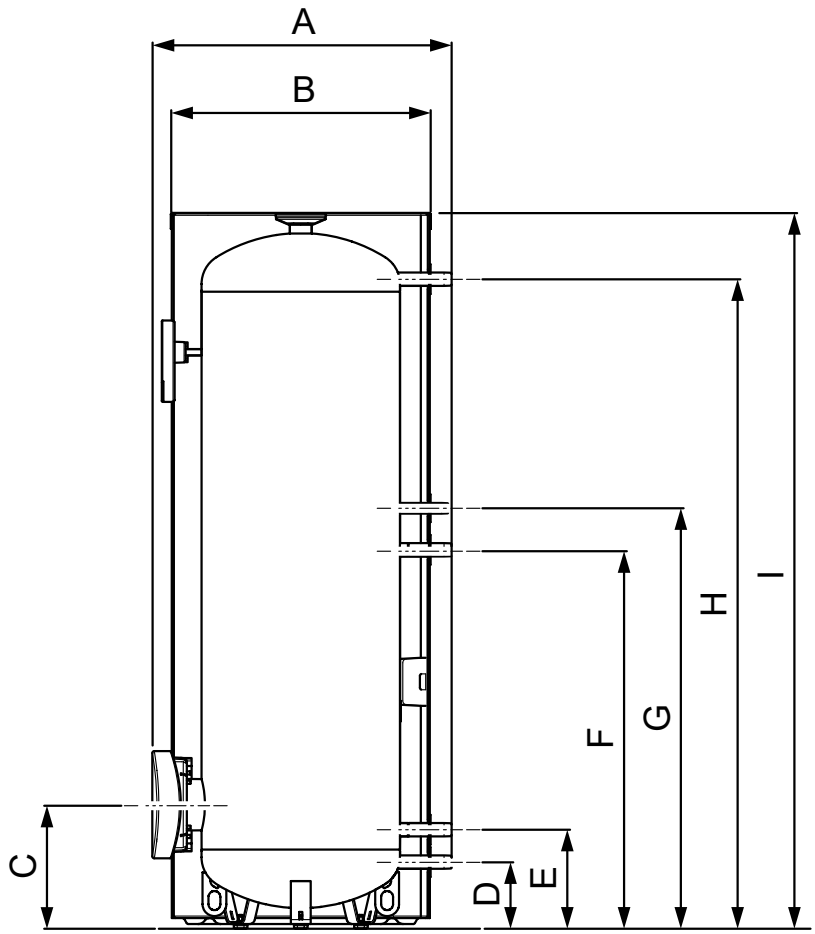


**VIH R 300 / R 400 / R 500**

| Водонагрівач/розмір, мм | A | B | C | D | E | F | G | H | I |
|---|---|---|---|---|---|---|---|---|---|
| VIH R 300/3 BR | 755 | 650 | 313 | 168 | 250 | 955 | 1059 | 1636 | 1804 |
| VIH R 400/3 BR | 900 | 790 | 357 | 208 | 294 | 849 | 924 | 1294 | 1502 |
| VIH R 500/3 BR | 900 | 790 | 357 | 208 | 294 | 849 | 924 | 1294 | 1502 |

## Ємнісний водонагрівач непрямого нагріву uniSTOR VIH R MR

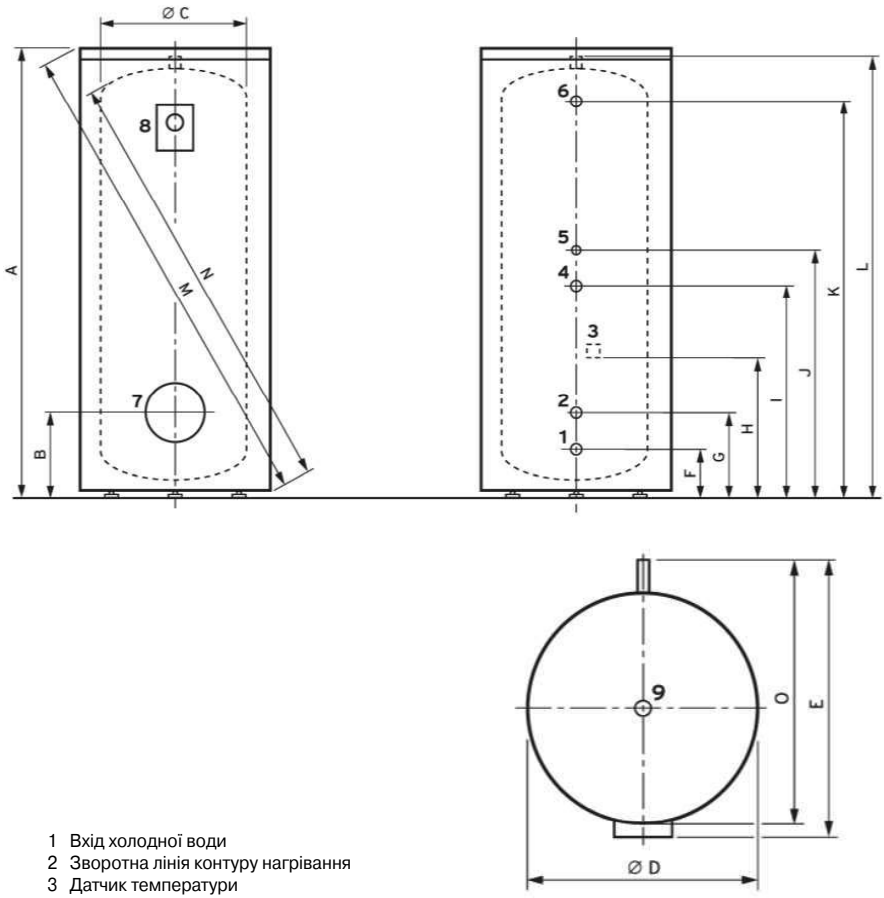


1 Вхід холодної води
2 Зворотна лінія контуру нагрівання
3 Датчик температури
4 Подаюча лінія контуру нагрівання
5 Лінія рециркуляції
6 Вихід гарячої води
7 Ревізійний отвір
8 Цифровий дисплей
9 Універсальний анод

| Водонагрівач/ розмір, мм | A | B | ØC | ØD | E | F | G | H | I | J | K | L | M | N | O |
|---|---|---|---|---|---|---|---|---|---|---|---|---|---|---|---|
| VIH R 400 MR | 1633 | 357 | 650 | 850 | 930 | 208 | 294 | 522 | 849 | 924 | 1294 | 1471 | 1841 | 1565 | 880 |
| VIH R 500 MR | 1933 | 357 | 650 | 850 | 930 | 208 | 294 | 522 | 1049 | 1124 | 1594 | 1771 | 2112 | 1850 | 880 |

## Нотатки

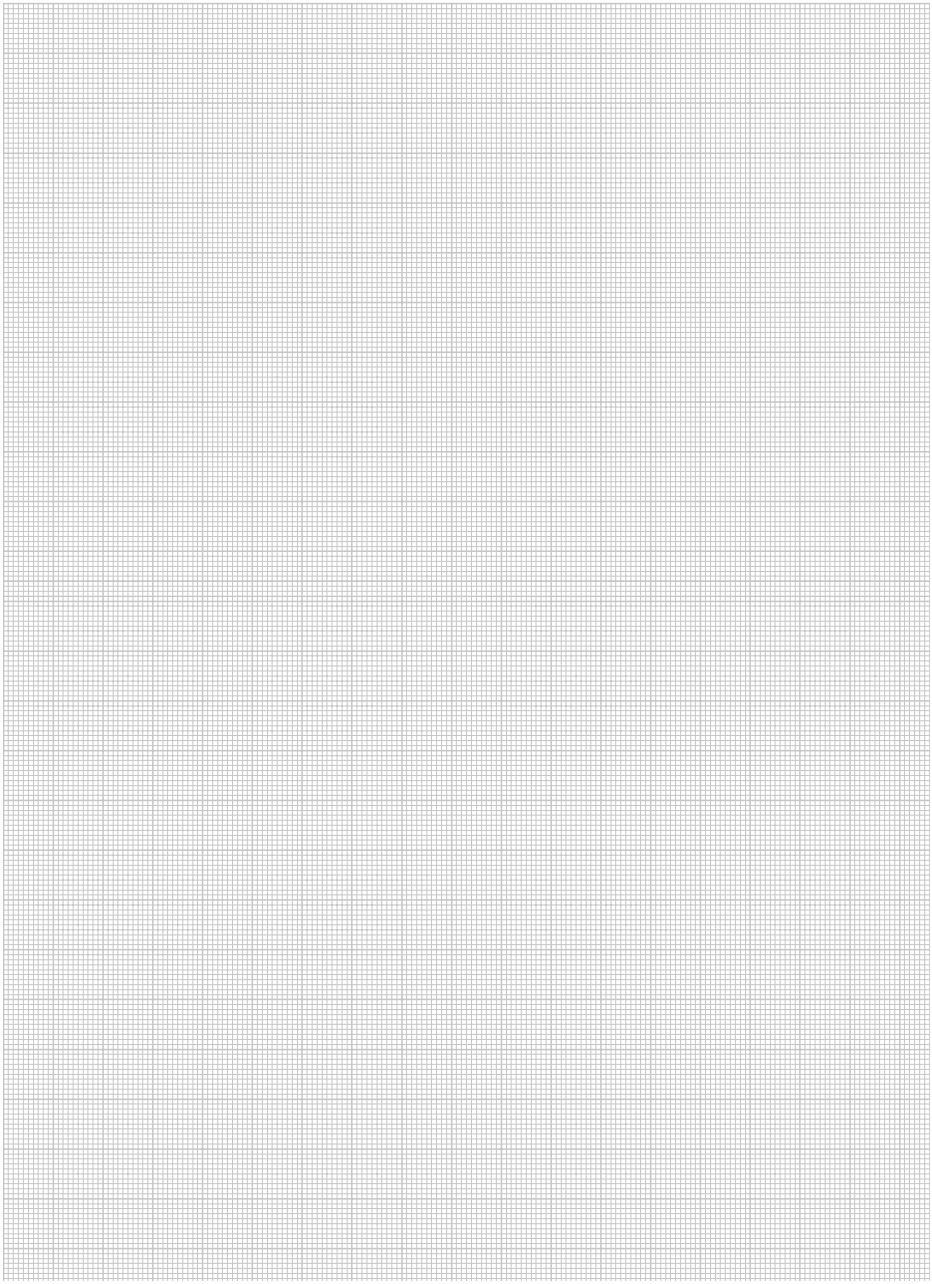

# Ємнісні водонагрівачі непрямого нагріву для котлів або теплових насосів uniSTOR VIH RW 200

Водонагрівач для роботи у системах опалення з газовими, електричними котлами або тепловими насосами



**Особливості**
- Підлоговий ємнісний водонагрівач непрямого нагріву
- Збільшена площа змійовика дає можливість використовувати водонагрівач у системах з тепловими насосами
- Компактні розміри: зручність для монтажу і транспортування
- Нез'ємна ізоляція. Індикатор температури

**Оснащення**
- Високоякісна емальована ємність
- Вбудований магнієвий анод для захисту від корозії
- Змієвиковий теплообмінник непрямого нагріву, розташований всередині ємності
- Штуцер для підключення лінії рециркуляції
- Фланець для обслуговування

| Позначення | | VIH RW 200 |
|---|---|---|
| Номер для замовлення | | 0020214407 |
| | | |
| **Технічні характеристики** | | |
| Номінальний об'єм водонагрівача | л | 200 |
| Фактичний об'єм водонагрівача | л | 193 |
| Макс. робочий тиск у контурі ГВП | бар | 10 |
| Макс. робочий тиск у системі нагріву | бар | 3 |
| Макс. температура гарячої води | °C | 85 |
| Макс. температура води у контурі нагріву | °C | 110 |
| Втрати тепла у стані готовності | кВт·год/добу | 1,8 |
| Площа нагрівання теплообмінника | $м^2$ | 1,81 |
| Витрати гарячої води при dT=35 °C* | л/год | 1105 |
| Постійна потужність нагрівання гарячої води при dT=35 °C* | кВт | 43,2 |
| Підключення водопровідної води | дюйм | R 1" |
| Підключення рециркуляційного контуру | дюйм | R 3/4" |
| Підключення теплоносія вхід/вихід | дюйм | R 1" |
| Габаритні розміри: | | |
| Висота | мм | 1340 |
| Діаметр з кожухом | мм | 600 |
| Вага без води | кг | 103 |
| Вага з водою | кг | 296 |

*** При температурі нагрівального контуру 80 °C.**

## Ємнісні водонагрівачі непрямого нагріву для котлів або теплових насосів uniSTOR VIH RW 200

Водонагрівач для роботи у системах опалення з газовими, електричними котлами або тепловими насосами

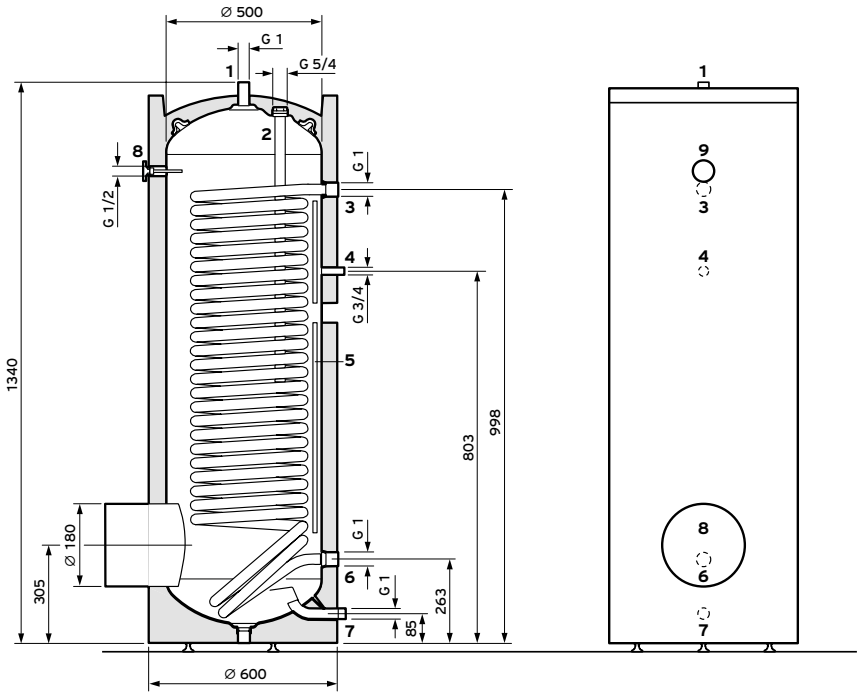


1 Підключення гарячої води (R1")
2 Магнієвий захисний анод
3 Подаюча магістраль контуру нагріву (R1")
4 Рециркуляція (R 3/4")
5 Заглибна гільза для датчика температури
6 Зворотна магістраль контуру нагріву (R1")
7 Вхід холодної води (R1")
8 Термометр

# Ємнісні водонагрівачі непрямого нагріву для котлів або теплових насосів uniSTOR VIH RW 200/2 B - VIH RW 250/2 B




**Особливості**
- Підлоговий ємнісний водонагрівач непрямого нагріву
- Збільшена площа змійовика дає можливість використовувати водонагрівач у системах з тепловими насосами
- Компактні розміри: зручність для монтажу і транспортування
- Нез'ємна ізоляція.

**Оснащення**
- Високоякісна емальована ємність
- Вбудований магнієвий анод для захисту від корозії
- Змієвиковий теплообмінник непрямого нагріву, розташований всередині ємності
- Штуцер для підключення лінії рециркуляції
- Фланець для обслуговування і встановлення електродогрівання (VIH RW 250)

| Позначення | | VIH RW 200/2 B | VIH RW 250/2 B |
|---|---|---|---|
| Номер для замовлення | | 8000023062 | 8000023067 |
| **Технічні характеристики** | | | |
| Номінальний об'єм водонагрівача | л | 200 | 250 |
| Фактичний об'єм водонагрівача | л | 185 | 246 |
| Макс. робочий тиск у контурі ГВП | бар | 10 | 10 |
| Макс. температура гарячої води | °C | 85 | 85 |
| Втрати енергії | кВт/добу | 1,25 | 1,53 |
| Площа нагрівання теплообмінника | $м^2$ | 1,9 | 1,8 |
| Номінальна витрата теплоносія | $м^3$/год | 2 | 2 |
| Потужність теплообмінника | кВт | 36 | 36 |
| **Гідравлічні підключення** | | | |
| Підключення холодної/гарячої води | дюйм | R 3/4" | R 3/4" |
| Підключення подаючої/зворотньої лінії | дюйм | R 1" | R 1" |
| Підключення рециркуляції | дюйм | R 3/4" | R 3/4" |
| Ревізійний отвір | | | G 1 1/2" |
| **Габаритні розміри** | | | |
| Висота | мм | 1253 | 1572 |
| Діаметр | мм | 596 | 596 |
| Вага без води | кг | 80 | 113,4 |
| Вага (в готовому до експлуатації стані) | кг | 290,2 | 373,1 |

*** При температурі нагрівального контуру 80 °C.**

## Ємнісні водонагрівачі непрямого нагріву для котлів або теплових насосів uniSTOR VIH RW 200/2 B - VIH RW 250/2 B

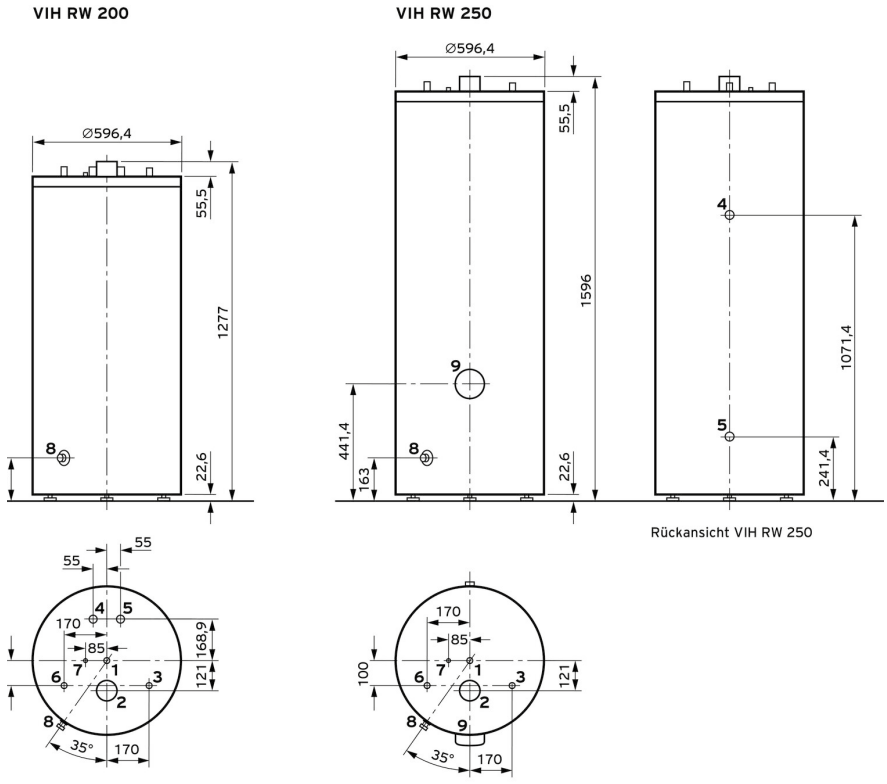


1. Підключення захисного анода
2. Підключення лінії рециркуляції
3. Погружна гільза датчика температури
4. Підключення гарячої води
5. Лінія подачі накопичувача
6. Зворотна лінія накопичувача
7. Наклейки, символи
8. Підключення холодної води
9. Теплоізоляція
10. Зливний кран

# Ємнісні водонагрівачі швидкісного нагріву для котлів actoSTOR VIH K 300



**Особливості**
- Ємнісний водонагрівач швидкісного пошарового нагрівання для гарячого водопостачання
- Зовнішній вигляд водонагрівача ідентичний з котлами ecoVIT exclusiv
- Не потребує обслуговування завдяки встановленому активному електричному аноду
- Малі втрати тепла у стані готовності
- Дозволяє котлу працювати в режимі конденсації при приготуванні гарячої води
- Швидкий вихід на режим готовності

**Оснащення**
- Простий і швидкий монтаж з котлами ecoVIT exclusiv
- Високоякісна емальована ємність
- Пластинчастий теплообмінник великої потужності з нержавіючої сталі
- Циркуляційний насос води, що нагрівається
- Датчик температури гарячої води
- Штуцер для підключення лінії рециркуляції

**Примітка**
- Застосовується виключно в комбінації з котлами ecoVIT exclusiv

| Позначення | | VIH K 300 |
|---|---|---|
| Номер для замовлення | | 305945 |
| | | |
| **Технічні характеристики** | | |
| Об'єм гарячої води | л | 150 |
| Макс. робочий тиск у контурі водопостачання | бар | 10 |
| Макс. робочий тиск у контурі нагріву | бар | 4 |
| Макс. припустима температура гарячої води | °C | 85 |
| Макс. припустима температура води у контурі нагріву | °C | 90 |
| Втрати тепла у стані готовності | кВт•год/добу | 1,47<br>419 |
| Пікова продуктивність по гарячій воді (з ecoVIT VKK 656) | л/10 хв | 60,2 |
| Макс. довготривала продуктивність по гарячій воді | кВт | 1498 |
| Розміри з'єднань: | | |
| Контур нагріву | дюйм | R 1" |
| Холодна вода | дюйм | R 1" |
| Гаряча вода | дюйм | R 1" |
| Рециркуляція | дюйм | R 3/4" |
| Габаритні розміри: | | |
| Висота | мм | 1221 |
| Ширина | мм | 570 |
| Глибина | мм | 691 |
| Вага (незаповнений) | кг | 90 |
| Робоча вага | кг | 245 |

**Примітка:** Пакетні пропозиції з цим обладнанням див. у розділі 1.

## Ємнісні водонагрівачі швидкісного нагріву для котлів actoSTOR VIH K 300

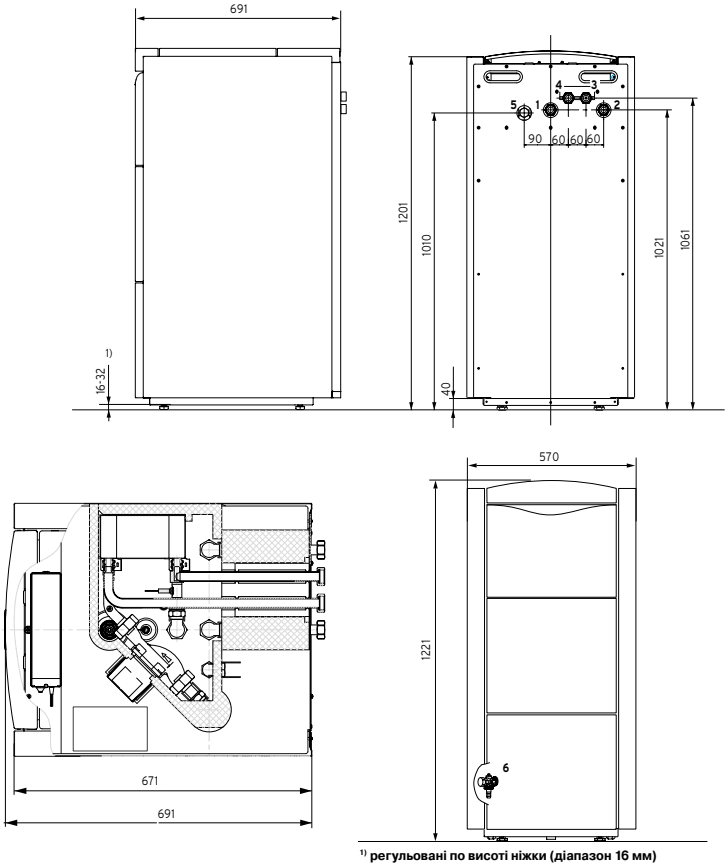


1) регульовані по висоті ніжки (діапазон 16 мм)

1 Вхід холодної води (G 1")
2 Вихід гарячої води (G 1")
3 Подаюча магістраль контуру нагріву (G 1")
4 Зворотна магістраль контуру нагріву (G 1")
5 Рециркуляція (G 3/4")
6 Зливний кран

# Ємнісні бівалентні водонагрівачі для сонячних систем auroSTOR VIH S 300 – VIH S 500



**Особливості**
- Підлоговий ємнісний бівалентний водонагрівач непрямого нагріву
- Два незалежні змієвикові теплообмінники: для контуру геліоустановки та контуру котла
- Низькі теплові втрати. Клас теплоізоляції «A» для версії MR і «B» для версії BR
- Високоякісне емалеве покриття.

**Оснащення**
- Високоякісна емальована ємність
- З'ємна ізоляція для версії MR і незнімна для версії BR
- Магнієвий захисний анод для версії plus (BR) або універсальний електричний анод для версії exclusive (MR)
- Два змієвикові теплообмінники непрямого нагріву, розташовані всередині ємності
- Штуцер для підключення лінії рециркуляції
- LED-дисплей, система діагностики з шиною eBus, попередньо встановлені датчики для версії MR
- Фланець для обслуговування і встановлення електродогріву для версії exclusive

| Назва | | VIH S 300/3 BR | VIH S 400/3 BR | VIH S 500/3 BR | VIH S 400/3 MR | VIH S 500/3 MR |
|---|---|---|---|---|---|---|
| Номер для замовлення | | 0010020642 | 0010020643 | 0010020644 | 0010020665 | 0010020666 |
| Об'єм гарячої води | л | 287 | 392 | 481 | 392 | 481 |
| Макс. робочий тиск у контурі водопостачання | бар | 10 | 10 | 10 | 10 | 10 |
| Макс. робочий тиск у контурі опалення | бар | 10 | 10 | 10 | 10 | 10 |
| Макс. температура гарячої води | °C | 85 | 85 | 85 | 85 | 85 |
| Макс. температура контуру опалення | °C | 110 | 110 | 110 | 110 | 110 |
| Площа теплообмінника опалення | м2 | 0,8 | 1 | 1 | 1 | 1 |
| Площа теплообмінника сонячна система | м2 | 1,5 | 1,3 | 2,3 | 1,3 | 2,3 |
| Втрати тепла в стані готовності | кВтгод/доб | 1,4 | 1,53 | 1,79 | 1,22 | 1,38 |
| Витрата гарячої води при dT=35 °C та T контуру опалення 60 °C | л/год | 331 | 404 | 404 | 404 | 404 |
| Потужність нагріву гарячої води при dT=35 °C та T контуру опалення 60 °C | кВт | 13,5 | 16,4 | 16,4 | 16,4 | 16,4 |
| **Розміри підключень:** | | | | | | |
| Підключення контуру сонячної системи | дюйм | R 1" | R 1" | R 1" | R 1" | R 1" |
| Підключення контуру опалення | дюйм | R 1" | R 1" | R 1" | R 1" | R 1" |
| Підключення контуру водопостачання | дюйм | R 1" | R 1" | R 1" | R 1" | R 1" |
| Підключення контуру рециркуляції | дюйм | R 3/4" | R 3/4" | R 3/4" | R 3/4" | R 3/4" |
| Габаритні розміри: | | | | | | |
| Діаметр з ізоляцією і фланцями | мм | 755 | 900 | 900 | 930 | 930 |
| Діаметр з ізоляцією | мм | 650 | 790 | 790 | 850 | 850 |
| Діаметр без ізоляції | мм | — | — | — | 650 | 650 |
| Висота з ізоляцією | мм | 1804 | 1502 | 1802 | 1633 | 1933 |
| Вага (не заповнений) | кг | 121 | 147 | 184 | 160 | 201 |
| Робоча вага | кг | 423 | 556 | 689 | 569 | 706 |

## Ємнісні бівалентні водонагрівачі для сонячних систем
**auroSTOR VIH S 300 – VIH S 500 BR plus**

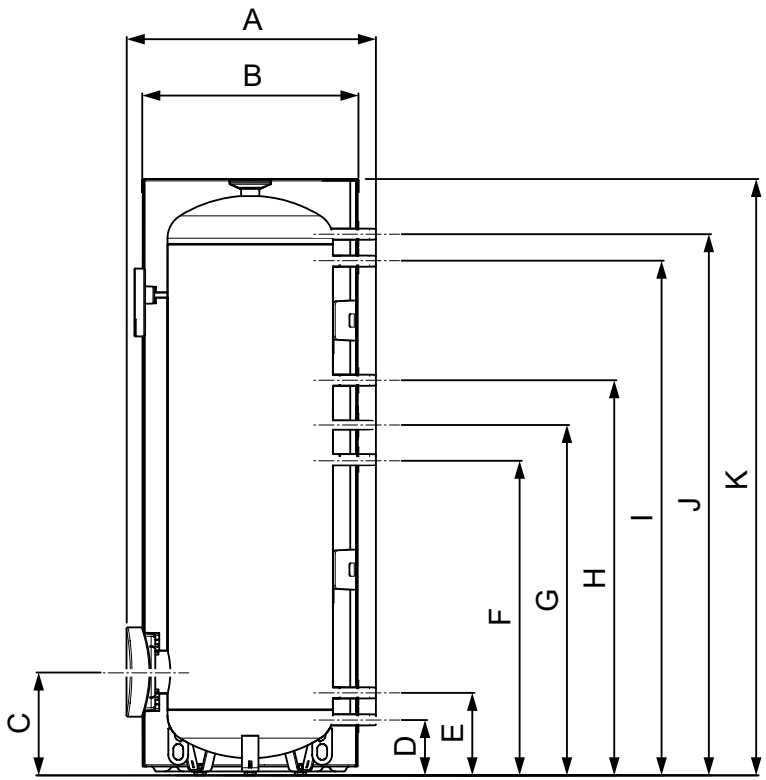


**VIH S 300 / S 400 / S 500**

| Модель | A | B | C | D | E | F | G | H | I | J | K |
|---|---|---|---|---|---|---|---|---|---|---|---|
| VIH S 300/3 BR | 755 | 650 | 313 | 168 | 250 | 955 | 1059 | 1195 | 1804 | 1636 | 1804 |
| VIH S 400/3 BR | 900 | 790 | 357 | 208 | 294 | 749 | 824 | 898 | 1208 | 1294 | 1502 |
| VIH S 500/3 BR | 900 | 790 | 357 | 208 | 294 | 1049 | 1124 | 1198 | 1508 | 1594 | 1802 |

## Ємнісні бівалентні водонагрівачі для сонячних систем
## auroSTOR VIH S 400/3-500/3 MR exclusive

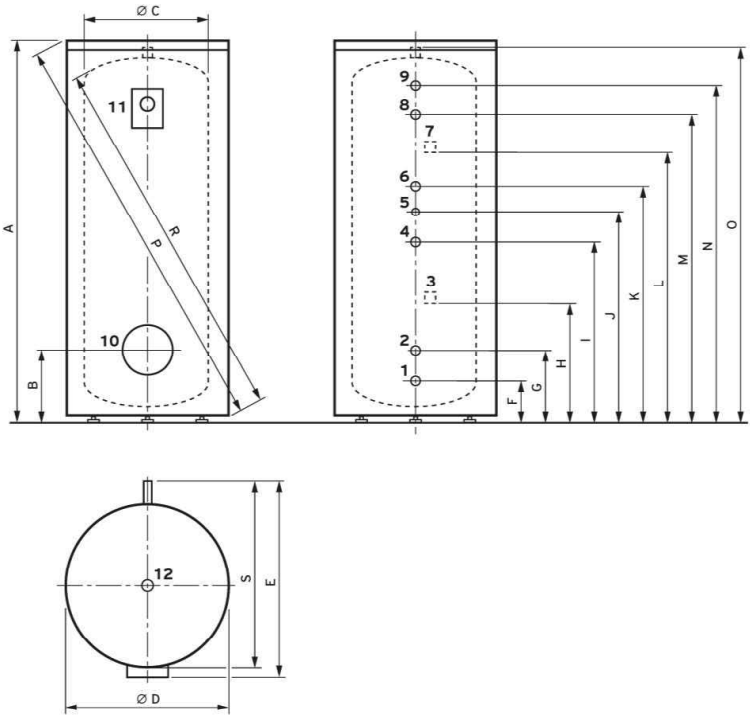


1. Вхід холодної води
2. Зворотна магістраль контуру сонячної установки
3. Заглибна гільза для сонячного датчика
4. Подаюча магістраль контуру сонячної установки
5. Рециркуляція
6. Зворотна магістраль контуру сонячної установки
7. Місце встановлення датчика температури
8. Подаюча магістраль котлового контуру нагріву
9. Вихід гарячої води
10. Ревізійний отвір
11. Цифровий дисплей
12. Універсальний анод

| Водонагрівач/ розмір, мм | A | B | ØC | ØD | E | F | G | H | I | J | K | L | M | N | O | P | R | S |
|---|---|---|---|---|---|---|---|---|---|---|---|---|---|---|---|---|---|---|
| VIH S 400 MR | 1633 | 357 | 650 | 850 | 930 | 208 | 294 | 522 | 849 | 924 | 898 | 996 | 1208 | 1294 | 1471 | 1841 | 1565 | 880 |
| VIH S 500 MR | 1933 | 357 | 650 | 850 | 930 | 208 | 294 | 522 | 1049 | 1124 | 1198 | 1275 | 1508 | 1594 | 1771 | 2112 | 1850 | 880 |

## Нотатки

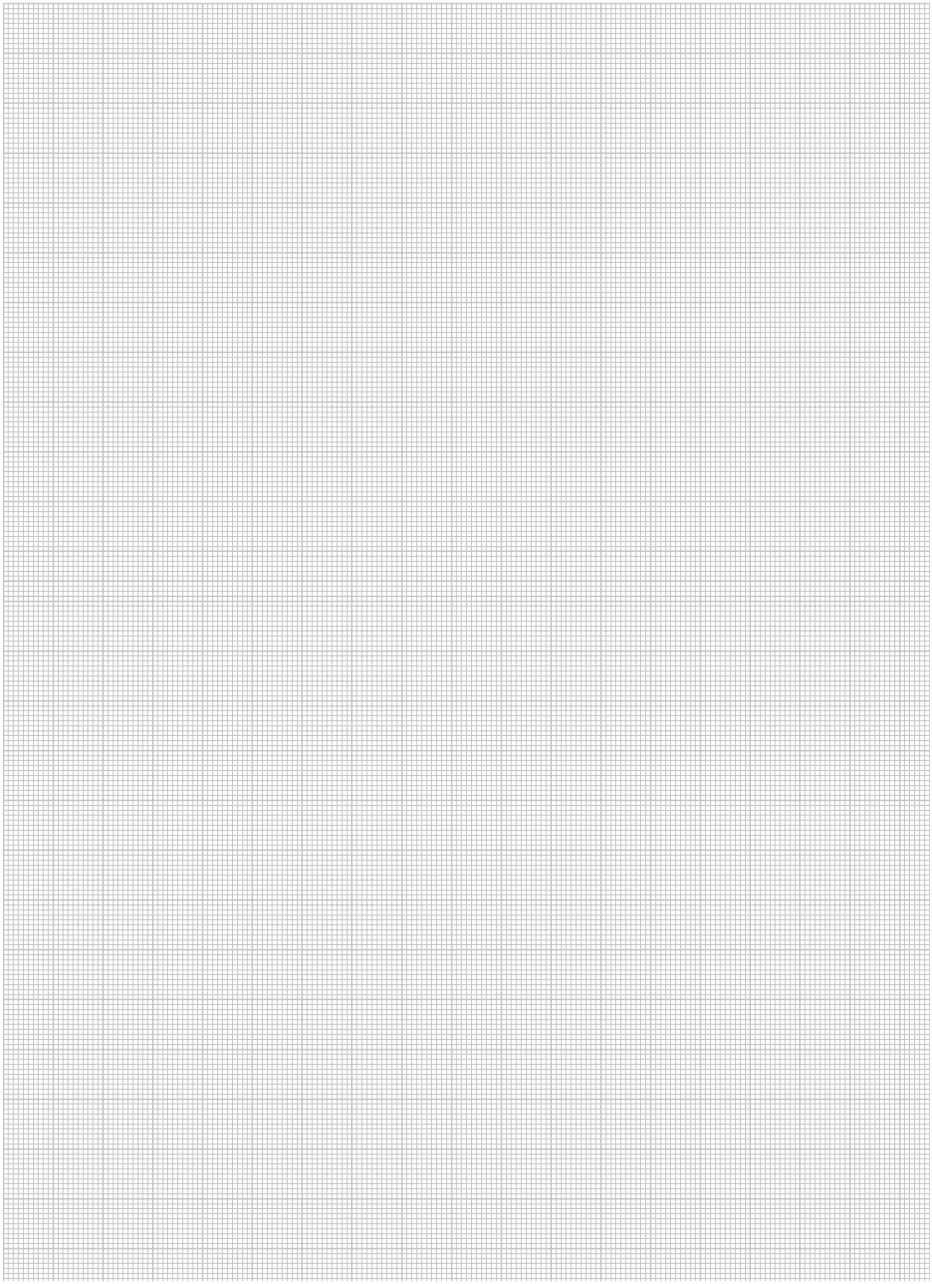

# Ємнісні водонагрівачі непрямого нагріву для теплових насосів uniSTOR VIH RW 300 – VIH RW 500



**Особливості**
- Підлоговий ємнісний водонагрівач непрямого нагріву
- Оптимальна комбінація з тепловими насосами
- Низькі теплові втрати. Клас теплоізоляції «A» для версії MR і «B» для версії BR
- Високоякісне емалеве покриття.

**Оснащення**
- Високоякісна емальована ємність
- З'ємна ізоляція для версії MR і незнімна для версії BR
- Магнієвий захисний анод для версії BR або універсальний електричний анод для версії MR
- Змієвиковий теплообмінник непрямого нагріву, розташований всередині ємності
- Штуцер для підключення лінії рециркуляції
- LED-дисплей, система діагностики з шиною eBus, попередньо встановлені датчики для версії MR
- Фланець для обслуговування

| Позначення | | VIH RW 300/3 BR | VIH RW 400/3 BR | VIH RW 500/3 BR | VIH RW 400/3 MR | VIH RW 500/3 MR |
|---|---|---|---|---|---|---|
| Номер для замовлення | | 0010020645 | 0010020646 | 0010020647 | 0010020668 | 0010020669 |
| | | | | | | |
| **Технічні характеристики** | | | | | | |
| Об'єм гарячої води | л | 281 | 375 | 460 | 375 | 460 |
| Макс. робочий тиск у контурі водопостачання | бар | 10 | 10 | 10 | 10 | 10 |
| Макс. робочий тиск у контурі опалення | бар | 10 | 10 | 10 | 10 | 10 |
| Макс. температура гарячої води | °C | 85 | 85 | 85 | 85 | 85 |
| Макс. температура контуру опалення | °C | 110 | 110 | 110 | 110 | 110 |
| Площа теплообмінника | $м^2$ | 3,1 | 4,4 | 5,9 | 4,4 | 5,9 |
| Втрати тепла у стані готовності | кВт • год/добу | 1,4 | 1,54 | 1,84 | 1,16 | 1,04 |
| Витрата гарячої води при dT=35 °C та T контуру опалення 60 °C | л/год | 1063 | 1531 | 2041 | 1531 | 2041 |
| Потужність нагрівання гарячої води при dT=35 °C та T контуру опалення 60 °C | $кВт$ | 43,2 | 62,2 | 83 | 62,2 | 83 |
| Розміри підключеннь: | | | | | | |
| Підключення контуру опалення | дюйм | R 1" | R 1" | R 1 1/4" | R 1 1/4" | R 1 1/4" |
| Підключення контуру водопостачання | дюйм | R 1" | R 1" | R 1" | R 1" | R 1" |
| Підключення контуру рециркуляції | дюйм | R 3/4" | R 3/4" | R 3/4" | R 3/4" | R 3/4" |
| Габаритні розміри: | | | | | | |
| Діаметр з ізоляцією і фланцями | мм | 755 | 900 | 900 | 930 | 930 |
| Діаметр з ізоляцією | мм | 650 | 790 | 790 | 850 | 850 |
| Діаметр без ізоляції | мм | - | - | - | 650 | 650 |
| Висота з ізоляцією | мм | 1804 | 1502 | 1802 | 1633 | 1933 |
| Вага (не заповнений) | кг | 141 | 181 | 235 | 195 | 251 |
| Робоча вага | кг | 422 | 585 | 734 | 599 | 750 |

## Ємнісні водонагрівачі непрямого нагріву для теплових насосів
## uniSTOR VIH RW 300/3 BR plus

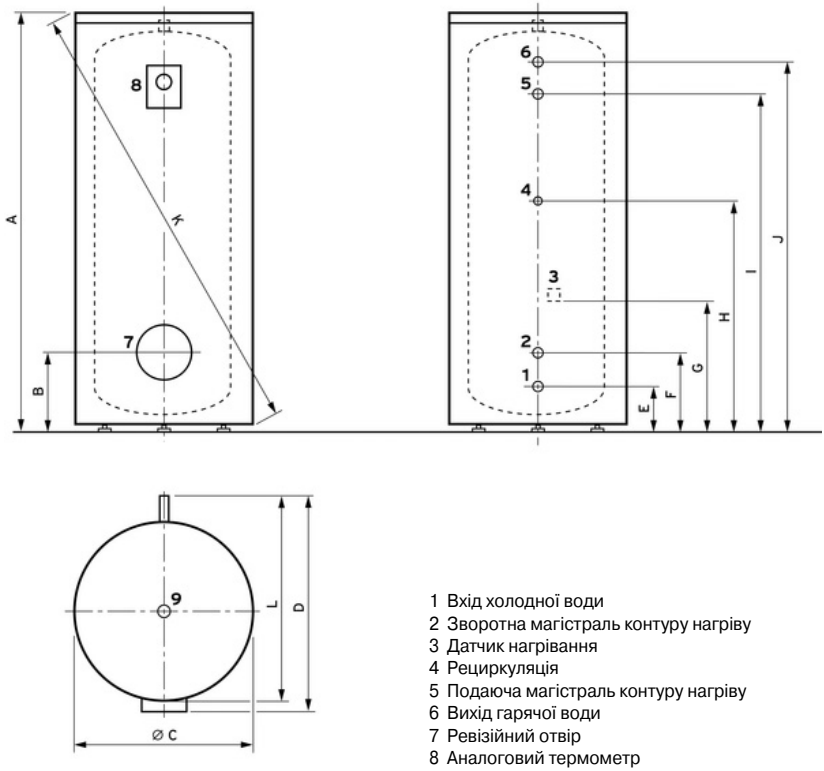


1 Вхід холодної води
2 Зворотна магістраль контуру нагріву
3 Датчик нагрівання
4 Рециркуляція
5 Подаюча магістраль контуру нагріву
6 Вихід гарячої води
7 Ревізійний отвір
8 Аналоговий термометр
9 Магнієвий анод

| Модель | A | B | C | D | E | F | G | H | I | J | K | L |
|---|---|---|---|---|---|---|---|---|---|---|---|---|
| VIH RW 300/3 BR | 1804 | 313 | 650 | 755 | 168 | 250 | 522 | 1059 | 1555 | 1636 | 1903 | 705 |
| VIH RW 400/3 BR | 1502 | 357 | 790 | 900 | 208 | 294 | 522 | 824 | 1034 | 1294 | 1684 | 850 |
| VIH RW 500/3 BR | 1802 | 357 | 790 | 900 | 208 | 294 | 522 | 1124 | 1259 | 1594 | 1954 | 850 |

## Ємнісні водонагрівачі непрямого нагріву для теплових насосів
## uniSTOR exclusive VIH RW 400/3 – VIH RW 500/3 MR

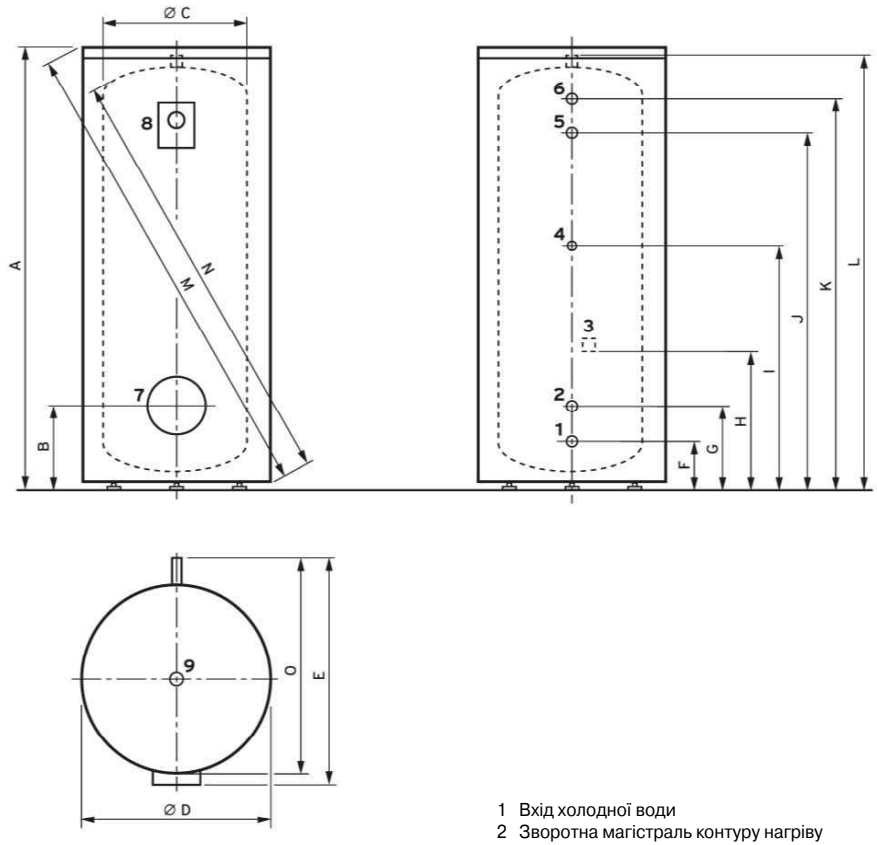


1 Вхід холодної води
2 Зворотна магістраль контуру нагріву
3 Датчик нагрівання
4 Рециркуляція
5 Подаюча магістраль контуру нагріву
6 Вихід гарячої води
7 Ревізійний отвір
8 Цифровий дисплей
9 Універсальний анод

| Водонагрівач/ розмір, мм | A | B | ØC | ØD | E | F | G | H | I | J | K | L | M | N | O |
|---|---|---|---|---|---|---|---|---|---|---|---|---|---|---|---|
| VIH RW 400 MR | 1633 | 357 | 650 | 850 | 930 | 208 | 294 | 522 | 824 | 1034 | 1294 | 1471 | 1841 | 1565 | 880 |
| VIH RW 500 MR | 1633 | 357 | 650 | 850 | 930 | 208 | 294 | 522 | 1124 | 1259 | 1594 | 1771 | 2112 | 1850 | 880 |

## Нотатки

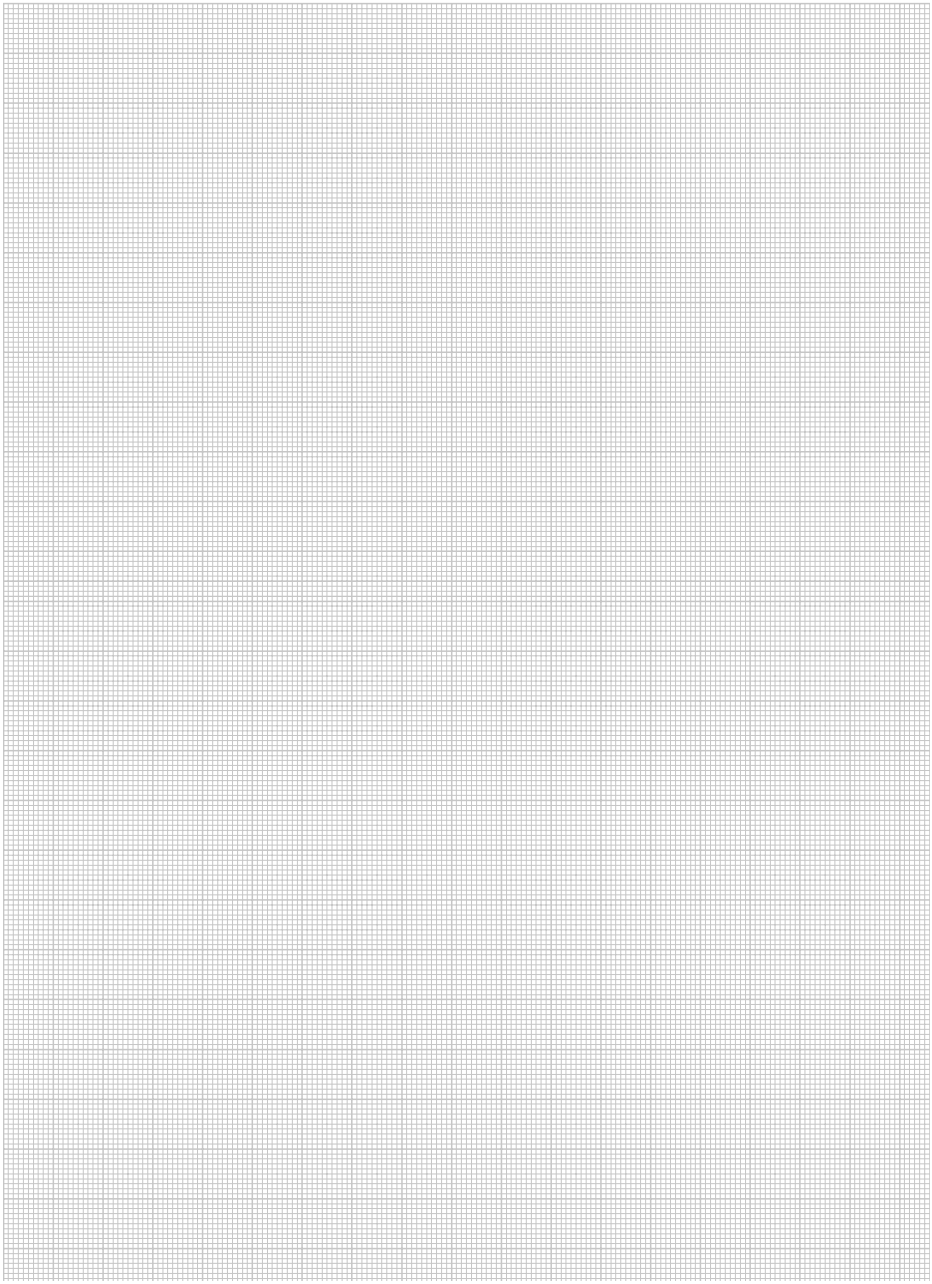

# Ємнісні водонагрівачі непрямого нагріву для теплових насосів і сонячних систем auroSTOR VIH SW 400 – VIH SW 500



**Особливості**
- Підлоговий ємнісний бівалентний водонагрівач непрямого нагріву
- Два незалежні змієвикові теплообмінники із збільшеною поверхнею нагріву: для контуру геліоустановки та контуру теплового насоса
- Низькі теплові втрати. Клас теплоізоляції «A» для версії MR і «B» для версії BR
- Високоякісне емалеве покриття.

**Оснащення**
- Високоякісна емальована ємність
- З'ємна ізоляція для версії MR і незнімна для версії BR
- Магнієвий захисний анод для версії BR або універсальний електричний анод для версії MR
- Два змієвикові теплообмінники зі збільшеною поверхнею нагріву, розташовані всередині ємності
- Штуцер для підключення лінії рециркуляції
- LED-дисплей, система діагностики з шиною eBus, попередньо встановлені датчики для версії MR
- Фланець для обслуговування

| Позначення | | VIH SW 400/3 BR | VIH SW 500/3 BR | VIH SW 400/3 MR | VIH SW 500/3 MR |
|---|---|---|---|---|---|
| Номер для замовлення | | 0010020648 | 0010020649 | 0010020670 | 0010020671 |
| | | | | | |
| **Технічні характеристики** | | | | | |
| Об'єм гарячої води | л | 372 | 456 | 372 | 456 |
| Макс. робочий тиск у контурі водопостачання | бар | 10 | 10 | 10 | 10 |
| Макс. робочий тиск у контурі опалення | бар | 10 | 10 | 10 | 10 |
| Макс. температура гарячої води | °C | 85 | 85 | 85 | 85 |
| Макс. температура контуру опалення | °C | 110 | 110 | 110 | 110 |
| Площа теплообмінника опалення | м² | 1 | 1 | 1 | 1 |
| Площа теплообмінника сонячної системи | м² | 3,2 | 4,4 | 3,2 | 4,4 |
| Втрати тепла у стані готовності | кВт·год/добу | 1,58 | 1,85 | 1,23 | 1,38 |
| Витрата гарячої води при dT=35 °C та T контуру опалення 60 °C | л/год | 1091 | 1530 | 1091 | 1530 |
| Потужність нагрівання гарячої води при dT=35 °C та T контуру опалення 60 °C | кВт | 44,3 | 62,2 | 44,3 | 62,2 |
| Розміри підключень: | | | | | |
| Підключення контуру сонячної системи | дюйм | R 1 1/4" | R 1 1/4" | R 1 1/4" | R 1 1/4" |
| Підключення контуру опалення | дюйм | R 1 1/4" | R 1 1/4" | R 1 1/4" | R 1 1/4" |
| Підключення контуру водопостачання | дюйм | R 1" | R 1" | R 1" | R 1" |
| Підключення контуру рециркуляції | дюйм | R 3/4" | R 3/4" | R 3/4" | R 3/4" |
| Габаритні розміри: | | | | | |
| Діаметр з ізоляцією і фланцями | мм | 900 | 900 | 930 | 930 |
| Діаметр з ізоляцією | мм | 790 | 790 | 850 | 850 |
| Діаметр без ізоляції | мм | — | — | 650 | 650 |
| Висота з ізоляцією | мм | 1502 | 1802 | 1633 | 1933 |
| Вага (не заповнений) | кг | 189 | 249 | 203 | 265 |
| Робоча вага | кг | 606 | 771 | 606 | 763 |

## Ємнісні водонагрівачі непрямого нагріву для теплових насосів і сонячних систем auroSTOR plus VIH SW 400 – VIH SW 500 BR

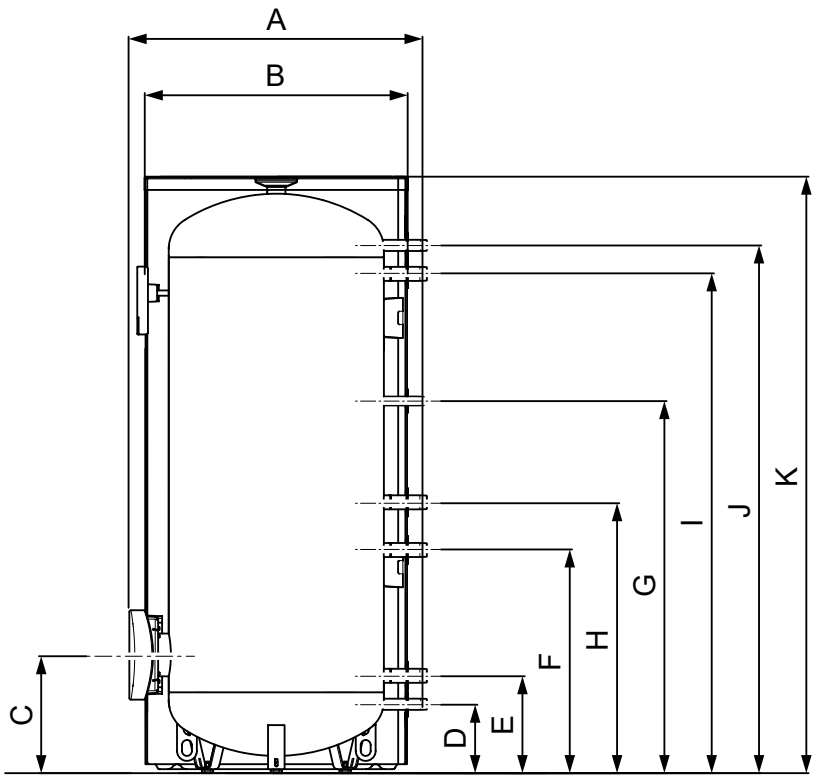


**VIH SW 400 / SW 500 BR**

| Водонагрівач/розмір, мм | A | B | C | D | E | F | G | H | I | J | K |
|---|---|---|---|---|---|---|---|---|---|---|---|
| VIH SW 400 BR | 900 | 790 | 357 | 208 | 294 | 584 | 824 | 698 | 1208 | 1294 | 1502 |
| VIH SW 500 BR | 900 | 790 | 357 | 208 | 294 | 674 | 1124 | 818 | 1508 | 1594 | 1802 |

## Ємнісні водонагрівачі непрямого нагріву для теплових насосів і сонячних систем auroSTOR exclusive VIH SW 400 – VIH SW 500 MR

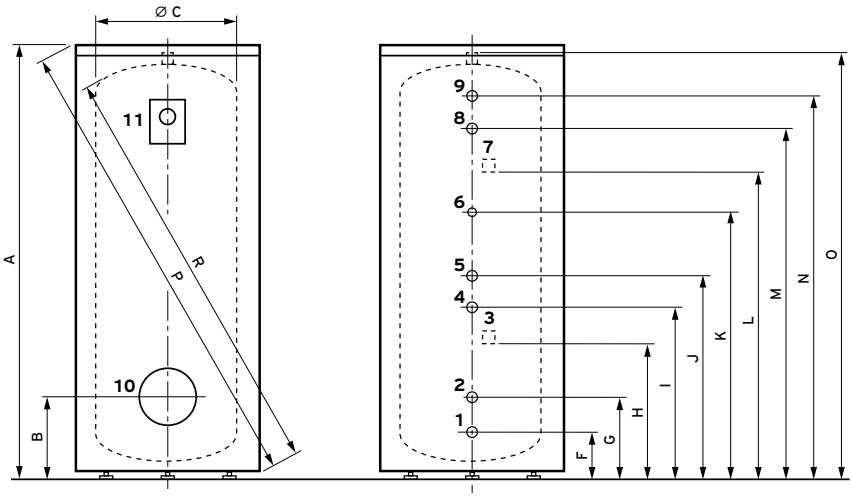


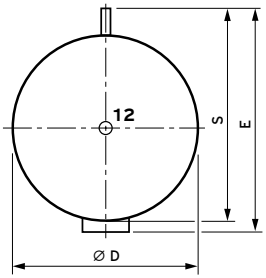


1 Вхід холодної води
2 Зворотна магістраль контуру сонячної установки
3 Заглибна гільза для сонячного датчика
4 Подаюча магістраль контуру сонячної установки
5 Зворотна магістраль контуру сонячної установки
6 Рециркуляція
7 Датчик температури
8 Подаюча магістраль котлового контуру нагріву
9 Вихід гарячої води
10 Ревізійний отвір
11 Цифровий дисплей
12 Універсальний анод

| Водонагрівач/розмір, мм | A | B | ØC | ØD | E | F | G | H | I | J | K | L | M | N | O | P | R | S |
|---|---|---|---|---|---|---|---|---|---|---|---|---|---|---|---|---|---|---|
| VIH SW 400 MR | 1633 | 357 | 650 | 850 | 930 | 208 | 294 | 522 | 584 | 698 | 824 | 996 | 1208 | 1294 | 1471 | 1841 | 1565 | 880 |
| VIH SW 500 MR | 1933 | 357 | 650 | 850 | 930 | 208 | 294 | 522 | 674 | 818 | 1124 | 1275 | 1508 | 1594 | 1771 | 2112 | 1850 | 880 |

## Нотатки

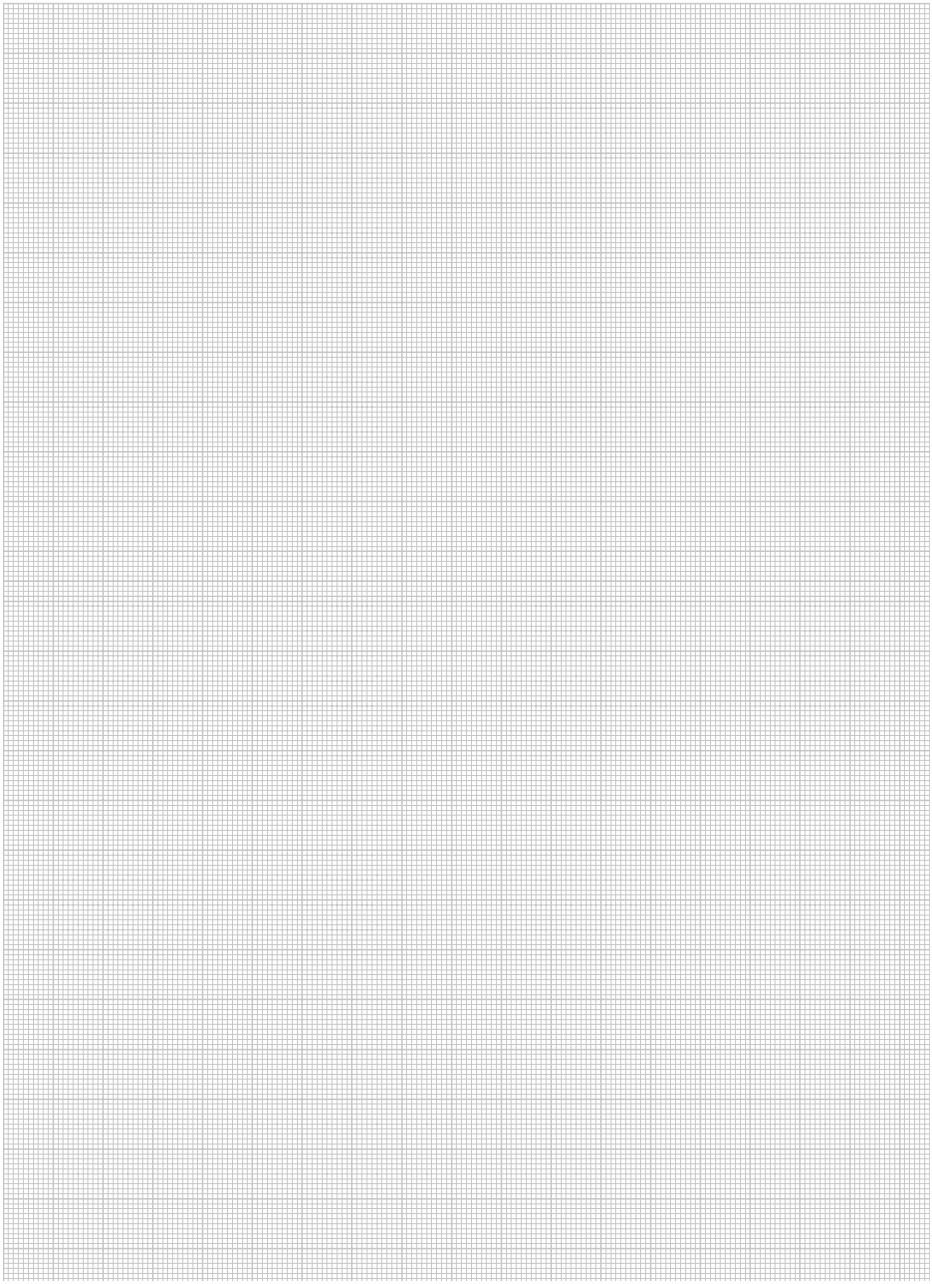

# Буферні накопичувальні ємності
## allSTOR exclusive VPS 300/3-7 – VPS 2000/3-7



**Особливості**
- Компактна буферна накопичувальна ємність з пошаровим нагріванням для комбінування різних джерел тепла, таких як сонячна установка, тепловий насос, твердопаливний котел, рідкопаливний котел, газовий котел, електричний котел
- Можливість встановлення зовнішньої станції приготування гарячої води безпосередньо на ємність для комфортного та гігієнічного гарячого водопостачання.
- Можливість встановлення зовнішньої сонячної станції для використання сонячної енергії безпосередньо на ємність (не відноситься до Drain Back-станцій auroFLOW plus, для них передбачений лише настінний монтаж)

**Оснащення**
- Монтаж сонячної станції і станції приготування гарячої води безпосередньо на буферну ємність
- Високоякісна сталева ємність
- Перегородка по центру ємності, що покращує ефект температурного розшарування теплоносія у баку
- Турбулізатори потоку, що інтенсифікують процес теплопередачі від потоку до теплоносія у ємності
- Вісім гільз для підключення температурних датчиків по висоті бака
- Десять штуцерів для підключення джерел/споживачів тепла
- З'ємна ізоляція

| Позначення | | VPS 300/3-7 | VPS 500/3-7 | VPS 800/3-7 | VPS 1000/3-7 | VPS 1500/3-7 | VPS 2000/3-7 |
|---|---|---|---|---|---|---|---|
| Номер для замовлення | | 8000041384 | 8000041387 | 8000041396 | 0010015127 | 0010015128 | 0010015129 |
| | | | | | | | |
| **Технічні характеристики** | | | | | | | |
| Об'єм буферної ємності | л | 303 | 491 | 778 | 962 | 1505 | 1917 |
| Макс. робочий тиск | бар | 3 | 3 | 3 | 3 | 3 | 3 |
| Макс. припустима темп. води у ємності | °C | 95 | 95 | 95 | 95 | 95 | 95 |
| Втрати тепла у стані готовності | кВтгод/добу | < 1,7 | < 2,0 | < 2,4 | < 2,5 | < 2,9 | < 3,3 |
| Розміри з'єднань: | | | | | | | |
| Підкл. джерел і споживачів | дюйм | R 1 1/2" | R 1 1/2" | R 2" | R 2" | R 2 1/2" | R 2 1/2" |
| Підкл. сонячної станції | дюйм | G 1" | G 1" | G 1" | G 1" | G 1" | G 1" |
| Підкл. станції гарячої води | дюйм | G 1" | G 1" | G 1" | G 1" | G 1" | G 1" |
| Габаритні розміри: | | | | | | | |
| Висота з теплоізоляцією | мм | 1833 | 1813 | 1944 | 2324 | 2362 | 2485 |
| Висота без теплоізоляції (включаючи вентиль для видалення повітря і монтажне кільце) | мм | 1735 | 1715 | 1846 | 2226 | 2205 | 2330 |
| Діаметр з теплоізоляцією | мм | 780 | 930 | 1070 | 1070 | 1400 | 1500 |
| Діаметр без теплоізоляції | мм | 500 | 650 | 790 | 790 | 1000 | 1100 |
| Кантувальна висота | мм | 1734 | 1730 | 1870 | 2243 | 2253 | 2394 |
| Вага (незаповнений) | кг | 70 | 90 | 130 | 145 | 210 | 240 |
| Робоча вага | кг | 373 | 581 | 908 | 1107 | 1715 | 2157 |

## Буферні накопичувальні ємності
## allSTOR exclusive VPS 300/3-7 – VPS 2000/3-7

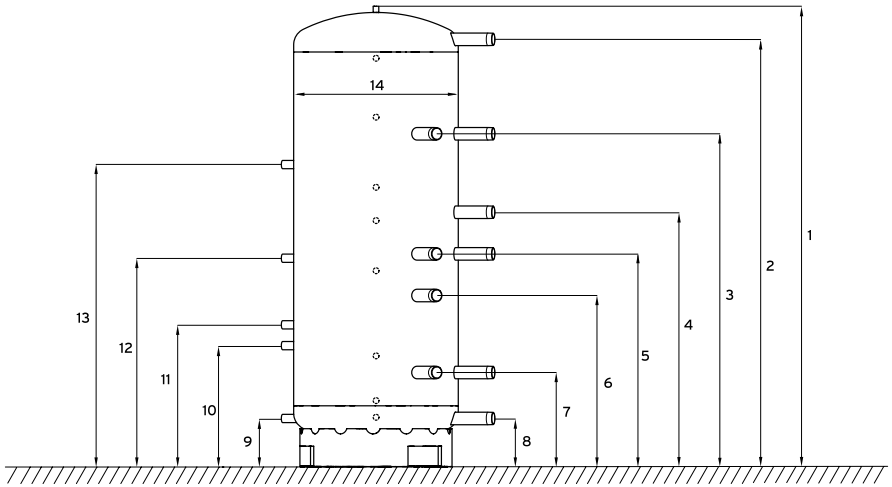


| Водонагрівач/ розмір, мм | 1 | 2 | 3 | 4 | 5 | 6 | 7 | 8 | 9 | 10 | 11 | 12 | 13 | 14 |
|---|---|---|---|---|---|---|---|---|---|---|---|---|---|---|
| VPS 300/3 | 1720 | 1617 | 1210 | 920 | 744 | 574 | 365 | 130 | 130 | 480 | 580 | 900 | 1350 | 500 |
| VPS 500/3 | 1700 | 1570 | 1230 | 930 | 750 | 579 | 394 | 190 | 190 | 540 | 640 | 960 | 1410 | 650 |
| VPS 800/3 | 1832 | 1670 | 1330 | 1020 | 820 | 636 | 421 | 231 | 231 | 581 | 681 | 1001 | 1451 | 790 |
| VPS 1000/3 | 2212 | 2051 | 1598 | 1220 | 1020 | 822 | 451 | 231 | 231 | 581 | 681 | 1001 | 1451 | 790 |
| VPS 1500/3 | 2190 | 1973 | 1573 | 1227 | 1000 | 797 | 521 | 291 | 291 | 641 | 741 | 1061 | 1511 | 1000 |
| VPS 2000/3 | 2313 | 2080 | 1656 | 1201 | 1008 | 803 | 551 | 298 | 298 | 648 | 748 | 1068 | 1518 | 1100 |

# Буферні накопичувальні ємності
## allSTOR plus VPS 300/3-5 – VPS 2000/3-5



**Особливості**
- Компактна буферна накопичувальна ємність із пошаровим нагріванням для комбінування різних джерел тепла, таких як сонячна установка, тепловий насос, твердопаливний котел, рідкопаливний котел, газовий котел, електричний котел
- Можливість встановлення зовнішньої станції приготування гарячої води (лише настінний монтаж) для комфортного та гігієнічного гарячого водопостачання.
- Можливість встановлення зовнішньої сонячної станції для використання сонячної енергії (лише настінний монтаж)

**Оснащення**
- Високоякісна сталева ємність
- Турбулізатори потоку, що інтенсифікують процес теплопередачі від потоку до теплоносія у ємності
- Вісім гільз для підключення температурних датчиків по висоті бака
- Десять штуцерів для підключення джерел/споживачів тепла
- З'ємна теплоізоляція

| Позначення | | VPS 300/3-5 | VPS 500/3-5 | VPS 800/3-5 | VPS 1000/3-5 | VPS 1500/3-5 | VPS 2000/3-5 |
|---|---|---|---|---|---|---|---|
| Номер для замовлення | | 8000041366 | 8000041394 | 8000041389 | 0010015133 | 0010015134 | 0010015135 |
| | | | | | | | |
| **Технічні характеристики** | | | | | | | |
| Об'єм буферної ємності | л | 303 | 491 | 778 | 962 | 1505 | 1917 |
| Макс. робочий тиск | бар | 3 | 3 | 3 | 3 | 3 | 3 |
| Макс. припустима темп. води у ємності | °C | 95 | 95 | 95 | 95 | 95 | 95 |
| Втрати тепла у стані готовності | кВтгод/добу | < 1,7 | < 2,0 | < 2,4 | < 2,5 | < 2,9 | < 3,3 |
| Розміри з'єднань: | | | | | | | |
| Підкл. джерел і споживачів | дюйм | R 1 1/2" | R 1 1/2" | R 2" | R 2" | R 2 1/2" | R 2 1/2" |
| Габаритні розміри: | | | | | | | |
| Висота з теплоізоляцією | мм | 1833 | 1813 | 1944 | 2324 | 2362 | 2485 |
| Висота без теплоізоляції | мм | 1735 | 1715 | 1846 | 2226 | 2205 | 2330 |
| Діаметр з теплоізоляцією | мм | 780 | 930 | 1070 | 1070 | 1400 | 1500 |
| Діаметр без теплоізоляції | мм | 500 | 650 | 790 | 790 | 1000 | 1100 |
| Кантувальна висота | мм | 1734 | 1730 | 1870 | 2243 | 2253 | 2394 |
| Вага (незаповнений) | кг | 70 | 90 | 130 | 145 | 210 | 240 |
| Робоча вага | кг | 373 | 581 | 908 | 1107 | 1715 | 2157 |

# Буферні накопичувальні ємності
## allSTOR plus VPS 300/3-5 – VPS 2000/3-5

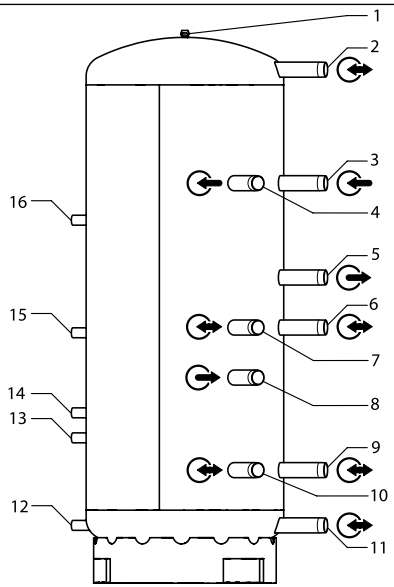


1. Отвір під вентиль для видалення повітря
2. Подаюча лінія води системи опалення для станції приготування ГВП при настінному монтажі/подавальна або зворотна лінія для каскаду
3. Подаюча лінія опалювальних приладів для покриття потреби в гарячій воді
4. Подаюча лінія опалювальних приладів для покриття потреби в гарячій воді
5. Зворотна лінія опалювальних приладів для покриття потреби в гарячій воді
6. Подаюча лінія опалювальних приладів для покриття потреби у воді системи опалення/подавальна лінія контуру опалення
7. Подаюча лінія опалювальних приладів для покриття потреби у воді системи опалення/подавальна лінія контуру опалення
8. Зворотна лінія опалювальних приладів для покриття потреби у воді системи опалення
9. Зворотна лінія опалювальних приладів для покриття потреби в гарячій воді/зворотна лінія контуру опалення
10. Зворотна лінія опалювальних приладів для покриття потреби у воді системи опалення/зворотна лінія контуру опалення
11. Зворотна лінія води системи опалення для станції приготування ГВП при настінному монтажі/подавальна або зворотна лінія для каскаду
12. Зворотна лінія сонячної станції (лише VPS/3-7)
13. Подаюча лінія сонячної станції для низьких температур (лише VPS/3-7)
14. Подаюча лінія сонячної станції високих температур (лише VPS/3-7)
15. Зворотна лінія води системи опалення для станції приготування ГВП при монтажі на буфері (лише VPS/3-7)
16. Подаюча лінія води системи опалення для станції приготування ГВП при монтажі на буфері (лише VPS/3-7)

| Буферна ємність | Станція приготування ГВП | Сонячна станція | Підключення ззаду |
|---|---|---|---|
| | Поз. № 15, 16 | Поз. № 12, 13, 14 | Поз. № 2, 3, 4, 5, 6, 7, 8, 9, 10, 11 |
| VPS 300/3 | DN 25<br>G 1 IG | DN 25<br>G 1 IG | R 1 1/2" |
| VPS 500/3 | | | |
| VPS 800/3 | | | R 2" |
| VPS 1000/3 | | | |
| VPS 1500/3 | | | R 2 1/2" |
| VPS 2000/3 | | | |

# Буферні накопичувальні ємності
## Станції приготування гарячої води aguaFLOW VPM 20/25/2 W – VPM 40/45/2 W



**Особливості**
- Приготування гарячої води у проточному режимі за рахунок теплоносія, накопиченого у буферній ємності
- Автономна робота за допомогою власного автоматичного регулятора
- Простий монтаж безпосередньо на буферну ємність allSTOR exclusive або поруч із нею
- Можливість підключення насоса рециркуляції

**Оснащення**
- Пластинчастий теплообмінник з нержавіючої сталі
- Спеціальна конфігурація пластин для запобігання утворення накипу
- Тепло- і шумоізоляція
- Вбудований датчик протоку
- Циркуляційний насос контуру буферної накопичувальної ємності контуру з частотним перетворювачем
- Триходовий клапан змішувача з сервоприводом
- Інтерфейс eBus

| Позначення | | VPM 20/25/2 W | VPM 30/35/2 W | VPM 40/45/2 W |
|---|---|---|---|---|
| Номер для замовлення | | 0010015136 | 0010015137 | 0010015138 |
| | | | | |
| **Технічні характеристики** | | | | |
| **Потужність нагрівання води** | | | | |
| при температурі теплоносія 60 °C* | л/хв | 20 | 30 | 40 |
| номінальна потужність | кВт | 49 | 73 | 97 |
| при температурі теплоносія 65 °C** | л/хв | 25 | 35 | 45 |
| номінальна потужність | кВт | 60 | 85 | 109 |
| **Температури** | | | | |
| Діапазон температур | °C | 40...60 | 40...60 | 40...60 |
| Температура при виконанні програми термічної дезінфекції | °C | 70 | 70 | 70 |
| **Електричне підключення** | | | | |
| Номінальна напруга | В; Гц | 230; 50 | 230; 50 | 230; 50 |
| Споживання потужності станцією | Вт | 25...93 | 25...93 | 25...93 |
| Споживання потужності циркуляційним насосом | Вт | 25 | 25 | 25 |
| **Тиск** | | | | |
| Залишковий напір з боку системи опалення | МПа | 0,15 (150) | 0,15 (150) | 0,15 (150) |
| Робочий тиск з боку системи опалення | (мбар) | 0,3 (3) | 0,3 (3) | 0,3 (3) |
| Робочий тиск з боку водяної системи | | 1 (10) | 1 (10) | 1 (10) |
| **Габарити** | | | | |
| Висота x ширина | мм | 750x450 | 750x450 | 750x450 |
| Глибина на буферному накопичувачі | мм | 250 | 250 | 250 |
| Вага | кг | 16 | 16 | 16 |
| **Гідравлічне підключення** | | | | |
| Холодна вода, циркуляція, гаряча вода | | DN 20, G 3/4 AG, плоске ущільнення | | |
| Подавальна і зворотна лінії гарячої води | | DN 25, G 1 AG, ущільнення ПТФЕ | | |

* У режимі: холодна вода 10 °C, гаряча вода 45 °C, температура води у ємності 60 °C.
** У режимі: холодна вода 10 °C, гаряча вода 45 °C, температура води у ємності 65 °C.

## Буферні накопичувальні ємності
### Станції приготування гарячої води aguaFLOW VPM 20/25/2 W – VPM 40/45/2 W

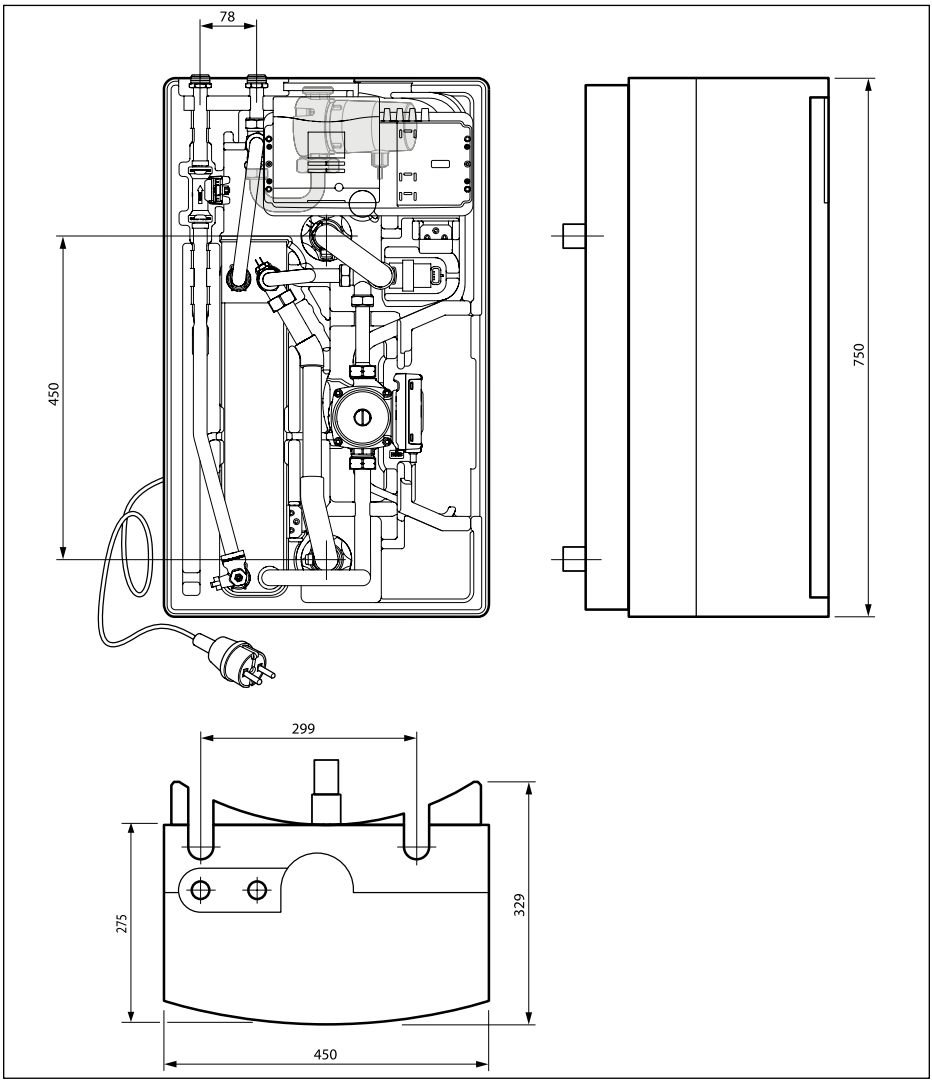

# Буферні накопичувальні ємності
## Сонячні станції auroFLOW exclusive VPM 20/2 S та VPM 60/2 S



**Особливості**
- Нагрівання теплоносія у буферній ємності за рахунок сонячної енергії
- Простий монтаж безпосередньо на буферну ємність allSTOR exclusive або поруч із нею
- Автономна робота за рахунок власного автоматичного регулятора
- Простий монтаж і експлуатація
- Точний облік отриманої сонячної енергії
- Сумісність із буферними накопичувальними ємностями allSTOR VPS/3

**Оснащення**
- Насос для сонячного контуру з частотним перетворювачем
- Насос контуру нагрівання буферної ємності з частотним перетворювачем
- Автоматичний регулятор, що дозволяє станції «самостійно» завантажувати споживача за рахунок сонячної енергії з повноцінним теплолічильником
- Пластинчастий теплообмінник для передачі тепла від сонячного контуру до водяного
- Вбудований манометр і вибуховий мембранний клапан на 6 бар
- 2 датчики температури і електронний датчик протоку
- 2 кульові крани з вбудованим зворотним клапаном
- 2 крани для обслуговування
- Вбудований сепаратор повітря
- Байпас із сервоприводом
- Інтерфейс eBus

| Позначення | | VPM 20/2 S | VPM 60/2 S |
|---|---|---|---|
| Номер для замовлення | | 0010015139 | 0010015140 |
| | | | |
| **Технічні характеристики** | | | |
| Площа плоских сонячних колекторів<br>Площа вакуумних сонячних колекторів | $м^2$<br>$м^2$ | 4…20<br>4…14 | 20…60<br>14…28 |
| Теплообмінник | — | 21 пластина | 49 пластин |
| Макс. робочий тиск (контур накопичувача)<br>Макс. температура теплоносія для геліоустановок<br>Макс. температура води<br>Ступінь захисту (згідно з EN 60529) | бар<br>°C<br>°C<br>— | 6<br>130<br>99<br>IPX2 | |
| **Гідравлічне підключення**<br>Подавальна лінія геліоконтуру (зовнішня різьба)<br>Зворотна лінія геліоконтуру (зовнішня різьба)<br>Подавальна лінія буферного накопичувача 1 (зовнішня різьба)<br>Подавальна лінія буферного накопичувача 2 (зовнішня різьба)<br>Зворотна лінія буферного накопичувача (зовнішня різьба) | <br>дюйм<br>дюйм<br>дюйм<br>дюйм<br>дюйм | <br>3/4<br>3/4<br>1<br>1<br>1 | |
| **Розміри**<br>Висота<br>Ширина<br>Глибина при монтажі на буферному накопичувачі | <br>мм<br>мм<br>мм | <br>750<br>450<br>250 | |
| Вага | кг | 18 | 19 |

## Буферні накопичувальні ємності
### Сонячні станції auroFLOW exclusive VPM 20/2 S та VPM 60/2 S

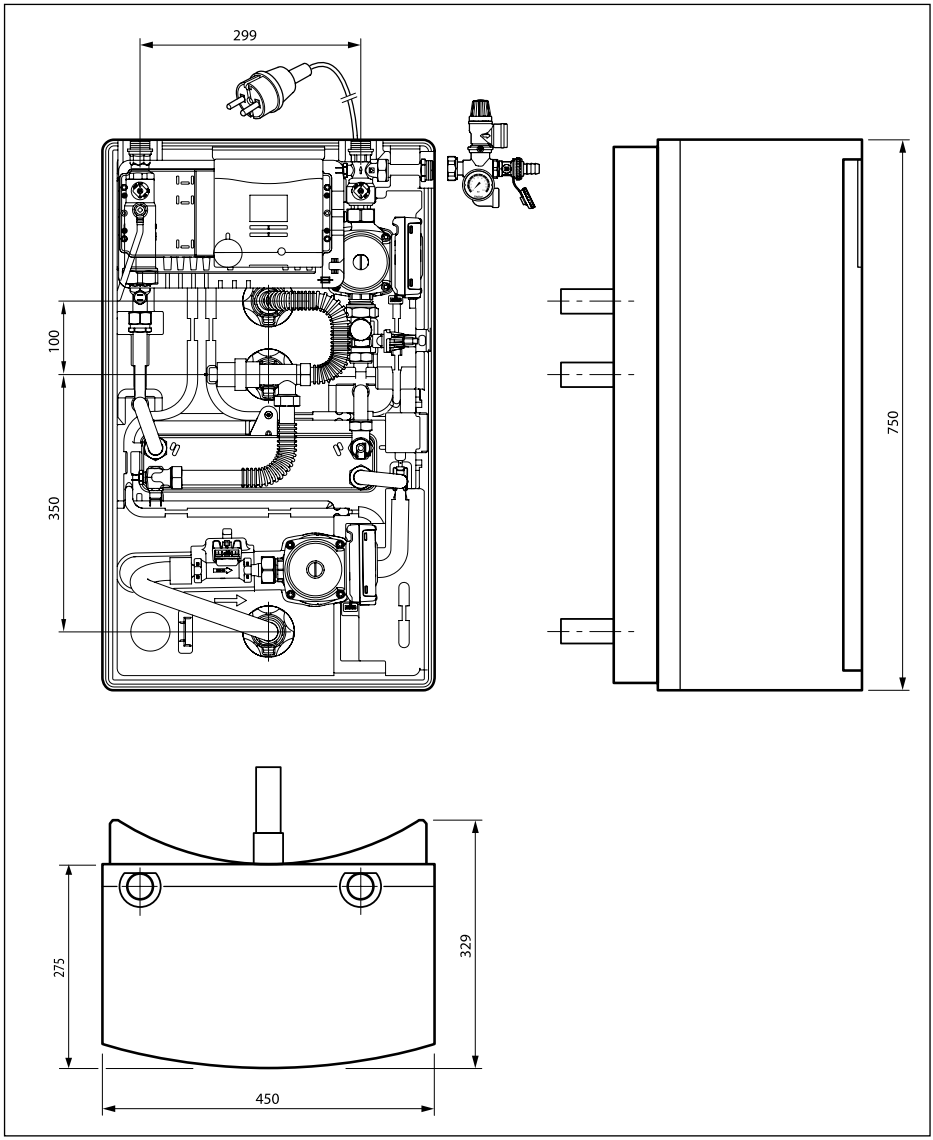

# Буферна ємність для теплових насосів
## VP RW 45/2 B



**Особливості**
- Істотно збільшують енергоефективність системи опалення. Дозволяють оптимізувати (збільшити COP) роботу теплового насоса
- Легкий монтаж і зручність при транспортуванні
- Можливість використання у системах опалення і системах з активним холодом
- Збільшує термін служби теплового насоса. Знижує кількість пусків/зупинок компресора, знижує пускові навантаження на всі компоненти системи

**Оснащення**
- Низькі втрати тепла. Ефективна теплоізоляція класу B
- Компактні розміри та естетичний дизайн. Можливість настінного і стаціонарного монтажу
- Ємність герметично ізольована поліуретановою теплоізоляцією, що запобігає утворенню конденсату

| Позначення | | VP RW 45/2 B |
|---|---|---|
| Номер для замовлення | | 0010034126 |
| | | |
| **Технічні характеристики** | | |
| Номінальний об'єм | л | 45 |
| Зовнішній діаметр накопичувача | мм | 365 |
| Висота накопичувача | мм | 939 |
| Вага (незаповнений) | кг | 24,2 |
| Вага робоча | кг | 69,2 |
| Матеріал накопичувача та з'єднань | - | Сталь |
| Діапазон тиску води | Мпа(бар) | 0,1-0,3 (1,0-3,0) |
| Максимальна робоча температура | °C | 85 |
| Діаметр гідравлічних з'єднань | " | G1" 1/4 |
| Діаметр гільзи для датчика | " | G 1/2 |

**Буферна ємність для теплових насосів**
**VP RW 45/2 B**

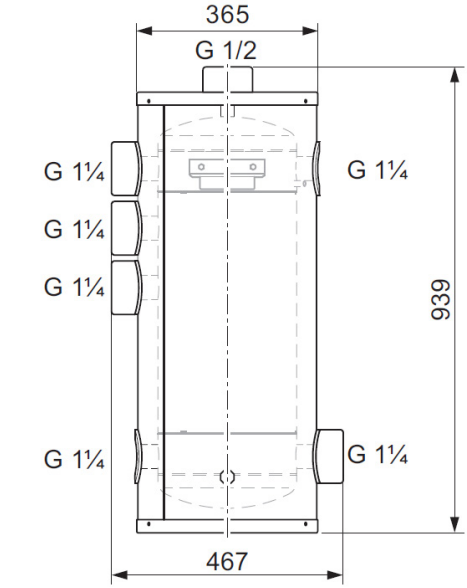


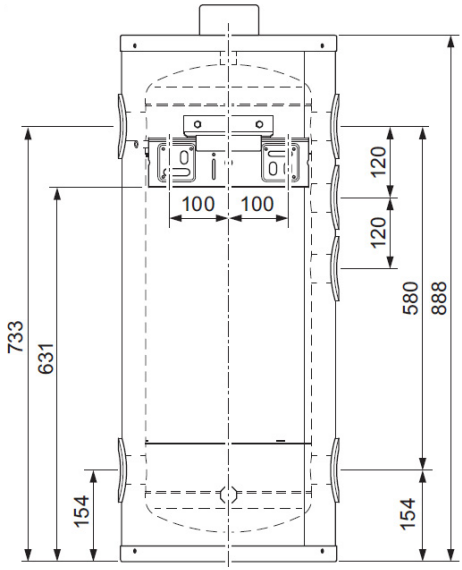

# Буферні ємності для теплових насосів
## VPS R 100/1 M, VPS R 200/1 B




**Особливості**
- Істотно збільшують енергоефективність системи опалення. Дозволяють оптимізувати (збільшити COP) роботу теплового насоса
- Легкий монтаж і зручність при транспортуванні
- Можливість використання у системах опалення і системах з активним холодом
- Збільшує термін служби теплового насоса. Знижує кількість пусків/зупинок компресора, знижує пускові навантаження на всі компоненти системи

**Оснащення**
- Низькі втрати тепла. Ефективна теплоізоляція (клас A для VPS R 100, клас B для VPS R 200)
- Компактні розміри та естетичний дизайн. Можливість настінного і стаціонарного монтажу для VPS R 100 і стаціонарного монтажу для VPS R 200
- Ємність герметично ізольована поліуретановою теплоізоляцією, що запобігає утворенню конденсату

| Позначення | | VPS R 100/1 M | VPS R 200/1 B |
|---|---|---|---|
| Номер для замовлення | | 0010021456 | 0010021457 |
| | | | |
| **Технічні характеристики** | | | |
| Номінальний об'єм | л | 101 | 202 |
| Зовнішній діаметр накопичувача | мм | 550 | 600 |
| Висота накопичувача | мм | 932 | 1202 |
| Вага (незаповнений) | кг | 34 | 44 |
| Вага робоча | кг | 135 | 246 |
| Матеріал накопичувача та з'єднань | — | Сталь | Сталь |
| Діапазон тиску води | МПа (бар) | 0,1-0,3 (1,0-3,0) | 0,1-0,3 (1,0-3,0) |
| Максимальна робоча температура | °C | 95 | 95 |
| Діаметр гідравлічних з'єднань | — | G1" 1/2 | G1" 1/2 |
| Діаметр гільзи для датчика | — | G 1/2 | G 1/2 |

## Буферні ємності для теплових насосів
## VPS R 100/1 M, VPS R 200/1 B

**VPS R 100/1 M**

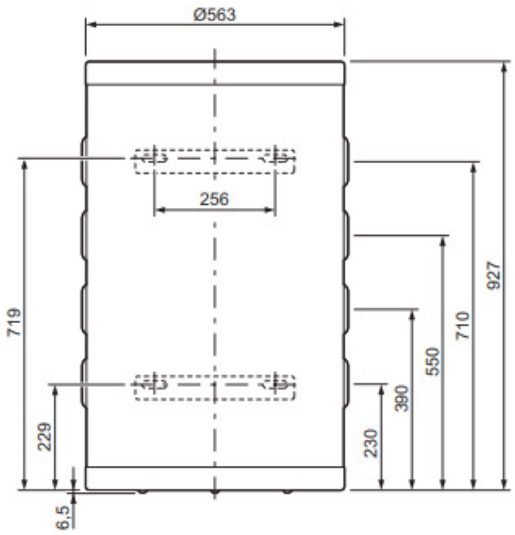


**VPS R 200/1 B**

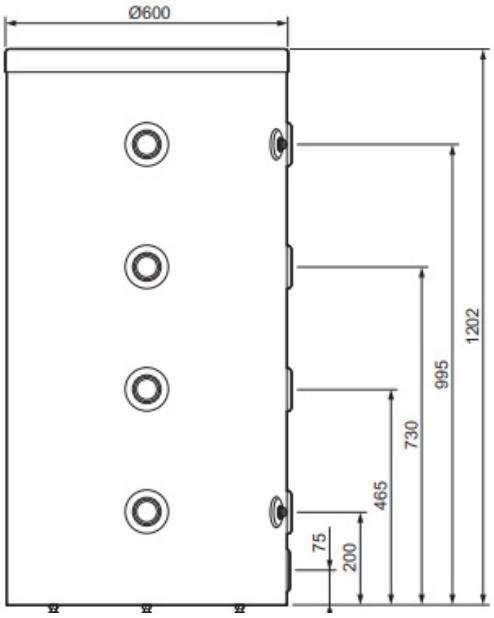

# Водонагрівачі непрямого нагріву та буферні накопичувальні ємності
## Аксесуари

| Аксесуари | Опис | Номер для зам. |
|---|---|---|
|  | **Універсальний анод з електроживленням**<br>Універсальний анод із зовнішнім електроживленням, різьба M8, з адаптером на 3/4" та 1". Може застосовуватися для антикорозійного захисту всіх ємнісних водонагрівачів виробництва Vaillant | **302042** |
|  | **Група безпеки для водонагрівачів до 200 л**<br>До складу входить запобіжний клапан 1/2" на 10 бар, прохідний перетин DN15 мм, підключення для манометра, захисні ковпачки тощо | **305826** |
|  | **Група бепеки для водонагрівачів до 1000 л**<br>До складу входить запобіжний клапан 3/4" на 10 бар, прохідний перетин DN 20 мм, підключення для манометра, захисні ковпачки тощо | **305827** |
|  | **Датчик температури водонагрівача**<br>Використовується при комбінуванні газового котла з ємнісним водонагрівачем непрямого нагріву | **306257** |

# Водонагрівачі непрямого нагріву та буферні накопичувальні ємності
## Аксесуари

| Аксесуари | Опис | Номер для зам. |
|---|---|---|
|  | **Вузол рециркуляції для водонагрівачів VIH R, S, RW (насос з частотним регулюванням)**<br>Пристрій циркуляційної лінії ГВП з водонагрівачами VIH R, S, RW. Керується залежно від виду комунікаційної шини у котла (обов'язковою є наявність відповідного регулятора VRC 700/720) | **0020152970** |
|  | **Комплект гідравлічного підключення водонагрівача actoSTOR VIH K 300 до котлів ecoVIT VKK**<br>Включає в себе арматуру, теплоізольовані трубопроводи і завантажувальний насос водонагрівача | **0020152977** |
|  | **Термостат для захисту від перегріву гарячої води, 3/4"**<br>Застосовується для захисту від опіків в установках приготування гарячої води за рахунок сонячної енергії. Дозволяє задати температуру від 38 °C до 65 °C. Поставляється разом із приєднувальним комплектом DN 22 мм | **302040** |
|  | **Консоль для монтажу 1 x VPM…/2 S**<br><br>**Консоль для монтажу 1 x VPM…/2 W** | **0010018542**<br><br>**0010018543** |
|  | **Заглушки для ізоляції VPM…/2 S/W**<br>при каскадному монтажі станцій<br><br>**Заглушки для ізоляції VPM…/2 S/W**<br>кінцеві | **0010018544**<br><br>**0010018545** |

## Нотатки

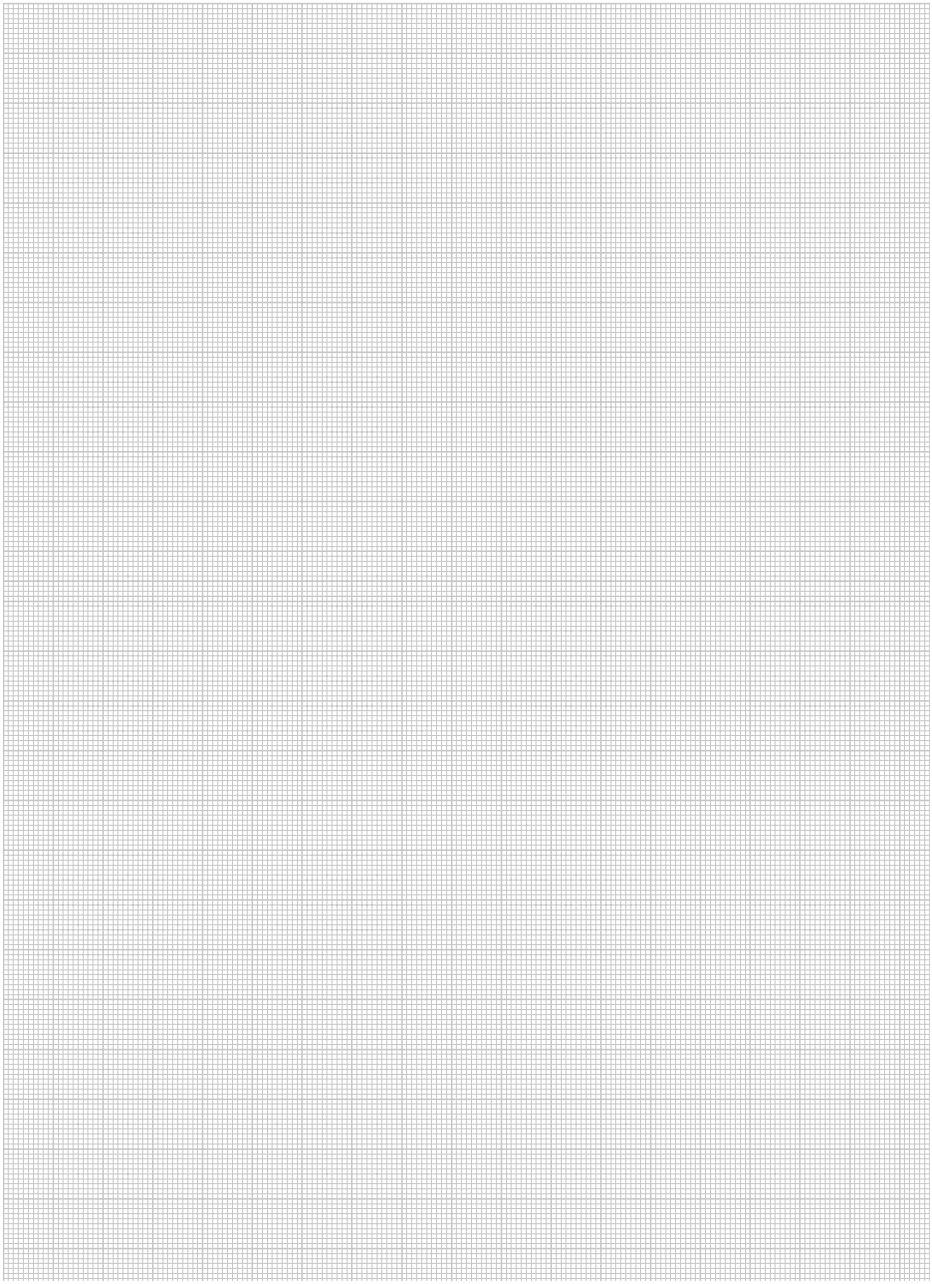

## Нотатки

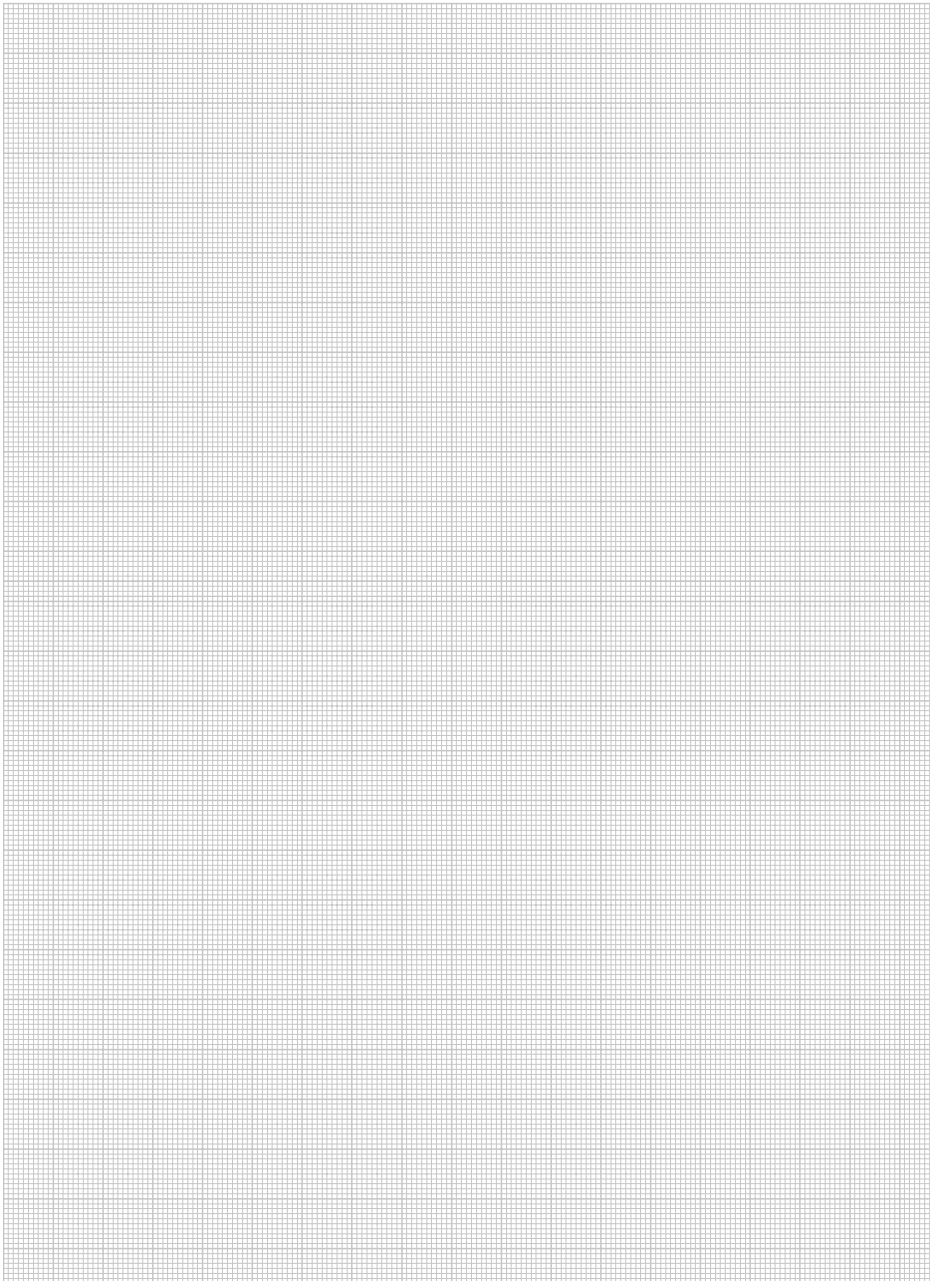


Vaillant
electronic VED pro

# Водонагрівачі проточні

**Проточний електричний водонагрівач**

VED E 18/8 B – VED E 27/8 B ..... **222**

# Проточний електричний водонагрівач
## VED E 18/8 B — VED E 27/8 B

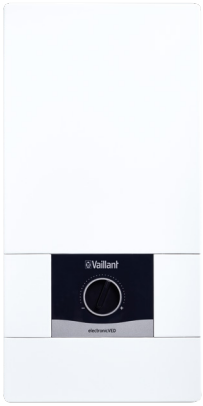


**Особливості**
- Компактний настінний електричний водонагрівач з максимальною витратою до 8 л/хв (18, 21, 24 кВт) і 10 л/хв (27 кВт)
- Збільшена витрата до 12 л/хв при використанні обмежувача (входить в комплект поставки)
- Триступінчасте регулювання температури (35, 45, 55 °C)
- Автоматична підтримка заданої температури гарячої води при зміні її витрати і тиску
- Введення кабелю через герметичну вставку
- Високий ступінь безпеки: клас захисту IP 25 (захист від короткочасного обливання) допускає монтаж у 1-й зоні захисту

**Можливості використання**
- Електричні проточні водонагрівачі можуть використовуватися для забезпечення гарячою водою точок, розташованих як у безпосередній близькості, так і на деякій відстані від нього
- Можливість комбінувати водонагрівач з іншими системами нагрівання води (сонячні системи, теплові насоси, ін.)
- Максимальна температура води на вході до 55 °C (крім водонагрівачів 27 кВт)

**Оснащення**
- Корпус з ручним перемикачем потужності приладу
- Електронне управління з плавною зміною потужності
- Вбудований регулятор протоку води із захисним вимкненням приладу при протоці води нижче мінімально допустимого
- Приєднувальні розміри аналогічні водонагрівачам попереднього покоління

| Параметр | Од. вимір. | VED E 18/8 B | VED E 21/8 B | VED E 24/8 B | VED E 27/8 B |
|---|---|---|---|---|---|
| Артикул | | 0010027269 | 0010027270 | 0010027271 | 0010027272 |
| **Технічні характеристики:** | | | | | |
| Теплова потужність | кВт | 18 | 21 | 24 | 27 |
| Максимальна температура подачі на вході | °C | 55 | 55 | 55 | 55 |
| Підвищення температури при протоку 8 л/хв | °C | 33 | 38 | 43 | 48 |
| Мінімальна витрата води для включення | л/хв | 3 | | | |
| Витрата води для відключення | л/хв | 2,5 | | | |
| Тиск води для включення | бар | 0,15 | | | |
| Максимальна витрата води без/з встановленим обмежувачем | л/хв | 8 (12) | 8 (12) | 8 (12) | 10 (12) |
| Максимальний тиск води | бар | 10 | | | |
| Розміри<br>Висота<br>Ширина<br>Глибина | <br>мм<br>мм<br>мм | <br>481<br>240<br>100 | <br>481<br>240<br>100 | <br>481<br>240<br>100 | <br>481<br>240<br>100 |
| Вага | кг | 4,4 | 4,4 | 4,4 | 4,4 |

## Проточний електричний водонагрівач
## VED E 18/8 B — VED E 27/8 B

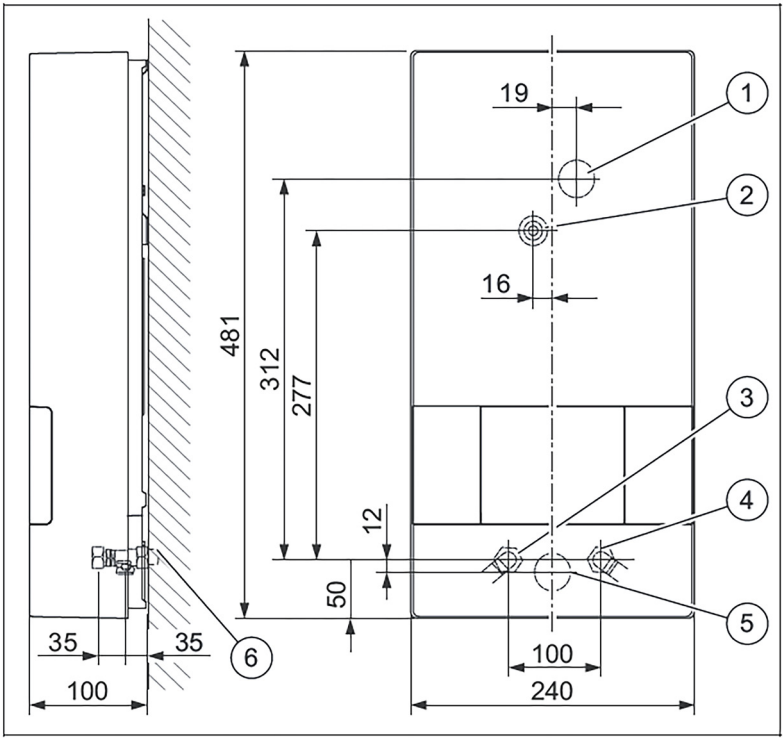


1 Кабельне введення зверху
2 Центральне кріплення
3 Підключення гарячої води R 1/2
4 Підключення холодної води R 1/2
5 Регулятор температури
5 Кабельне введення знизу


Vaillant
10.5°C
09:41
21.0 °C
Wunschtemperatur
Aktuelle Raumtemperatur 19.5°C
sensoCOMFORT
9:41
Zone 1
10.5°
Außen
50%
Luftfeuchte
21.0°
Aktuell: 19.5°

# Автоматичні регулятори

**Можливості застосування** ..... **228**

**Термостатні регулятори**

sensoROOM pure VRT 50/2 ..... **229**

**Погодозалежні регулятори**

eRELAX ..... **230**

sensoHOME VRT 380/2 та VRT 380 f/2 ..... **231**

sensoCOMFORT VRC 720/3 та VRC 720f/3 ..... **232**

**Інтернет шлюз myVAILLANT connect**

VR 940 ..... **233**

**Аксесуари** ..... **236**

# Автоматичні регулятори
## Можливості застосування

| Відповідність котлів і регуляторів, можливості застосування | |
|---|---|
| Шина eBUS | Газові котли, електричні котли, теплові насоси |
|  Програмований погодозалежний регулятор з сенсорним керуванням sensoHOME VRT 380/2 та 380f/2 |   |
|  Погодозалежний регулятор sensoCOMFORT VRC 720+ VR 71+3xVR70 |   |

[1] При використанні VR32 або VR32b.
[2] При використанні додаткового датчика VR 11.

 - дистанційне управління роботою котла

 - дистанційне управління нагріванням бойлера

 - управління по кімнатній температурі

 - погодозалежне регулювання

 - управління нерегульованим контуром (радіаторне опалення)

 - управління регульованим контуром зі змішувачем (тепла підлога)

 - управління контуром сонячної установки

## Автоматичні регулятори
## Термостатні регулятори
## sensoROOM pure VRT 50/2

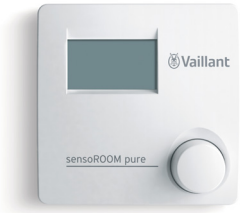


**Особливості**
- Кімнатний термостат із рідкокристалічним дисплеєм
- Двопозиційне регулювання «увімк./вимкн.» по температурі приміщення
- Управління в режимі «модуляції» по температурі приміщення
- Комунікаційна шина eBus
- Можливість віддаленого керування через смартфон або ПК в комбінації з інтернет шлюзом myVAILLANT connect VR 940

**Оснащення**
- Регулятор VRT 50/2
- Консоль для монтажу на стіну

**Функції**
- Вмикання і вимикання функції гарячого пуску нагрівального приладу
- Регулювання температури приміщення
- Активація функції антизамерзання
- Індикація помилок

| Найменування | Номер для зам. |
|---|---|
| **sensoROOM pure VRT 50/2**<br>Кімнатний термостат | **0010041871** |

## Автоматичні регулятори
## Погодозалежні регулятори
## eRELAX







**Особливості**
- Регулятор для котлів із шиною eBus з можливістю дистанційного управління через Інтернет
- Віддалений контроль та управління опаленням і ГВП з будь-якої точки через смартфон або планшет
- Погодозалежне управління. Визначення зовнішньої температури через Інтернет
- Моніторинг споживання енергії
- Тимчасові налаштування режимів опалення та нагрівання гарячої води
- Додаток для IOS і Android
- Доступ до управління системою опалення для декількох користувачів
- Можливість управління кількома системами з одного смартфону

**Можливості встановлення**
- Для роботи з газовими котлами з шиною eBus
- Додаток для IOS і Android
- Підключення до роутера користувача через Wi-Fi

**Функції**
- Управління однією системою опалення
- Зміна температури опалення та ГВП
- Тимчасові програми (налаштування денних, нічних режимів)
- Режим «не вдома»
- Можливість вибору персональних профілів для індивідуальних налаштувань системи опалення
- Функція самонавчання: термостат використовує температуру зовнішнього повітря (з Інтернету), тепловтрати будівлі і продуктивність системи опалення для оптимізації налаштувань
- Повідомлення про помилки. «Помилка котла», «Помилка зв'язку» — гарантують безпечну роботу системи опалення
- Аналіз навантаження котла і споживання газу протягом певних відрізків часу

| Найменування | Номер для зам. |
|---|---|
| **eRelax**<br>Регулятор для котлів з шиною eBus з можливістю дистанційного керування через Інтернет | **0020197222** |

# Автоматичні регулятори

## Програмований погодозалежний регулятор із сенсорним керуванням sensoHOME VRT 380/2 та VRT 380 f/2




**Особливості**

- Регулятор для програмування систем за часом та температурою
- Функція погодозалежного керування дозволяє знизити витрати, враховуючи зміни зовнішньої температури
- LED-дисплей із сенсорними кнопками для зручного керування системою
- Асистент з налаштування для кінцевого споживача та «контекстна» допомога для легкого налаштування системи
- Можливість віддаленого керування через смартфон або ПК в комбінації з інтернет шлюзом myVAILLANT connect VR 940
- Швидке введення в експлуатацію
- Легкий та інтуїтивно зрозумілий інтерфейс з функцією підказок
- Комунікаційна шина eBUS

**Можливості встановлення**

- Працює з усіма газовими та електричними котлами Vaillant з комунікаційною шиною eBUS
- Керування одним прямим контуром опалення, контуром ГВП, лінією рециркуляції
- Дротове та бездротове (VRT 380f) підключення до котла та датчика зовнішньої температури (опція)

**Функції**

- Регулювання температури подачі з урахуванням зовнішньої температури повітря
- До 12 часових зон регулювання опалення, ГВП, рециркуляції та вентиляції протягом доби
- Захист від замерзання установки
- Режими «Відсутній», «Швидкий нагрів ГВП», «Інтенсивна вентиляція»
- Помічник налаштування для користувача та сервісного спеціаліста
- Функція налаштування «Сушки стяжки підлоги»
- Функція захисту від легіонели

| Найменування | Номер для зам. |
|---|---|
| **sensoHOME VRT 380/2**<br>Програмований термостатичний регулятор із сенсорним керуванням | **0010045486** |
| **sensoHOME VRT 380f/2**<br>Бездротовий програмований термостатичний регулятор із сенсорним керуванням | **0010045488** |

# Автоматичні регулятори
## Погодозалежні регулятори
## sensoCOMFORT VRC 720/3 та VRC 720f/3




**Особливості**
- Універсальний регулятор для всіх типів систем опалення (газові/електричні котли, контури опалення та ГВП, система сонячних колекторів, теплові насоси, вентиляція)
- Бездоганний комфорт. Можливість програмування часового графіка для системи опалення з урахуванням зон обігріву
- Функція погодозалежного керування дозволяє знизити витрати, враховуючи зміни зовнішньої температури
- Можливість розширити і доповнити функції регулятора, застосовуючи додаткові модулі розширення
- LED-дисплей із сенсорними кнопками для зручного керування системою
- Легке проєктування і монтаж. Зниження ймовірності помилки при виборі регулятора
- Швидке налаштування параметрів для всієї системи. Всі дані в одному регуляторі
- Можливість віддаленого керування через смартфон або ПК в комбінації з інтернет шлюзом myVAILLANT connect VR 940

**Оснащення**
- Працює з усіма газовими та електричними котлами, тепловими насосами, сонячними системами, вентиляційними установками Vaillant з комунікаційною шиною eBUS
- Управління одним прямим контуром опалення і контуром ГВП
- Управління каскадом обладнання для опалення та охолодження до 7 одиниць та системою опалення/охолодження до 9 опалювальних контурів у поєднанні з модулями VR 71 та VR 70
- Робота з буферною ємністю
- Дистанційний контроль заданої температури приміщення і контроль вологості у приміщенні при роботі функції охолодження з модулями VR 92
- Дротове та бездротове (VRC 720f) підключення до котла та датчика зовнішньої температури
- Можливість дистанційного контролю й управління, професійної діагностики з ПК через Інтернет

**Функції**
- Захист від замерзання установки
- Режим «Відсутність»
- Одноразове нагрівання водонагрівача
- Відображення вкладу альтернативної енергії (теплові насоси, сонячні системи, вентиляція)
- Функція «Ручне охолодження»
- Можливість змінити температуру обраної зони на певний проміжок часу
- Термічна дезінфекція водонагрівача

| Найменування | Номер для зам. |
|---|---|
| **sensoCOMFORT VRC 720/3**<br>Бездротовий погодозалежний регулятор | **0010045479** |
| **sensoCOMFORT VRC 720f/3**<br>Погодозалежний регулятор | **0010045482** |

## Інтернет шлюз myVAILLANT connect VR 940




**Особливості**
- Дистанційне керування системою за рахунок додатку myVAILLANT, дистанційний моніторинг обладнання через myVAILLANT pro
- Ефективне управління системою, з можливістю її оптимізації
- Дистанційне введення параметрів роботи обладнання
- Можливість дистанційної діагностики обладнання сервісним фахівцем
- Постійний контроль над витрачанням теплової енергії
- Безпечне підключення через сучасну IT-інфраструктуру

**Оснащення**
- Блок передачі даних
- Блок живлення
- Кабель для підключення eBus та живлення з котлом ecoTEC plus CS
- Комплект кріплень

Працює з погодозалежними регуляторами VRT 50/2, multiMATIC VRC 700, sensoHOME VRT 380, sensoCOMFORT VRC 720

| Найменування | Номер для зам. |
|---|---|
| **VR 940**<br>Блок передачі даних з LAN/WLAN з'єднанням | **0010037344** |

## Автоматичні регулятори
## Можливі кобінації з VR 940

| Функції | Робочі комбінації автоматики з інтернет модулем VR 940 | | | |
|---|---|---|---|---|
| |  |  +  |  +  |  +  |
| | **VR 940 + eBus теплогенератор** | **VR 940 + VRT 50/2** | **VR 940 + VRT 380(f)** | **VR 940 + VRC 720(f)** |
| Функція кімнатного термостату | – | ✓ | ✓ | ✓ |
| Погодозалежне керування | (погода з інтернету) | (погода з інтернету) | датчик ЗТ (опція) | датчик ЗТ |
| Датчик вологості | – | – | – | ✓ |
| Максимальна кількість контурів опалення / охолодження | 1 | 1 | 1 | 9 (з VR 71 & 3x VR 70) |
| Адаптивна погодозалежна крива | – | – | ✓ | ✓ |
| Додаток на телефон для кінцевого користувача | ✓ | ✓ | ✓ | ✓ |
| Оцінка вкладу енергії | – | – | – | ✓ |
| Робота із тепловим насосом | – | – | – | ✓ |

## Нотатки

## Автоматичні регулятори
## Аксесуари

| Аксесуари | Опис | Номер для зам. |
|---|---|---|
|  | **Датчик температури водонагрівача**<br>Використовується при комбінуванні газового котла з ємнісним водонагрівачем непрямого нагріву | **306257** |
|  | **VR 10 — Стандартний датчик температури**<br>Універсальний температурний датчик. Може використовуватися як заглибний або накладний датчик температури | **306787** |
|  | **VR 11 — Датчик температури сонячного колектора** | **306788** |
|  | **VR 32/3 — Комутаційний модуль для з`єднання обладнання з шиною ebus в каскад**<br>Призначений для розширення можливостей регуляторів з підключення додаткових теплогенераторів з шиною eBUS у каскад.<br><br>**Примітка:** Максимальна кількість приєднаних VR 32 — 6 шт. | **0020139895** |
|  | **VR32b — Комутаційний модуль для з'єднання aroTHERM split / eloBlock у каскад** | **0020235465** |
| 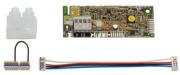 | **VR 34 — Пристрій перетворення сигналу 0-10 В в eBUS** | **0020017897** |
|  | **VR 39 — Комутатор для з'єднання регуляторів із шиною eBUS та обладнання з шиною 7-8-9** | **0020139898** |
|  | **VR 40 — Модуль розширення функцій «2 з 7»**<br>Призначений для розширення можливостей електронної плати котла додатковими функціями управління. Дозволяє платі реалізувати дві з наступних функцій: управління насосом лінії рециркуляції водонагрівача; управління насосом контуру нагрівання накопичувача; управління зовнішнім опалювальним насосом; відключення кухонної витяжки; управління зовнішнім газовим клапаном; видача сигналу про помилку на пульт.<br><br>**Примітка:** Застосовується виключно з котлами, які мають шину eBUS! | **0020017744** |

# Автоматичні регулятори
## Аксесуари

| Аксесуари | Опис | Номер для зам. |
|---|---|---|
|  | **VR 70 — Модуль розширення для VRC 720 (управління опалювальними контурами та сонячним контуром)**<br>Призначений для розширення можливостей регулятора multiMATIC 700 та sensoCOMFORT 720 з управління опалювальними контурами. Дозволяє управляти додатковими:<br>1 нерегульованим контуром опалення, 1 регульованим (з триходовим змішувачем) та контуром водонагрівача<br>1 регульованим контуром опалення, 1 контуром сонячних колекторів і контуром водонагрівача<br>1 нерегульованим контуром опалення, 1 регульованим (з триходовим змішувачем) | **0020184845** |
|  | **VR 71 — Модуль розширення для VRC 720 (управління трьома змішувальними опалювальними контурами)**<br>Призначений для розширення можливостей регулятора multiMATIC 700 та sensoCOMFORT 720 з управління опалювальними контурами і контуром сонячних колекторів.<br>Дозволяє управляти додатковими:<br>3 регульованими контурами (з триходовим змішувачем) | **0020184848** |
|  | **VR 92 (f) — Пульт дистанційного керування опалювальним контуром**<br><br>Призначений для розширення можливостей регуляторів sensoCOMFORT VRC 720 (f) з дистанційного керування одним опалювальним контуром (регульованим або нерегульованим). Дозволяє регулятору управляти окремими контурами за кімнатною температурою. Екран з LED-підсвіткою.<br>Максимальна кількість в системі за умови наявності VR 71 - 4 шт. для провідного варіанту та<br>2 шт. для радіо варіанту. | **0010045480**<br><br>**0010045483** |
|  | **Датчик зовнішньої температури** | **0020277425** |
|  | Кріплення для монтажу шлюзу віддаленого доступу VR921/940 та радіоприймача VRC700/720f під котлом ecoTEC plus CS | **0010048535** |
| 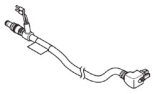 | Кабель для підключення eBUS та живлення до шлюзу віддаленого доступу VR921/940 з котлом ecoTEC plus CS, довжиною 2,7 метрів | **0010035754** |

## Нотатки

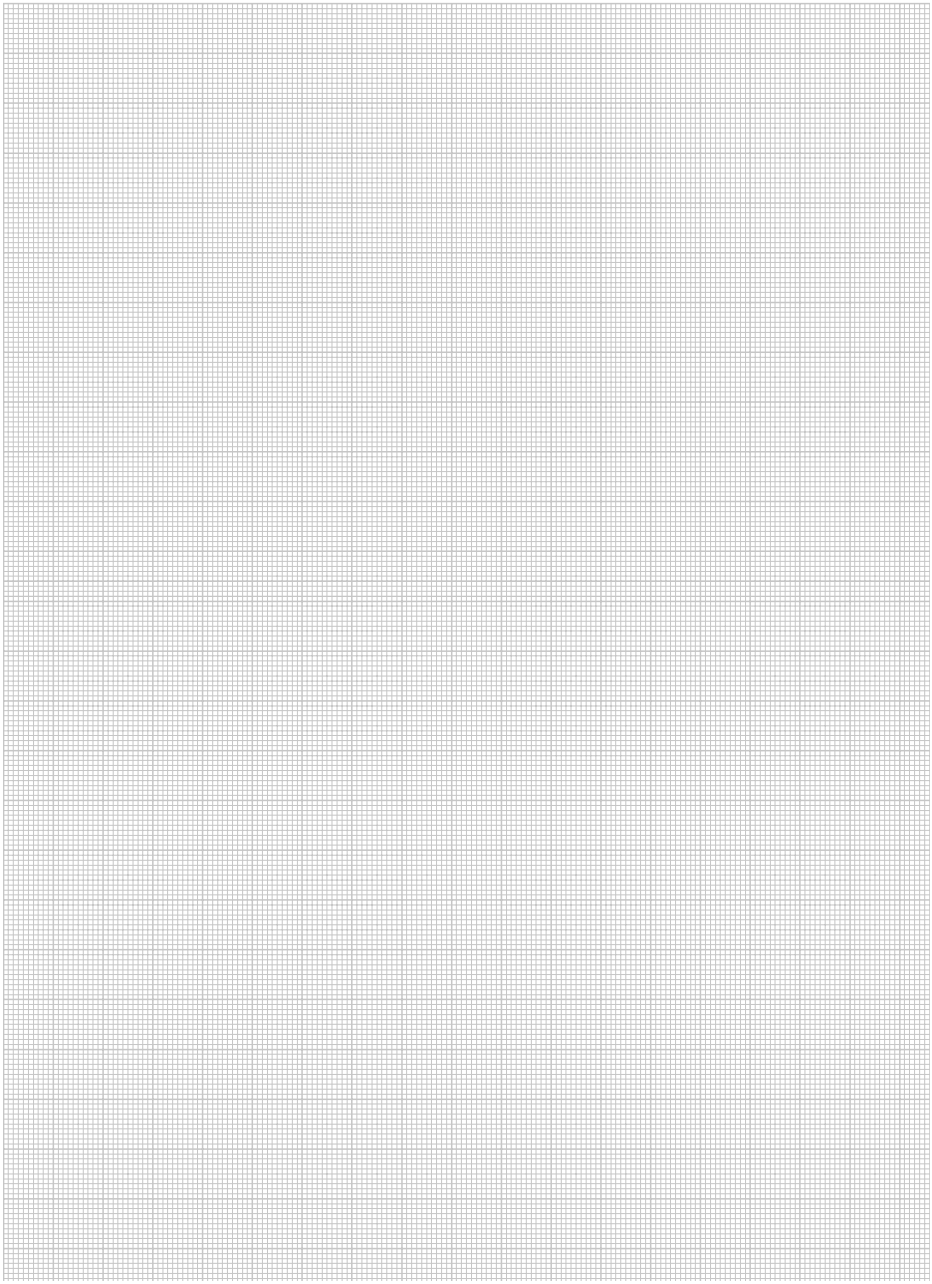

## Нотатки


Vaillant
Vaillant
Vaillant

# Засоби захисту системи опалення

**Сепаратори шламу з магнітним уловлювачем Fernox TF1** ..... **244**

**Рідини для захисту системи опалення Fernox** ..... **246**

**Сепаратори шламу з магнітним уловлювачем Sentinel Vortex**..... **250**

**Рідини для захисту системи опалення Sentinel**.....**251**

# Сепаратори шламу з магнітним уловлювачем Fernox TF1
## Аксесуари

| Аксесуари | Опис | Номер для зам. |
|---|---|---|
|  | **ПАКЕТ "ЛЕГКИЙ СТАРТ".**<br>Fernox TF1 SIGMA mini, композитний магнітний фільтр (сепаратор шламу) без кранів підключення<br>+ Protector F1 (265 мл)<br>+ Cleaner F3 (265 мл)<br>+ Fernox Express Inhibitor Test (2 шт) | **M202100171** |
|  | **Fernox TF1 SIGMA MINI, композитний компактний магнітний фільтр (сепаратор шламу) без кранів підключення, різьба 3/4"** — це найменший високоефективний системний фільтр, з потужним неодимовим магнітом. Можна встановити на вертикальний чи горизонтальний трубопровід зворотньої лінії, обертовий на 360˚.<br><br>Максимальний робочий тиск: 5 бар<br>Монтажний простір лише 105 мм<br>Максимальний об'ємний потік: 30 л/хв = (1,8 м3/год) | **M202100123** |
|  | **Fernox TF1 SIGMA UB, магнітний фільтр (сепаратор шламу) без кранів підключення, різьба 3/4".**<br>Композитний фільтр з латунним колектором. Можна встановити під котлом або в обмежених приміщеннях. Має бути встановлений на зворотній лінії котла, горизонтально.<br><br>Максимальний робочий тиск – 5 бар<br>Максимальний об'ємний потік: 40 л/хв = (2,4 м3/год) | **M202100124** |
|  | **Fernox TF1 SIGMA, композитний магнітний фільтр (сепаратор шламу) без кранів підключення.**<br>Це високопродуктивний системний фільтр,міцна конструкція з високоякісного технічного полімеру, армованого скловолокном, який має герметичну конструкцію без кришки для підвищення надійності та міцності.<br><br>G 1"<br>Максимальний робочий тиск – 5 бар<br>Максимальний об'ємний потік: 50 л/хв = (3 м3/год) | **M202100122** |
|  | **Fernox TF1 SIGMA, композитний магнітний фільтр (сепаратор шламу), різьба 3/4".**<br>Максимальний робочий тиск – 5 бар<br>Максимальний об'ємний потік: 25 л/хв = (1,5 м3/год)<br><br>**Fernox TF1 SIGMA, композитний магнітний фільтр (сепаратор шламу), різьба 1".**<br>Максимальний робочий тиск – 5 бар<br>Максимальний об'ємний потік: 50 л/хв = (3 м3/год) | **M202100120**<br><br>**M202100121** |

## Сепаратори шламу з магнітним уловлювачем Fernox TF1
### Аксесуари

| Аксесуари | Опис | Номер для зам. |
|---|---|---|
|  | **Термозахистна кришка для магнітного фільтра (сепаратора шламу) Fernox TF1 SIGMA.** | **M202100125** |
|  | Нікельований фільтр з латуні для встановлення в місцях з обмеженим доступом.<br>Потужна неодимова магнітна збірка з різьбовим магнітним ковпачком<br>ГАРАНТІЯ НА ФІЛЬТР 25 РОКІВ !<br><br>Максимальний робочий тиск – 5 бар<br>Максимальний об'ємний потік: 50 л/хв = (3 м3/год)<br><br>**Fernox TF1 OMEGA, латунний магнітний фільтр (сепаратор шламу), різьба 3/4".**<br><br>**Fernox TF1 OMEGA, латунний магнітний фільтр (сепаратор шламу), різьба 1".** | **M202100126**<br><br>**M202100127** |
|  | Виготовлений із високоміцного сплаву, придатного для систем опалення та охолодження. Розроблено для встановлення на легких комерційних системах.<br><br>Максимальний відсоток гліколю – 50 %<br>Максимальний об'ємний потік: 100 л/хв = (6 м3/год)<br><br>**Fernox TF1 OMEGA, латунний магнітний фільтр (сепаратор шламу), різьба 1 ¼".**<br><br>**Fernox TF1 OMEGA, латунний магнітний фільтр (сепаратор шламу), різьба 1 ½".** | **M202100128**<br><br>**M202100129** |
|  | **Клапан для захисту від замерзання контуру моноблочного теплового насоса**<br>**1"**<br>**28 мм**<br>**1 1/4"**<br>**1 1/2"**<br>Виготовлено з латуні для міцності, довговічності та тривалої експлуатації.<br>Найкращі в галузі значення KV для високої продуктивності.<br>Автоматичне вмикання, коли температура контуру падає нижче 3°C. | **M202100161**<br>**M202100162**<br>**M202100163**<br>**M202100164** |

# Рідини для захисту системи опалення Fernox
## Аксесуари

| Аксесуари | Опис | Номер для зам. |
|---|---|---|
|  | **Fernox Protector F1, рідина 500 мл для захисту від корозії та утворення накипу на систему 130 л.**<br>Поєднує три види інгібіторів органічних частинок, які зв'язуються з металом у системі опалення, щоб захистити від сміття; анодні інгібітори, які реагують з металевою поверхнею системи, створюючи захисний шар; катодні інгібітори, які поєднуються з солями жорсткої води, утворюючи нерозчинний шар.<br>Підтримує рівень pH води від 6,5 до 8,5.<br>Є нешкідливим продуктом, який сумісний з усіма металами (навіть з алюмінієм) | **M202100101** |
|  | **Fernox Protector F1 Express, аерозоль 400 мл для захисту від корозії та утворення накипу на систему 130 л.**<br>Швидке та зручне введення за 30 секунд через радіатор, контур підживлення або фільтр Fernox TF1 без зливу води.<br>Один балон розрахований на систему об'ємом до 130 літрів (16 радіаторів) або 250 м² теплої підлоги.<br>Забезпечує дотримання гарантійних вимог виробників котлів.<br>У поєднанні з очисником Cleaner F3 дозволяє економити до 15% газу при кожному нагріванні | **M202100110** |
|  | **Fernox Cleaner F3, рідина 500 мл для очистки системи опалення на 130 л.**<br>Це ефективний, універсальний pH-нейтральний, непінний рідкий миючий засіб, який видаляє мул, накип і сміття з існуючих систем опалення. Cleaner F3 ідеально підходить при введенні в експлуатацію нових систем для видалення залишків флюсу, консервантів та іншого сміття, що з'явилося під час монтажу.<br>Cleaner F3 є нешкідливим продуктом, який сумісний з усіма металами, включаючи алюміній.<br>Cleaner F3 має циркулювати в системі від однієї години до тижня | **M202100114** |
|  | **Fernox Cleaner F3 Express, аерозоль 400 мл для очистки системи опалення на 130 л.**<br>Швидке та зручне введення за 30 секунд через радіатор, контур підживлення або фільтр Fernox TF1 без зливу води.<br>Один балон (400 мл) розрахований на систему об'ємом до 130 літрів (16 радіаторів) або 250 м² теплої підлоги.<br>Підходить для нових і старих систем, сумісний з усіма металами, включаючи алюміній, нейтральний pH.<br>У поєднанні з Protector F1 дозволяє економити до 15% газу. | **M202100115** |
|  | **Fernox Leak Sealer F4, рідина 500 мл для усунення протікань в системі опалення на 130 л.**<br>Це герметик для внутрішнього усунення дрібних, важкодоступних витоків і мікротріщин у системі опалення, які спричиняють падіння тиску. Потрапляючи в місце витоку, засіб реагує з киснем і створює полімерну заглушку. Діє протягом 1–24 годин після введення і не потребує зливання води з системи. Швидко знаходить і усуває внутрішні мікровитоки, запобігаючи падінню тиску та поломці котла. | **M202100116** |

# Рідини для захисту системи опалення Fernox
## Аксесуари

| Аксесуари | Опис | Номер для зам. |
|---|---|---|
|  | **Fernox Leak Sealer F4 Express, аерозоль 400 мл для усунення протікань в системі опалення на 130 л.**<br>Швидке та зручне введення за 30 секунд через радіатор, контур підживлення або фільтр Fernox TF1 без зливу води.<br>Один балон (400 мл) розрахований на систему об'ємом до 130 літрів (16 радіаторів) або 250 м² теплої підлоги.<br>Не викликає закупорювання або обмежень усередині котла чи вразливих компонентів системи, таких як насоси, розповітрювачі та запобіжні пристрої.<br>Розрахований на постійне перебування в системі, сумісний з усіма металами та матеріалами, включаючи алюміній. | M202100117 |
|  | **Fernox Cleaner F8, рідина 500 мл для силової очистки сильно забруднених систем опалення, на систему 130л**<br>Це високоефективний очисник швидкої дії на основі цитратів з нейтральним pH. Він розроблений для сильно забруднених, старих та проблемних систем центрального опалення. Видаляє шлам, накип і продукти корозії без необхідності подальшої нейтралізації, продовжуючи термін служби системи.<br>• Швидко розчиняє стійкі відкладення та прискорює будь-яке промивання (гідродинамічне, ручне або магнітне).<br>• Нейтральний pH (некислотний), нетоксичний, не піниться.<br>Повністю сумісний з усіма металами та матеріалами, включаючи алюміній. | M202100170 |
|  | **Fernox Protector+Filter F9, рідина 500 мл для захисту від корозії та утворення накипу на систему 130 л. Транспортує відкладення до фільтра сепаратора.**<br>Це унікальний інгібітор з активним диспергатором, розроблений для спільного використання з магістральними фільтрами (такими як Fernox TF1). Він допомагає безпечно збирати корозію, сміття та накип за допомогою фільтра, підвищує його ефективність та продовжує термін служби системи, залишаючись екологічно безпечним засобом. | M202100165 |
|  | **Fernox Protector+Filter F9, Express, аерозоль 400 мл для захисту від корозії та утворення накипу на систему 130 л. Транспортує відкладення до фільтра сепаратора.**<br>Швидке та зручне введення за 30 секунд через радіатор, контур підживлення або фільтр Fernox TF1 без зливу води.<br>Один балон (400 мл) розрахований на систему об'ємом до 130 літрів (16 радіаторів) або 250 м² теплої підлоги<br>Піднімає та спрямовує циркулююче сміття у фільтр для безпечного видалення. Захищає від корозії та накипу всі метали, включаючи алюміній.<br>Розрахований на постійне перебування в системі. | M202100166 |
|  | **AF10 Biocide, рідина 500 мл для захисту від бактерій та грибка в низькотемпературних системах опалення**<br>Розроблений для мінімізації росту бактерій та грибків у низькотемпературних системах опалення та системах охолодження.<br>Запобігає мікробіологічному забрудненню. Використовується для запобігання повторному утворенню желатинових відкладень (росту грибків) у резервуарах подачі та розширювальних баках, запобігає утворенню газів бродіння в системах | M202100167 |

# Рідини для захисту системи опалення Fernox
## Аксесуари

| Аксесуари | Опис | Номер для зам. |
|---|---|---|
|   | **Fernox Alphi-11, антифриз для захисту системи опалення від замерзання. Концентрат.**<br>Це комбінований продукт (антифриз + інгібітор F1 ), який захищає побутові системи центрального опалення від замерзання, внутрішньої корозії та утворення вапняного нальоту. Він сумісний з усіма металами та іншими продуктами Fernox, а для тривалого захисту вимагає щорічної перевірки концентрації.<br>Концентрація 25% =-11 °C<br>Концентрація 40% = -22 °C.<br>• 5 літрів<br>• 25 літрів<br>• 205 літрів | <br><br><br><br><br><br><br>**M202100111**<br>**M202100112**<br>**M202100113** |
|   | **Fernox LS-X 50ml, герметик для усунення зовнішніх витоків.**<br>Це перевірена швидкої дії силіконова паста, яка використовується як ефективний зовнішній герметик для витоків та ущільнювач з'єднань. Вона розроблена для систем гарячого та холодного водопостачання, включаючи питну воду. Ідеально підходить для компресійних (обтискних) з'єднань та різьбових фітингів. Не стає твердою як камінь (з'єднання можна легко розібрати). Не потребує змішування. | **M202100118** |
|   | **Fernox Express Inhibitor test, швидкий тест для перевірки концентрації інгібітора в системі опалення**<br>Це швидкий експрес-тест для перевірки концентрації захисних інгібіторів Fernox (та інших на основі молібдатів) у воді системи опалення безпосередньо на об'єкті. Його проведення необхідне для збереження гарантії на котел.<br>Результат визначається на місці порівнянням кольору смужки зі шкалою на флаконі (один флакон містить 50 тест-смужок). | **M202100119** |

## Рідини для захисту системи опалення Fernox
### Аксесуари

| Аксесуари | Опис | Номер для зам. |
|---|---|---|
|  | **Powerflow Flushing Machine MKIII, Професійна станція для промивки систем опалення Fernox.** Використовує потужний потік свіжої води для швидкого та повного видалення шламу, вапняного нальоту та сміття з наявних побутових систем центрального опалення. Сумісна з використанням очисних засобів Fernox Cleaner. У комплекті постачаються всі шланги та фітинги, пристрій повністю готовий до використання. Швидкість циркуляції становить до 99 л/хв. Номінальна робоча температура — 85°C. Можливість реверсивного напрямоку потоку. | **M202100130** |
|  | **Адаптер під насос для підключення станції Powerflow Flushing Machine MKIII.** Дозволяє легко підключити промивний насос до системи опалення через корпус штатного циркуляційного насоса. | **M202100132** |
|  | **Магнітний уловлювач для станції Powerflow Flushing Machine MKIII.** Фільтр для промивання забезпечує швидкий і простий спосіб видалення забруднень із системної води під час промивання. Видаляє та вловлює магнетит, іржу та магнітні матеріали з системи. Простий у підключенні, фільтр значно підвищує ефективність промивання, Номінальна температура до 85°C. | **M202100131** |
|  | **Рефрактометр, прилад для перевірки стану антифризу.** Точний і простий прилад з регульованим окуляром для вимірювання концентрації гліколевих антифризів за допомогою заломлення світла. | **M202100133** |

# Сепаратори шламу з магнітним уловлювачем Sentinel Vortex
## Аксесуари

| Аксесуари | Опис | Номер для зам. |
|---|---|---|
|  | **Vortex 200, сепаратор шламу ultraCompact з магнітним уловлювачем, різьба 3/4"**<br>Надкомпактний фільтр для потужної магнітної фільтрації сміття. Sentinel Eliminator Vortex200, захищає систему від усіх типів сміття та ідеально підходить для встановлення в дуже обмеженому просторі, як на приклад під котлом в шафці<br>• Ідеально підходить для встановлення в обмеженому просторі та під котлом.<br>• Гарантує довготривалий захист системи завдяки надійній конструкції та простоті в обслуговуванні | **M202100030** |
|  | **Vortex 300, сепаратор шламу Compact з магнітним уловлювачем**<br>Sentinel Eliminator Vortex300, встановлений на зворотній лінії системи опалення, захистить котел від усіх типів сміття та ідеально підходить для встановлення в ситуаціях, де обмежений простір.<br>• Просто і швидко встановлюється у всіх положеннях трубопроводу<br>• Забезпечує просту і ефективну промивку під час обслуговування<br>• Зберігає більше магнетиту, ніж інші провідні маленькі фільтри. Гарантує, що фільтр не блокується, і може допомогти вловити інші типи сміття.<br>**Vortex 300 Compact, різьба 3/4"**<br>**Vortex 300 Compact, цанга 22 мм** | **M202100031**<br>**M202100032** |
|  | **Vortex 500, сепаратор шламу Large з магнітним уловлювачем**<br>Sentinel Eliminator Vortex500, встановлений на зворотній лінії системи опалення, захистить котел від усіх типів сміття<br>• Просто і швидко встановлюється у всіх положеннях трубопроводу<br>• Забезпечує швидку і ефективну промивку під час обслуговування<br>• Зберігає більше магнетиту, ніж інші провідні маленькі фільтри. Гарантує, що фільтр не блокується, і може допомогти вловити інші типи сміття.<br>**Vortex 500 Large, різьба 1"**<br>**Vortex 500 Large , цанга 28 мм**<br>**Vortex 500 EXTRA Large, різьба 1 1/4"** | **M202100033**<br>**M202100034**<br>**M202100074** |
|  | **Sentinel Eliminator Vortex 700** — це потужний магнітний фільтр із вбудованим ситом, спеціально розроблений для захисту **теплових насосів.** Він ефективно видаляє як магнітні, так і немагнітні забруднення, продовжуючи термін служби насосів, клапанів і теплообмінників у системах опалення. Оснащений резервуаром 500 мл і магнітним полем 9000 Гаус.<br>• Спеціальна версія для теплових насосів<br>• Фільтрація 100% потоку: сітка 800 мікрон затримує немагнітні частинки (у т.ч. водорості, біоплівки)<br>• 4 неодимові магніти (9000 Гаус) для ефективного вилову магнітних забруднень<br>• Обертовий на 360° Т-подібний вузол для легкої установки в будь-якому положенні<br>• Високоміцні матеріали — стандарт автомобільної промисловості<br>• Швидке обслуговування: легке очищення сита й злив бруду<br>• Безпечний зливний клапан<br>• Сумісність з Rapid-Dose для введення хімічних засобів<br>• Подвійні ущільнення — максимальна герметичність | **M202100136** |

# Рідини для захисту системи опалення Sentinel
## Аксесуари

| Аксесуари | Опис | Номер для зам. |
|---|---|---|
|  | **Sentinel X100, рідина для захисту від корозії та утворення накипу, 1л на систему 100л**<br>• Захищає всі звичайні метали системи від корозії та особливо ефективний для захисту алюмінію<br>• Захищає високовартісні компоненти, такі як теплообмінники, від утворення вапняного нальоту<br>• Забезпечує максимально нейтральну воду в системі, запобігаючи коливання pH, які можуть спричинити та прискорюють корозію високовартісних компонентів, таких як теплообмінники та радіатори<br>• Відповідає вимогам щодо першого пуску та технічного обслуговування, дозволяє збільшити гарантійний термін обладнання | **M202100023** |
|  | **Sentinel X200, рідина для зниження шуму в системі опалення, 1л на систему 100л**<br>Sentinel X200 Noise Reducer — це некислотний продукт, розроблений для покращення роботи котла в системі опалення.<br>• Усуває мікрокипіння, яке викликає шум котла<br>• Довготривало запобігає шуму котла<br>• Допомагає підтримувати ефективність роботи котла | **M202100024** |
|  | **Sentinel X300, рідина для очистки нових систем опалення після монтажу, 1л на систему 100л**<br>Для видалення механічного, органічного бруду та консерванту з радіаторів, флюсів і мідної стружки, а також для підготовки системи до захисту за допомогою інгібітора X100 Vaillant рекомендує очищати нові системи засобом для очищення Sentinel X300.<br>• Підіймає та утримує нерозчинний пил, флюс і мідні наповнювачі для видалення із системи<br>• Починає пасивацію нових металевих поверхонь, готових до тривалого захисту | **M202100025** |
|  | **Sentinel X400, рідина для очистки систем опалення в циркуляційному режимі, 1л на систему 100л**<br>Для видалення накопиченого магнетитового осаду, відновлення циркуляції в радіаторах і трубопроводах, а також підтримки до встановлення нового обладнання в старих системах опалення<br>• Відновлює циркуляцію та ефективність системи<br>• Утримує осад у суспензії приблизно до 3-4 тижнів, що ідеально підходить для промивки системи в режимі циркуляції<br>• Допомагає вивести з системи стійкий бруд | **M202100026** |
|  | **Sentinel X500, антифріз для захисту систем опалення від замерзання, 20л, концентрат**<br>Захист від низьких температур, корозії та вапняного нальоту<br>• Безпечний у використанні нетоксичний продукт захищає від замерзання системи до -20°C*<br>• Запобігає значним коливанням pH, які можуть спричинити та прискорити корозію високовартісних компонентів, таких як теплообмінники та радіатори<br>• Захищає всі звичайні метали системи від корозії<br>• Допомагає захистити високовартісні компоненти, такі як теплообмінники, від утворення накипу<br>• Вже містить в своєму складі рідину для захисту від корозії та утворення накипу Sentinel X100 | **M202100027** |

# Рідини для захисту системи опалення Sentinel
## Аксесуари

| Аксесуари | Опис | Номер для зам. |
|---|---|---|
|  | **Sentinel X800, рідина для силової очистки сильно забруднених систем опалення, 1л на систему 100л**<br>Швидке очищення старих систем<br>• Мінімізує час перебування в системі<br>• Утримує осад у суспензії приблизно до 3-4 тижнів<br>• Підходить для пошкоджених систем, де немає теплогенератора | **M202100029** |
|  | **Sentinel R200, рідина для промивки систем сонячного теплопостачання, 10л**<br>Готовий до використання засіб для очищення систем з сонячними колекторами<br>• Готовий до використання - не потребує розведення<br>• Видаляє мул і відкладення з деградованого теплоносія<br>• Очищує лише за 20 хв циркуляції<br>• Можна використовувати з промивною машиною | **M202100056** |
|  | **Sentinel Leak Sealer** — це ефективна добавка для герметизації мікровитоків та протікаючих з'єднань у непрямих системах центрального опалення. Швидко та безпечно усуває незначні втрати води без необхідності розбирання системи. Сумісна з усіма металами, еластомерами та продуктами Sentinel.<br>Герметизує мікровитоки та нещільні з'єднання. Легке та швидке дозування (включно з форматом Rapid-Dose). Не блокує систему та безпечно циркулює в контурі. Сумісний з усіма металами, зокрема алюмінієм. Працює з більшістю еластомерів. Нетоксичний та не викликає подразнень. Сумісний з іншими засобами Sentinel. Виготовлений відповідно до стандарту якості ISO 9001. Підходить для відкритих і закритих систем | **M202100077** |
| <br><br> | **JetFlush Rapid+** — це високопродуктивна промивочна станція для швидкого та безпечного очищення систем центрального опалення від шламу, накипу та інших забруднень. Пристрій працює у двох напрямках циркуляції, забезпечуючи ефективне очищення навіть у складних випадках. Використовується разом із засобами Sentinel.<br>• Миттєве переключення напрямку циркуляції для кращого очищення<br>• Насос високої продуктивності (до 90 л/хв)<br>• Інтегрована система промивання чистою водою<br>• Автоматичне заповнення для зручності та безпеки<br>• Ефективне видалення шламу, накипу та бруду<br>• Можливість зливу забрудненої води в будь-якому напрямку<br>• Додаткові аксесуари: нагрівальний елемент, 2 магнітні фільтри<br>• Сприяє відновленню ефективності опалювальної системи та зниженню енергоспоживання<br>**Магнітний уловлювач для Jet Flush Rapid Plus**<br>**Нагрівальний елемент для професійної станції Jet Flush Rapid Plus** | **M202100075**<br><br><br><br><br><br><br><br>**M202100076**<br>**M202100137** |
|  | **Sentinel Condensafe+**<br>Нейтралізатор конденсату для побутових конденсаційних котлів до 70 кВт<br>Для ефективної та безпечної нейтралізації кислотних стоків з димоходів конденсаційних котлів<br>Діаметр підключення: 22 мм (компресійні фітинги).<br>Габарити (з фітингами): висота — 265 мм, ширина — 190 мм.<br>Періодичність обслуговування: заміна змінного картриджа один раз на рік. | **M202100168** |
|  | **Наповнювач для Condensafe+**<br>(розрахований на 1 рік роботи) | **M202100169** |

# Рідини для захисту системи опалення Sentinel
## Аксесуари

| Рідина / Властивості |  |  |  |  |  |  |
|---|---|---|---|---|---|---|
| Додати у воду системи опалення | • | • | | | • | |
| Пляшки 1 л достатньо для типової системи опалення | • | • | • | • | | • |
| Ємність 1л на 100 л системи опалення | • | • | • | • | | • |
| Сумісний з інгібітором Sentinel X100 | | • | | | | |
| Очищення за 1 годину | | | • | | | • |
| Мінімальна доза 20% | | | | | • | |

| Концентрат X500,% | 20 | 25 | 30 | 35 | 40 | 45 | 50 |
|---|---|---|---|---|---|---|---|
| Температура замерзання, °C | -6°C | -8°C | -11°C | -15°C | -20°C | -24°C | -29°C |

## Нотатки

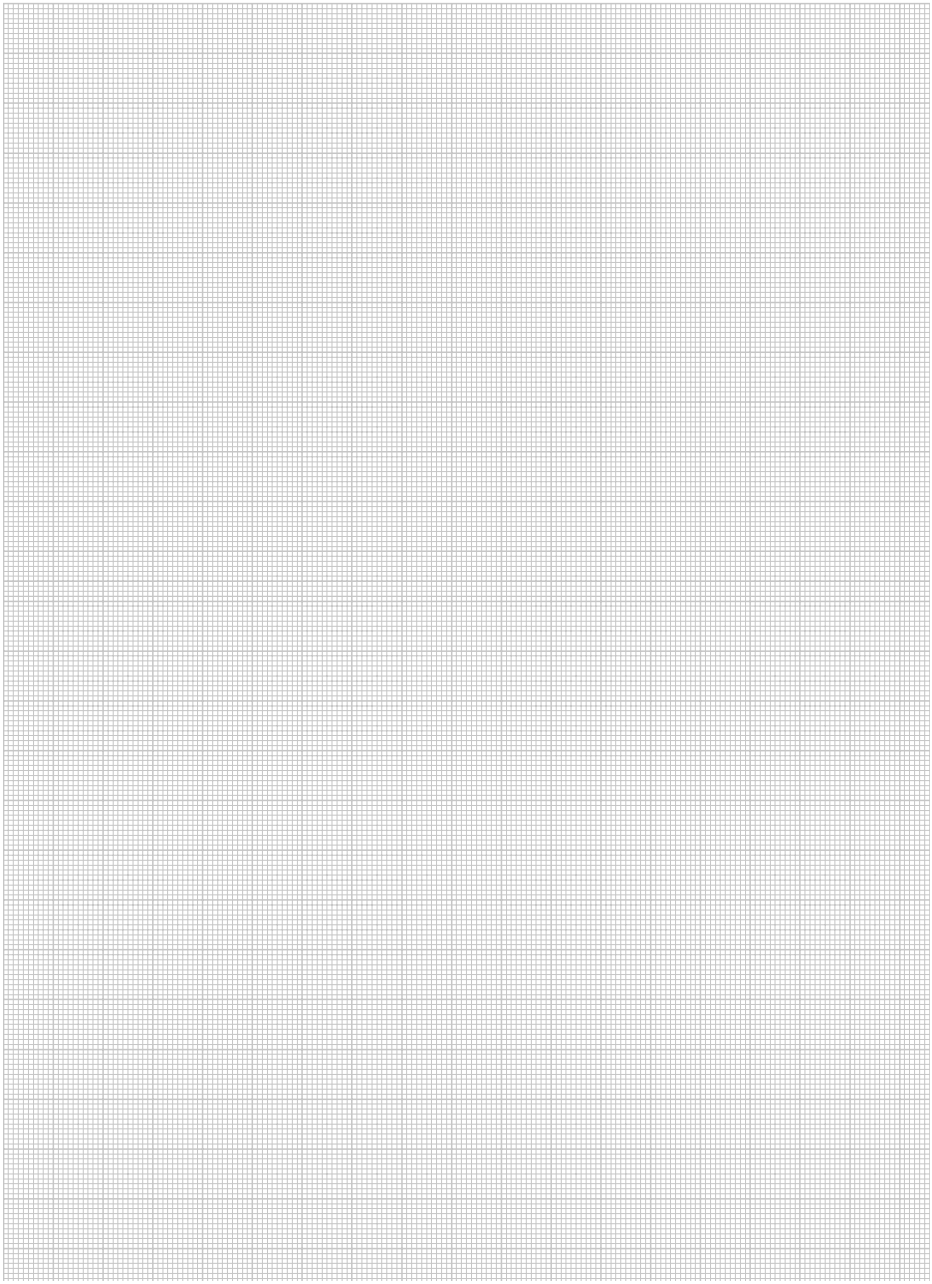

## Нотатки

## Нотатки

