Для спеціаліста

Посібник зі встановлення та технічного обслуговування

Клапан відпрацьованих газів з сервоприводом

0020106418

UA

Видавець/виробник
Vaillant GmbH
Berghauser Str. 40 D-42859 Remscheid
Telefon 021 91 18-0 Telefax 021 91 18-28 10
info@vaillant.de www.vaillant.de

Зміст

1	**Безпека**	**3**
1.1	Необхідна кваліфікація персоналу	3
1.2	Загальні вказівки з безпеки	3
1.3	Використання за призначенням	3
1.4	Маркування CE	3
2	**Вказівки до документації**	**4**
2.1	Дотримання вимог спільно діючої документації	4
2.2	Зберігання документації	4
2.3	Сфера застосування посібника	4
2.4	Паспортна табличка	4
3	**Встановлення клапана відпрацьованих газів з сервоприводом**	**4**
3.1	Перевірка комплекту поставки	4
3.2	Розмірне креслення та розміри підключення	4
3.3	Монтаж клапана відпрацьованих газів	4
3.4	Електричний монтаж	5
3.5	Перевірка роботи клапана відпрацьованих газів	5
4	**Технічне обслуговування клапана відпрацьованих газів**	**5**
5	**Сервісна служба**	**6**
6	**Технічні характеристики**	**6**

1 Безпека

1.1 Необхідна кваліфікація персоналу

Цей посібник призначений для спеціаліста.

1.1.1 Офіційний спеціаліст

Встановлення, монтаж та демонтаж, введення в експлуатацію, технічне обслуговування та ремонт приладів Vaillant і приналежностей повинні виконуватися лише офіційними спеціалістами.

Вказівка
Кожен спеціаліст отримує кваліфікацію у певній спеціальності, що відповідає його освіті. Він може виконувати роботи на приладах, якщо володіє належною кваліфікацією.

Спеціалісти, що виконують для вас роботу, повинні дотримуватися діючих директив, стандартів, законів та інших приписів.

1.2 Загальні вказівки з безпеки

1.2.1 Небезпека для життя внаслідок ураження електричним струмом

Доторкання до струмоведучих частин може призвести до тяжких травм.

На клемах підключення до мережі L та N навіть при вимкненій кнопці вмикання/вимикання знаходиться непропадаючий струм.

- Перед виконанням робіт відімкніть подачу живлення виробу.
- Унеможливте повторне увімкнення живлення.

1.3 Використання за призначенням

При неналежному використанні або використанні не за призначенням може виникати небезпека для здоров'я та життя користувача або третіх осіб, а також небезпека завдання шкоди виробу та іншим матеріальним цінностям.

Вказані в цьому посібнику вироби повинні встановлюватись та експлуатуватись лише разом з вказаними у відповідному посібнику з монтажу приналежностями системи підведення повітря та газовідводу.

Виріб складається з клапана відпрацьованих газів з сервоприводом, і використовується в каскадах відведення відпрацьованих газів конденсаційних приладів Vaillant VC/VU/VM 806/.., VC/VU/VM 1006/.. та VC/VU/VM 1206/.. .

Інше, ніж описане в цьому посібнику використання, або використання, що виходить за межі описаного, вважається використанням не за призначенням. Використанням не за призначенням вважається також будь-яке безпосередньо комерційне та промислове використання.

Увага!

Будь-яке неналежне використання заборонено.

До використання за призначенням належить:

- дотримання вимог посібників з експлуатації, встановлення та технічного обслуговування виробу Vaillant, а також - інших деталей та вузлів установки
- здійснення встановлення та монтажу згідно з допуском для приладу та системи
- дотримання всіх наведених в посібниках умов огляду та технічного обслуговування.

1.4 Маркування CE

Маркування CE документально підтверджує відповідність виробів згідно з характеристиками на паспортній табличці основним вимогам діючих нормативів.

Декларацію про відповідність можна отримати у виробника.

2 Вказівки до документації

2.1 Дотримання вимог спільно діючої документації

- Обов'язково дотримуйтесь вимог всіх посібників з експлуатації та встановлення, що додаються до вузлів установки.

2.2 Зберігання документації

- Передайте цей посібник та всю спільно діючу документацію користувачу установки.

2.3 Сфера застосування посібника

Цей посібник діє винятково для наступних виробів:

Виріб	Артикульний номер
Клапан відпрацьованих газів з сервоприводом	0020106418

2.4 Паспортна табличка

Паспортна табличка знаходиться на корпусі двигуна клапана відпрацьованих газів.

3 Встановлення клапана відпрацьованих газів з сервоприводом

- Змонтуйте на кожному виробі клапан відпрацьованих газів з сервоприводом.

Клапан відпрацьованих газів модельного ряду MUK 110 VLD з сервоприводом STA 2 (S3) поставляється у зібраному стані з проводкою для підключення до виробів Vaillant у якості стандартного блоку. Виробник:

Kutzner + Weber GmbH

Frauenstraße 32

D-82216 Maisach

3.1 Перевірка комплекту поставки

- Перевірте комплектність обсягу поставки та переконайтесь у відсутності пошкоджень

Кількість	Позначення
1	Клапан відпрацьованих газів з сервоприводом
1	Посібник зі встановлення та технічного обслуговування

3.2 Розмірне креслення та розміри підключення

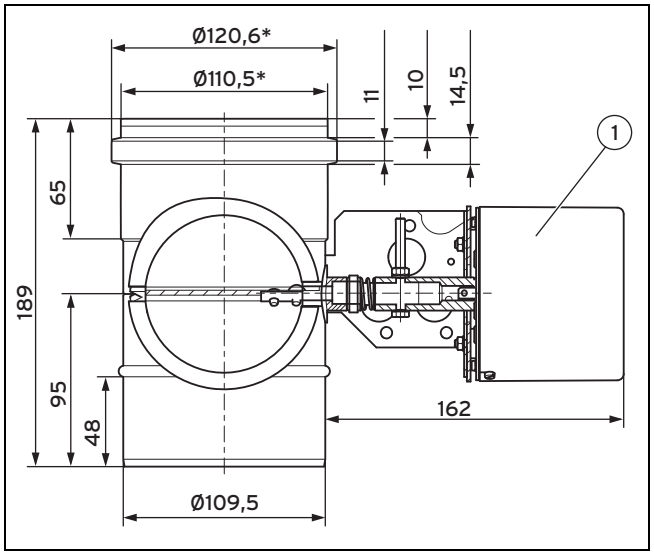

Розміри в мм

1 Сервопривід

* Внутрішній діаметр

3.3 Монтаж клапана відпрацьованих газів

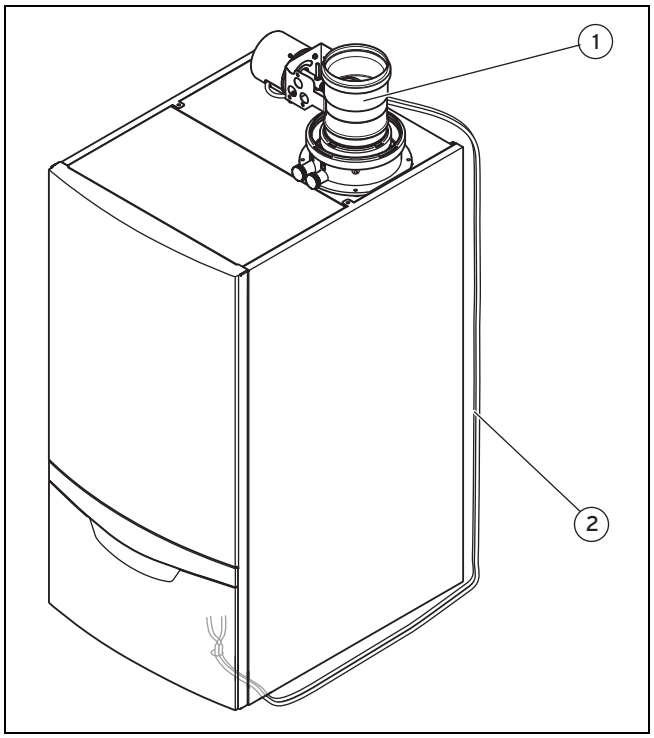

1. Встановіть клапан відпрацьованих газів з сервоприводом **(1)** безпосередньо в випускний патрубок виробу.
   – Сервопривод повинен знаходитись у потоці повітря, що запобігає накопиченню застійного тепла.
2. Закріпіть захисну трубу вертикально на стіні поряд з виробом.
3. Прокладіть обидва проводи підключення **(2)** в захисній трубі в напрямку донизу.

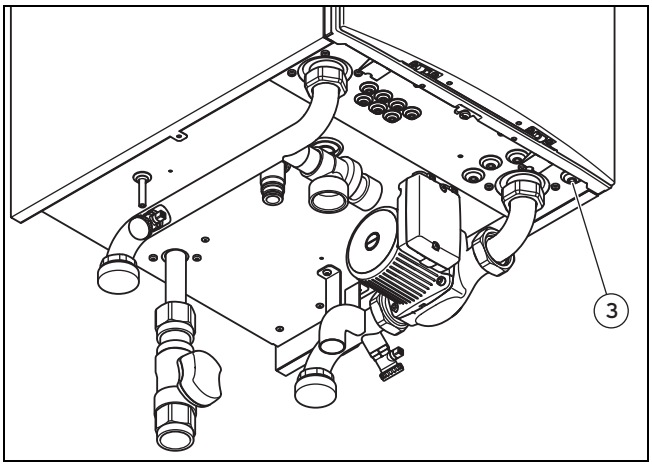

4. Прокладіть обидва проводи підключення через кабельний ввід (3) в листі днища з правого боку виробу.

3.4 Електричний монтаж

1. Відкрийте розподільчу коробку.
2. Змонтуйте багатофункціональний модуль 2 з 7 згідно з посібником зі встановлення виробу та багатофункціонального модуля.
3. Заведіть кабель підключення в розподільчу коробку.
4. Використовуйте розвантажувальні затискачі.
5. Підключіть обидва кабелі підключення до багатофункціонального модуля 2 з 7 за наступною схемою.

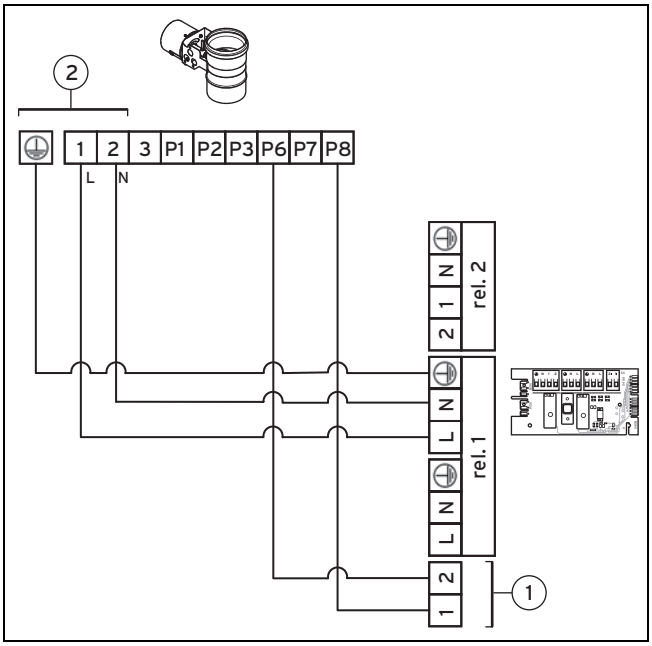

1 Положення клапана відпрацьованих газів
1 = синій, 2 = коричневий

2 Подача живлення на сервопривід
1 = коричневий, 2 = синій, 3 = ⏚

6. Закрийте розподільчу коробку та виріб.
7. Введіть виріб у експлуатацію згідно з його посібником зі встановлення.
8. Для керування реле 1 виберіть на багатофункціональному модулі на рівні спеціаліста діагностичний код "d.27".
9. Встановіть значення на 4 = витяжний ковпак / клапан відпрацьованих газів ввімкнено.

3.5 Перевірка роботи клапана відпрацьованих газів

▶ Перевірте роботоздатність клапана відпрацьованих газів.

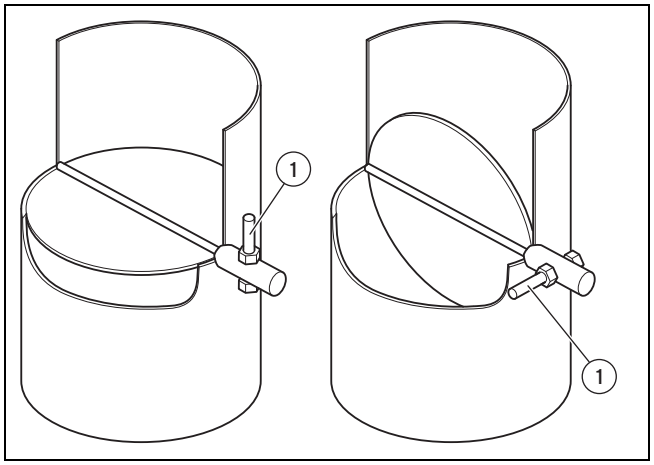

За відсутності потреби тепла клапан відпрацьованих газів знаходиться у закритому стані. З'єднувальний палець (1) на вісі приводу стоїть у вертикальному положенні.

За наявності потреби тепла (наприклад, робота в режимі сажотруса) клапан відпрацьованих газів відкривається. Приблизно через 8 секунд клапан відпрацьованих газів відкритий. З'єднувальний палець (1) на вісі приводу стоїть в горизонтальному положенні.

Вентилятор починає попередню продувку системи підведення повітря та газовідводу. Після вимкнення пальника вентилятор продовжує працювати протягом кількох секунд.

Після вимкнення вентилятора клапан відпрацьованих газів закривається під дією зворотної пружини. Приблизно через 8 - 10 секунд клапан відпрацьованих газів закривається. З'єднувальний палець (1) на вісі приводу стоїть у вертикальному положенні.

Якщо клапан відпрацьованих газів не закривається або закривається не повністю, вентилятор знову починає працювати на низьких обертах, щоб запобігти проходженню відпрацьованих газів через несправний клапан відпрацьованих газів.

▶ Слідкуйте за повідомленням про помилку опалювального приладу.

4 Технічне обслуговування клапана відпрацьованих газів

1. Перевірте роботоздатність клапана відпрацьованих газів.
2. Очистіть за необхідності корпус ззовні та зсередини, запірний диск та вал.
   – Необхідно слідкувати, щоб не пошкодити під час очищення робочий край ущільнювальної манжети, що виступає.

Вказівка
Сервопривод не потребує технічного обслуговування.

5 Сервісна служба

Безкоштовна інформаційна телефонна лінія по Україні

0800 50 18 050

6 Технічні характеристики

Сервопривід	закритий в знеструмленому стані
Момент затяжки	1,2 Нм
Час відкривання	≥ 7 с
Час закривання	≥ 7,5 с
Навколишня температура	≤ 70 °C
Електричне підключення	230 В / 50 Гц
Запобіжник	5 x 20 – F6, 3 A 250 В
Споживання електричної потужності	12 Вт
Струм для спрацьовування	≤ 6 A
Ступінь захисту згідно з EN 60529	IP 44

0020172906_00 ▮ 14.05.2013

Представництво Vaillant в Україні
ул. Старонаводницкая 6-б ▮
Тел.: 044 379 13 20 ▮ Факс: 044 379 13 25
Горячая линия 08 00 50 18 05
info@vaillant.ua ▮ www.vaillant.ua

© Vaillant GmbH 2013
Ці посібники або їх частини захищені законом про авторські права і можуть тиражуватись або розповсюджуватись тільки з письмового дозволу виробника.