Vaillant

0020064187

FR, IT, PL, UA, SK

Для служби технічної підтримки

Посібник з переналагодження

Набір для переналагодження із природного газу на пропан (0020064187)

Вказівки до документації

Наступні вказівки являють собою «путівник» по всій документації. У сполученні з даним посібником з переналагодження дійсна й інша документація.
За ушкодження, викликані недотриманням даних посібників, ми не несемо ніякої відповідальності.

Спільно діюча документація

Будь ласка, при переналагодженні із природного газу на пропан дотримуйтесь всіх посібників з установки конструктивних деталей і компонентів установки. Дані посібники з монтажу були прикладені до відповідних елементів конструкції установки, а також компонентам.

Використовувані символи

Будь ласка, при переналагодженні виду газу дотримуйтесь вказівок з техніки безпеки з даного посібника з переналагодження!

Небезпека!
Безпосередня небезпека для життя й здоров'я!

Небезпечно!
Небезпека опіків!

Небезпека!
Небезпека для життя у зв'язку з поразкою електричним струмом!

Увага!
Можлива небезпечна ситуація для встаткування й навколишнього середовища!

Вказівка!
Корисна інформація й вказівки.

- Символ необхідних дій

Дійсність посібника

Даний посібник з переналагодження діє виключно для набору для переналагодження з номером артикула 0020064187 для приладів з наступними номерами артикулів:
- 0010005705
- 0010005706
- 0010005707
- 0010005708.

Номер артикула приладу див., будь ласка, на маркірувальній

Вказівки з техніки безпеки

Небезпека!
Небезпека для життя в результаті отруєння й вибуху через неналежне переналагодження!
Переналагодження повинна виконуватися тільки службою технічної підтримки Vaillant, що відповідає за дотримання існуючих приписань, правил і директив.

Небезпека!
Небезпека для життя в результаті отруєння й вибуху через негерметичність!
По завершенні монтажу виконайте експлуатаційну перевірку й перевірку на герметичність.

Небезпечно!
Небезпека опіків через гарячі вузли (термо-модуль і всі водопровідні вузли)! Торкайтеся таких конструктивних деталей тільки, якщо вони охолонули.

Небезпека!
Небезпека для життя у зв'язку з поразкою електричним струмом!
Після кожного переналагодження перевіряйте за допомогою мультіметра заземлення, полярність і опір заземлення.

Використання за призначенням

Набір для переналагодження сконструйований за останнім словом техніки й з урахуванням загальновизнаних правил техніки безпеки. Проте, при неправильному використанні може виникати небезпека для здоров'я й життя користувача або третіх осіб і небезпека руйнування пристроїв і інших матеріальних цінностей.
Набір призначений для переналагодження із природного газу на пропан на приладах типу ecoVIT plus. Інше використання, або таке, що виходить за його межі, уважається використанням не за призначенням. За виникаючі внаслідок цього ушкодження виробник/постачальник відповідальності не несе. Весь ризик лежить тільки на користувачі.
До використання за призначенням також належить дотримання даного посібника з переналагодження, а також всієї іншої документації.

Увага!
Будь-яке неправильне використання заборонене.

Установка набору для переналагодження повинна бути виконана кваліфікованим фахівцем, що відповідає за виконання існуючих приписань, правил і директив.

Переналагодження виду газу

Вказівка!
Для переналагодження не обов'язково демонтувати пальник або газову арматури й заміняти сопло!

Вказівка!
Як запчастини використовуйте тільки нові ущільнення й кільця круглого перетину.

Підготовка приладу до виміру тиску витікання газу

- Відокремите прилад від електромережі, вийнявши мережний штекер, або знеструміть прилад за допомогою розділювального пристрою з розмиканням контакту як мінімум 3 мм (напр., запобіжник або силовий вимикач).
- Закрийте запірний газовий кран приладу.
- Зніміть лицьове обшивання приладу.

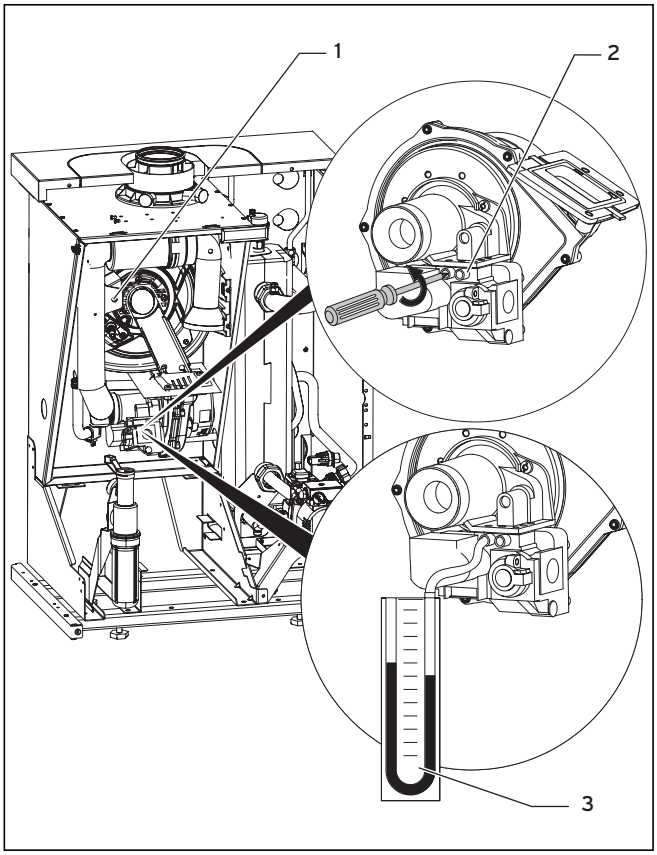

Мал. 1 Вимір тиску на вході (тиску витікання газу)

Увага!
Небезпека ушкоджень через неправильне настроювання.
Не знімайте трубу, що всмоктує повітря, для виміру тиску підключення, тому що в противному випадку Ви одержите невірні значення!

- Послабте кріпильний болт (**1**) труби, що всмоктує повітря, і відкиньте її вперед на 90 °.
- Послабте позначений написом „**in**" ущільнювальний гвинт ніпеля, що вимірює тиск підключення газу (**2**) на газових арматурах.
- Підключіть цифровий або U-подібний манометр (**3**) для перевірки тиску підключення на вимірювальному ніпелі.
- Приєднайте прилад до електромережі.
- Відкрийте запірний газовий кран приладу.

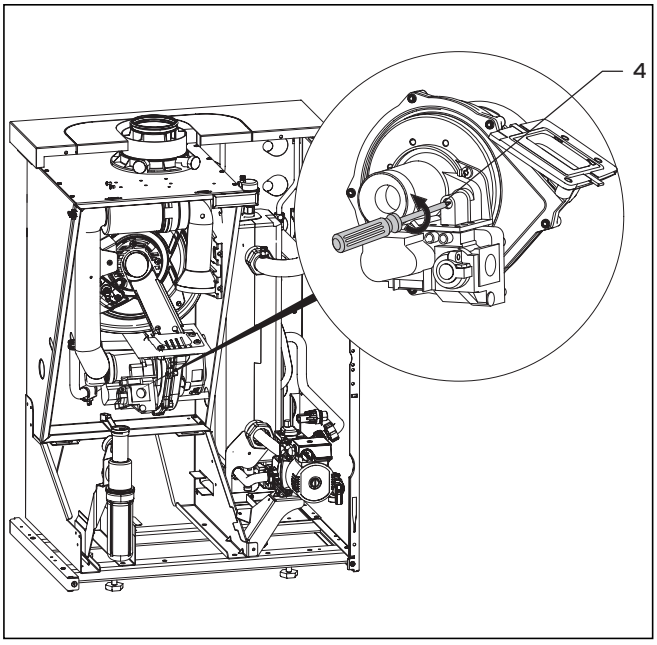

Мал. 2 Настроювання коефіцієнта надлишку повітря

Увага!
Небезпека ушкоджень через неправильне настроювання.
Зверніть увагу на указаний напрямок обертання на гвинті установки коефіцієнта надлишку повітря (4).

- Поки в приладі є газ, поверніть гвинт установки коефіцієнта надлишку повітря (**4**), виходячи з положення на даний момент, приблизно на 2 1/2 оберту **усередину** – для цього поверніть гвинт **вправо** (за годинниковою стрілкою).

Активуйте діагностичну програму P. 1 у такий спосіб:

- Увімкніть „ **Мережа УВІМКН** " або натисніть „ **Кнопка усунення збоїв** ".
- Натисніть кнопку „**+**" і втримуйте прибл. 5 секунд, поки на дисплеї не з'явиться „**P.0**".
- Після цього ще раз натисніть кнопку „**+**". На дисплеї з'являється „ **P. 1**".
- Натисніть кнопку „**i**", щоб запустити діагностичну програму P. 1.

Після запуску діагностичної програми P. 1 прилад у перебігу 15 хвилин працює в режимі повного навантаження, а потім вимикається.

Вказівка!
Правильне повторне настроювання значення CO_2. Якщо після 5 спроб розпалення запалювання не відбувається, поверніть гвинт установки коефіцієнта надлишку повітря (4) ще раз приблизно на 1/2 оберту усередину (вправо, за годинниковою стрілкою).

Перевірка тиску витікання газу

Увага! Пропан!
Небезпека ушкоджень через неправильний тиск підключення!
Якщо тиск підключення знаходиться поза діапазоном від 25 до 35 гПа (мбар), Вам не слід виконувати настроювання й уводити прилад до експлуатації!

Якщо тиск підключення знаходиться **поза** припустимим діапазоном, і Ви не можете усунути помилку, дотримуйтеся такого порядку дій:
- Вимкніть прилад.
- Від'єднайте прилад від електромережі!
- Закрийте запірний газовий кран приладу.
- Зніміть манометр.
- Перекрийте вимірювальний ніпель (**2**) за допомогою ущільнювального гвинта.
- Відкиньте нагору трубу, що всмоктує повітря, і закріпіть її кріпильним болтом (**1**).
- Відкрийте запірний газовий кран.
- Перевірте ущільнюючий гвинт вимірювального ніпеля на міцність посадки.
- Знову закрийте запірний газовий кран приладу.
- Установіть передню частину обшивки.
- Повідомте підприємство газопостачання.

Настроювання приладу на новий вид газу

Якщо тиск на вході знаходиться в припустимому діапазоні, продовжте процедуру:
- Почекайте, поки прилад не досягне робочої температури (мінімум 5 мінут роботи при повнім навантаженні).

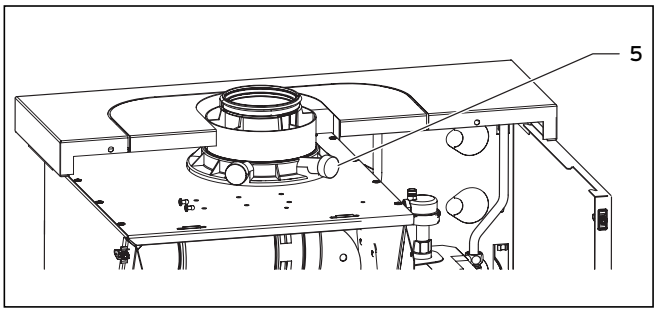

Мал. 3 Вимір вмісту CO_2

- Виміряйте вміст CO_2 на штуцері виміру відпрацьованих газів (**5**).
- Порівняйте обмірюване значення з відповідним значенням у табл. 1.

Тип приладу	Вміст CO_2 при номінальному навантаженні зі знятим лицьовим обшиванням для пропану в об. %
ecoVIT plus	9,0 ± 1,0

Таб. 1 Вміст CO_2 для пропану

Якщо обмірюваний вміст CO_2 не відповідає значенню з табл. 1, виконайте настроювання в такий спосіб (настроювання коефіцієнта надлишку повітря):
- **Обережно** поверніть гвинт установки коефіцієнта надлишку повітря (**4**) вправо (за годинниковою стрілкою), щоб зменшити вміст CO_2.
- **Обережно** поверніть гвинт установки коефіцієнта надлишку повітря вліво (проти годинникової стрілки), щоб підвищити вміст CO_2.
- Після настроювання CO_2 вийдіть із діагностичної програми P.1, одночасно натискаючи кнопки „**+**“ і „**i**“. Вихід з діагностичної програми відбувається й у тому випадку, якщо Ви протягом 15 хвилин не натискаєте ні одну із кнопок.
- Вимкніть прилад.
- Від'єднайте прилад від електромережі!
- Закрийте запірний газовий кран приладу.
- Зніміть манометр.
- Перекрийте вимірювальний ніпель (**2**) за допомогою ущільнювального гвинта.
- Відкиньте нагору трубу, що всмоктує повітря, і закріпіть її кріпильним болтом (**1**).

- Розмістіть наклейку, що додається до набору для переналагодження, для переналагодження на пропан поруч із маркірувальною табличкою приладу.

Небезпека!
Небезпека для життя у зв'язку з поразкою електричним струмом!
Після переналагодження перевірте за допомогою мультіметра заземлення, полярність і опір заземлення.

- Відкрийте запірний газовий кран.
- Перевірте ущільнюючий гвинт вимірювального ніпеля на міцність посадки.

Небезпека!
Небезпека для життя в результаті отруєння й вибуху через негерметичність!
По завершенні переналагодження виконайте експлуатаційну перевірку й перевірку на герметичність.

- Установіть лицьове обшивання приладу.
- Увімкніть прилад.

Vaillant Sarl
"Le Technipole" ▪ 8, Avenue Pablo Picasso ▪ F- 94132 Fontenay-sous-Bois Cedex
Téléphone 01 49 74 11 11 ▪ Fax 01 48 76 89 32 ▪ www.vaillant.fr ▪ info@vaillant.fr

Vaillant Saunier Duval Italia S.p.A. unipersonale ▪ Società soggetta all'attività di direzione e coordinamento della Vaillant GmbH
Via Benigno Crespi 70 ▪ 20159 Milano ▪ Tel. 02 / 69 71 21 ▪ Fax 02 / 69 71 25 00
Uff. di Roma: Via Zoe Fontana 220 (Tecnocittà) ▪ 00131 Roma ▪ Tel. 06 / 419 12 42 ▪ Fax 06 / 419 12 45
Uff. di Napoli: Centro Direzionale ▪ Edif. E5 ▪ 80143 Napoli ▪ Tel. 081 / 778 24 11 ▪ Fax 081 / 778 23 09
www.vaillant.it ▪ info.italia@vaillant.de

Vaillant Saunier Duval Sp. z.o.o.
Al. Krakowska 106 ▪ 02-256 Warszawa ▪ Tel. 0 22 / 323 01 00 ▪ Fax 0 22 / 323 01 13
Infolinia 0 801 804 444 ▪ www.vaillant.pl ▪ vaillant@vaillant.pl

Бюро Vaillant в Москве
Тел.: +7 (495) 580 78 77 ▪ факс: +7 (495) 580 78 70

Бюро Vaillant в Санкт-Петербурге
Тел.: +7 (812) 703 00 28 ▪ факс: +7 (812) 703 00 29
info@vaillant.ru ▪ www.vaillant.ru ▪ Горячая линия, Россия +7 (495) 101 45 44

Бюро Vaillant в Киеве
Тел./факс: +38 044 / 451 58 25
info@vaillant.ua ▪ www.vaillant.ua ▪ Горячая линия, Украина +38 800 501 42 60

Для республики Беларусь
Vaillant GmbH ▪ Berghauser Strasse 40 ▪ D-42850 Remscheid
Telefon: +49 21 91 / 18 25 65 ▪ Telefax: +49 21 91 / 18 30 90
www.vaillant.de ▪ info@vaillant.de

Ekotherm, tepelná technika s.r.o.
Vajnorská 134/A ▪ 831 04 Bratislava ▪ Telefon 02/44 63 59 15
Telefax 02/44 63 59 16 ▪ Tech. odd. 02/44 45 81 31
www.vaillant.sk ▪ ekotherm@ekotherm.sk

0020064189_00 FRITPLUASK 032008