Для спеціаліста

Посібник зі встановлення

Геліостанція та приналежності

UA

Vaillant

Зміст

1 Вказівки до документації ... 3
1.1 Спільно діюча документація ... 3
1.2 Зберігання документації ... 3
1.3 Використані символи ... 3
1.4 Сфера застосування посібника ... 3
1.5 Маркування CE ... 3
1.6 Вимоги до транспортування та зберігання ... 3

2 Безпека ... 4
2.1 Вказівки з безпеки та застережні вказівки ... 4
2.1.1 Класифікація попереджувальних вказівок ... 4
2.1.2 Структура застережних вказівок ... 4
2.2 Використання за призначенням ... 4
2.3 Основні вказівки з безпеки ... 5
2.4 Приписи та стандарти ... 5
2.4.1 Приписи щодо електричної проводки ... 5
2.4.2 Огляд норм ЄС ... 6

3 Комплект поставки ... 7
3.1 Насосна група геліосистеми ... 7
3.2 Приналежності ... 8

4 Монтаж ... 9
4.1 Монтаж геліостанці ... 9
4.2 Монтаж попередньо підключеного геліорезервуара ... 10
4.3 Монтаж розширювального бака геліосистеми ... 10
4.3.1 Розширювальний бак геліосистеми на 18 л та 25 л ... 10
4.3.2 Розширювальний бак геліосистеми на 35 л ... 10
4.3.3 Розширювальний бак геліосистеми на 50 л, 80 л або 100 л ... 10

5 Настройка витрати ... 11
5.1 Електричне підключення геліонасоса ... 11

6 Вказівки щодо системи трубопроводів ... 12

7 Передача користувачу ... 12

8 Вторинна переробка та утилізація ... 13

9 Запасні частини ... 13

10 Гарантія та обслуговування клієнтів ... 14
10.1 Гарантія заводу-виробника для України ... 14
10.2 Безкоштовна інформаційна телефонна лінія по Україні ... 14

11 Технічні характеристики ... 15

1 Вказівки до документації

Наведені далі вказівки полегшують користування документацією. Разом з цим посібником зі встановлення діє додаткова документація. Ми не несемо відповідальності за пошкодження, що виникли внаслідок недотримання вимог цих посібників.

1.1 Спільно діюча документація

➤ Під час встановлення геліостанції обов'язково дотримуйтеся вимог всіх посібників зі встановлення частин та вузлів установки.

Ці посібники входять в комплект поставки відповідних частин установки, а також - додаткових вузлів.

➤ Крім того, дотримуйтеся вимог всіх посібників з експлуатації, якими комплектуються вузли установки.

1.2 Зберігання документації

➤ Передайте цей посібник зі встановлення, а також всю спільно діючу документацію і потрібні допоміжні матеріали користувачу установки.

Користувач установки зберігає посібники та допоміжні матеріали, щоб за потреби вони завжди були під рукою.

1.3 Використані символи

Нижче наводиться пояснення використаних в тексті символів.

Символ небезпеки:
- Безпосередня небезпека для життя
- Небезпека тяжкого травмування
- Небезпека легкого травмування

Символ небезпеки:
- Небезпека для життя внаслідок ураження електричним струмом!

Символ небезпеки:
- Вірогідність матеріальних збитків
- Вірогідність завдання шкоди навколишньому середовищу

Символ корисної вказівки і інформації

➤ Символ необхідних дій

1.4 Сфера застосування посібника

Цей посібник з монтажу діє винятково для приладів з наступними артикульними номерами:

Геліостанція 6 л/хв
Арт. № 0020132535

Геліостанція 22 л/хв
Арт. № 0020132536

Розширювальні баки геліосистеми

18 л	арт. № 302097
25 л	арт. № 302098
35 л	арт. № 302428
50 л	арт. № 302496
80 л	арт. № 302497
100 л	арт. № 0020020655

Попередньо підключений геліорезервуар

5 л	арт. № 302405
12 л	арт. № 0020048752
18 л	арт. № 0020048753

Артикульний номер приладу надрукований на упаковці.

1.5 Маркування CE

Маркування CE свідчить про те, що прилади, відповідно до огляду типів, відповідають основним вимогам таких нормативів:
- Директива з низьковольтного обладнання (директива 2006/95/EG Ради)
- Директива з електромагнітної сумісності (директива 2004/108/EG Ради)

1.6 Вимоги до транспортування та зберігання

Прилади Vaillant повинні транспортуватися та зберігатися в оригінальній тарі – дотримуючи правил, які позначені піктограмами на тарі.

Температура навколишнього середовища при перевезенні та розташуванні повинна бути між -40 та +40 °C.

2 Безпека

2.1 Вказівки з безпеки та застережні вказівки

➤ Під час встановлення дотримуйтесь застережних вказівок, наведених в цьому посібнику.

2.1.1 Класифікація попереджувальних вказівок

Перелічені застережні вказівки класифіковані застережними знаками та сигнальними словами відповідно до ступеня небезпеки, на який вони вказують.

Застережний знак	Сигнальне слово	Пояснення
	Небезпека!	Безпосередня небезпека для життя або небезпека тяжкого травмування
	Небезпека!	Небезпека для життя внаслідок ураження електричним струмом
	Попередження!	Небезпека легкого травмування
	Обережно!	Вірогідність завдання матеріальних збитків або шкоди навколишньому середовищу

Таб. 2.1 Значення застережних знаків

2.1.2 Структура застережних вказівок

Застережні вказівки позначені верхньою і нижньою розділовими лініями. Вони побудовані за наступним основним принципом:

Сигнальне слово!
Тип та джерело небезпеки!
Пояснення до типу та джерела небезпеки
➤ Заходи щодо запобігання небезпеці

2.2 Використання за призначенням

Геліостанція та приналежності Vaillant сконструйовані та виготовлені за останнім словом техніки з урахуванням загальновизнаних правил техніки безпеки.
Проте, при неналежному використанні або використанні не за призначенням може виникнути небезпека для життя та здоров'я користувача або третіх осіб і/або нанесення шкоди обладнанню та іншим майновим цінностям.
Ці прилади не призначені для використання людьми (в т. ч. дітьми) з обмеженими фізичними, сенсорними або розумовими здібностями чи з недостатнім досвідом і/або недостатніми знаннями. Це можливо лише у випадку контролю з боку людини, що несе відповідальність за їх безпеку, або при отриманні від неї інструкцій з керування колекторами.
Необхідно слідкувати, щоб діти не гралися з колекторами.
Використання геліостанції на транспортних засобах вважається використанням не за призначенням. Не вважаються транспортними засобами постійно та стаціонарно встановлені одиниці (так зване стаціонарне встановлення).
Ці прилади спеціально передбачені для експлуатації геліоустановок Vaillant з функцією приготування гарячої води та підтримки системи опалення.
Геліостанція призначена для застосування в геліоконтурах. Геліосистема Vaillant використовується у якості геліоустановки для підтримки системи опалення або приготування гарячої води за допомогою сонячної енергії.
Геліостанція призначена лише для нагрівання води в накопичувачі через шланги геліосистеми.
Експлуатація геліостанції допускається лише з готовим теплоносієм для геліосистем Vaillant. Безпосереднє протікання води через сторону геліоустановки не допускається.
Геліостанція розроблена спеціально для роботи з сонячними колекторами Vaillant auroTHERM (VTK та VFK). Вузли геліоконтуру розраховані на використання з теплоносієм для геліосистем Vaillant.
Інше використання, або таке, що не входить до сфери застосування, вважається використанням не за призначенням. Використанням не за призначенням вважається будь-яке безпосереднє комерційне або промислове застосування. За збитки, що виникли внаслідок цього, виробник або постачальник відповідальності не несе. Вся відповідальність лежить тільки на користувачу.
До використання за призначенням належить також виконання вимог посібника зі встановлення та експлуатації, а також всієї іншої спільно діючої документації і дотримання умов огляду та технічного обслуговування.

Увага!
Будь-яке неправильне використання заборонене.

2.3 Основні вказівки з безпеки

Геліостанцію Vaillant дозволяється встановлювати тільки в сухих приміщеннях. При цьому необхідно дотримуватися діючих приписів, правил та нормативів.

Встановлення та настройка
Роботи зі встановлення, настройки, а також - обслуговування та ремонту геліостанції дозволяється проводити лише офіційному спеціалізованому підприємству. Офіційне спеціалізоване підприємство відповідає також за належне встановлення та перше введення в експлуатацію.

➤ Встановлюйте геліостанцію лише у відповідності до опису в цьому посібнику зі встановлення.

Небезпека ошпарювання гарячим теплоносієм для геліосистем!
Гарячий теплоносій для сонячних колекторів може потрапляти в приміщення для установки через запобіжний клапан.

➤ Прослідкуйте, щоб ніхто не постраждав від гарячого теплоносія, що витікає.
➤ Встановіть стійкий до впливу температури випускний трубопровід від запобіжного клапана до збірного резервуару.
➤ Випускний трубопровід підводьте до збірника з нахилом.
➤ Встановлюйте збірник таким чином, щоб він не міг перекинутися.
➤ Переконайтеся, що ізоляція геліоконтуру має температурну стійкість не менш, ніж 140°C.

Небезпека отруєння і хімічного опіку!
Неналежне поводження з хімічними речовинами може призвести до отруєнь і хімічних опіків.

➤ Обережно поводьтеся з хімічними речовинами.
➤ Виконуйте при цьому вказівки з безпеки, які додаються до миючих засобів.

Матеріальні збитки в результаті неналежного використання і/або невідповідного інструменту
Неналежне використання і/або невідповідний інструмент можуть призвести до матеріальних збитків (наприклад, теплоносій для геліосистем)!

➤ При затягуванні та ослабленні різьбових з'єднань дозволяється використовувати тільки придатні гайкові ріжкові ключі.
➤ Забороняється використовувати трубні ключі, подовжувачі і т. п.

Негерметичність внаслідок механічних навантажень
Неналежне встановлення може призвести до негерметичності.

➤ Щоб уникнути негерметичності, слідкуйте за тим, щоб на приєднувальних лініях не виникло механічної напруги.
➤ Забороняється підвішувати до трубопроводів будь-які вантажі.

Безпечна відстань
Якщо відстань між геліостанцією та колекторним полем становить менше 5 м, то при застої сонячних колекторів (пара у колекторі) пара може пройти до геліостанції.

Зміни в оточенні геліостанції
Якщо внесення змін може вплинути на експлуатаційну безпеку геліостанції, то внесення подібних змін заборонене на наступних пристроях:

- накопичувач,
- трубопроводи геліостанції та опалювального приладу,
- продувочний трубопровід та запобіжний клапан для теплоносія для геліосистем,
- електричні подавальні лінії та
- будівельні конструкції.

2.4 Приписи та стандарти

За дотримання вимог існуючих стандартів та приписів несе відповідальність офіційне спеціалізоване підприємство.

➤ При розміщенні, встановленні та експлуатації насосної станції необхідно дотримуватися зокрема наступних місцевих приписів, визначень, правил та директив:
  - про електричне підключення
  - підприємства енергопостачання
  - підприємства водопостачання
  - про інтеграцію джерел тепла та опалювальних установок

2.4.1 Приписи щодо електричної проводки

➤ Для монтажу проводки використовуйте стандартні проводи.

Мінімальний поперечний переріз проводів:

- лінія підключення 230 В 1,5 мм²

2.4.2 Огляд норм ЄС

Геліоустановки, загальні норми

EN 12975-1
Термічні геліоустановки та їхні конструктивні елементи;
Колектори, частина 1: Загальні вимоги

EN 12975-2
Термічні геліоустановки та їхні конструктивні елементи;
Колектори; частина 2: Метод випробування

EN 12976-1
Термічні геліоустановки та їхні конструктивні елементи;
Збірні установки, частина 1: Загальні вимоги

EN 12976-2
Термічні геліоустановки та їхні конструктивні елементи;
Збірні установки, частина 2: Метод випробування

EV 12977-1
Термічні геліоустановки та їхні конструктивні елементи;
Установки, виготовленні на замовлення клієнта,
частина 1: Загальні вимоги

EV 12977-2
Термічні геліоустановки та їхні конструктивні елементи;
Установки, виготовлені на замовлення клієнта, частина 2: Метод випробування

ISO 9459-1: 1993
Solar heating – Domestic water heating systems –
Part 1: Performance rating procedure using indoor test methods

ISO/TR 10217
Solar energy – Water heating systems – Guide to material selection with regard to internal corrosion

Накопичувач і монтаж накопичувача

EN 12977-3
Термічні геліоустановки та їхні конструктивні елементи;
Установки, виготовлені на замовлення клієнта, частина 3: Перевірка продуктивності накопичувачів гарячої води для геліоустановок

3 Комплект поставки

➤ Перевірте комплектність обсягу поставки (→ **Таб. 3.1**, **Таб. 3.2**).

3.1 Насосна група геліосистеми

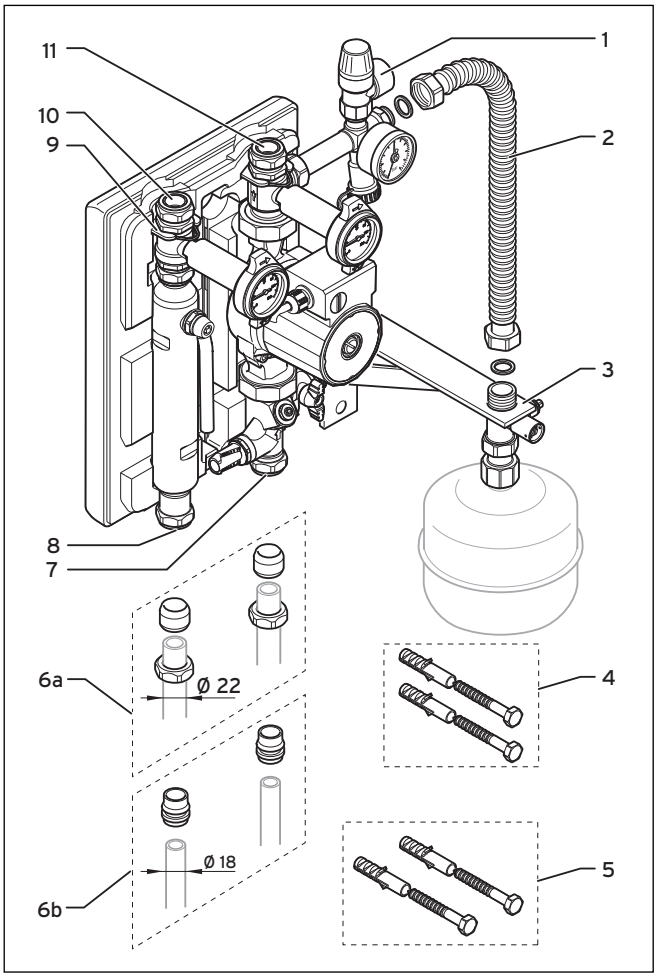

Мал. 3.1 Обсяг поставки геліостанції

Поз.	К-ть	Найменування
1	1	Запобіжний клапан з манометром та краном наповнення
2	1	Гофрований шланг для розширювального бака геліосистеми
3	1	Тримач для розширювального бака геліосистеми 18 л або 25 л, а також - кран з ковпачком та комплектом пломбування
4	2	Шурупи та дюбелі для кріплення розширювального бака геліосистеми
5	2	Шурупи та дюбелі для кріплення монтажної шини (**9**)
6a	4	Обтискні різьбові з'єднання 22 мм
6b	4	Зменшувальні перехідники 18 мм
7	1	Труба зворотної лінії контуру накопичувача
8	1	Труба лінії подачі контуру накопичувача
9	1	Монтажна шина для геліостанції (група шлангів закріплена на заводі-виробнику затискачами)
10	1	Труба подачі з гравітаційним гальмом, запірним краном, сепаратором повітря та покажчиком температури
11	1	Зворотна труба з гравітаційним гальмом, обмежувачем обсягу витрати зі зливним краном, геліонасосом, запірним краном та покажчиком температури

Таб. 3.1 Обсяг поставки насосної групи геліосистеми

3.2 Приналежності

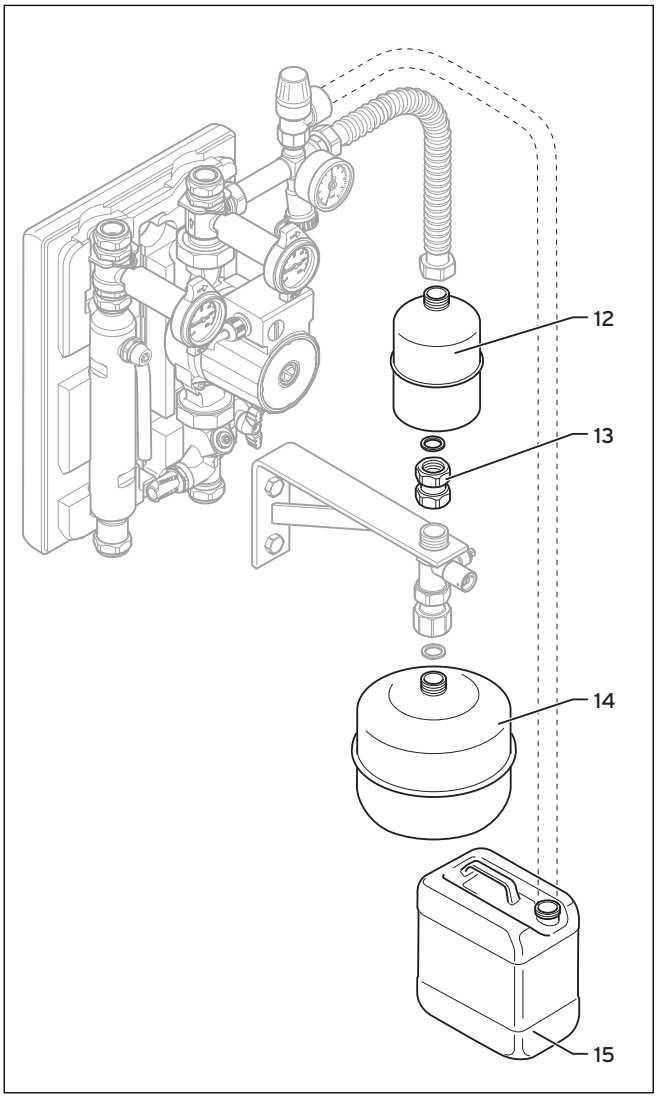

Мал. 3.2 Приналежності

Поз.	К-ть	Найменування
12	1	Попередньо включений геліорезервуар 5 л, 12 л або 18 л (додатково)
13	1	Муфта 3/4"
14	1	Розширювальний бак геліосистеми 18 л, 25 л, 35 л, 50 л, 80 л або 100 л
15	1	Збірник

Таб. 3.2 Приналежності

4 Монтаж

4.1 Монтаж геліостанці

Небезпека!
Небезпека травмування людей і спричинення матеріальних збитків внаслідок витікання гарячого теплоносія для геліосистем!
Гарячий теплоносій для сонячних колекторів може потрапляти в приміщення для установки через запобіжний клапан.

- ➤ Прослідкуйте, щоб ніхто не постраждав внаслідок витікання гарячого теплоносія для геліосистем.
- ➤ Встановить термостійкий продувочний трубопровід з запобіжним клапаном до відповідного збірника.
- ➤ Випускний трубопровід підводьте до збірника з нахилом.
- ➤ Встановлюйте збірник таким чином, щоб він не міг перекинутися.

- ➤ Зніміть передній кожух геліостанції.
- ➤ Закріпіть геліостанцію за допомогою дюбелів та шурупів (➞ **Мал. 3.1**, поз. 5) на стіні.

Замість мідних труб діаметром 22 мм також можна приєднати труби діаметром 18 мм. Використовуйте в цьому випадку зменшувальні перехідники, що входять в обсяг поставки (➞ **Мал. 3.1**, поз. 6b) з вбудованим затискним кільцем.

- ➤ З'єднайте трубу подачі (➞ **Мал. 3.1**, поз. 10) з трубою подачі колекторів.
- ➤ З'єднайте зворотну трубу (➞ **Мал. 3.1**, поз. 11) зі зворотною трубою колекторів.

Як варіант, можна підключити попередньо ізольовані гнучкі труби з нержавіючої сталі. Попередньо ізольовані гнучкі труби з нержавіючої сталі входять до програми приналежностей Vaillant.

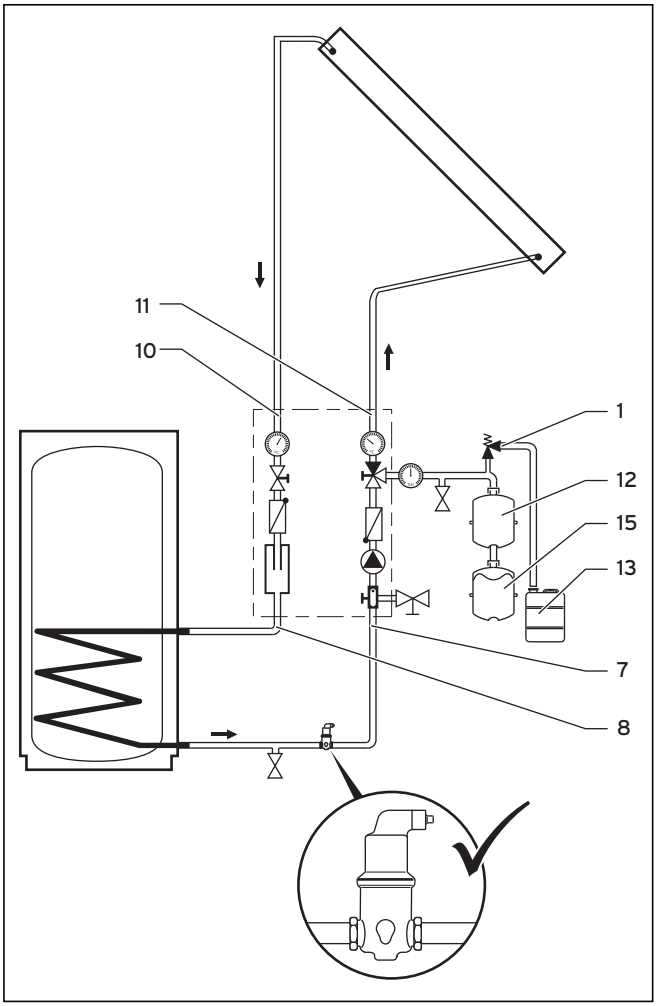

Мал. 4.1 Гідравлічна інтеграція геліостанції

- ➤ З'єднайте зворотну трубу контуру накопичувача (➞ **Мал. 3.1**, поз. 7) зі зворотною магістраллю геліосистеми на накопичувачі.
- ➤ З'єднайте трубу подачі контуру накопичувача (➞ **Мал. 3.1**, поз. 8) з магістраллю подачі геліосистеми на накопичувачі.
- ➤ Змонтуйте запобіжну групу (➞ **Мал. 3.1**, поз. 1) на штуцері підключення зворотної труби (➞ **Мал. 3.1**, поз. 11).
- ➤ Підключіть термостійкий продувочний трубопровід до виходу запобіжного клапана.
- ➤ Проведіть продувочний трубопровід з нахилом до придатного збірника (➞ **Мал. 3.2**, поз. 13).

4.2 Монтаж попередньо підключеного геліорезервуара

За бажанням можна встановити між розширювальним баком геліосистеми та геліостанцією попередньо підключений геліорезервуар (➞ **Мал. 3.2**, поз. 12) за допомогою муфти 3/4", що входить в обсяг поставки (➞ **Мал. 3.2**, поз. 13).
Він захищає розширювальний бак геліосистеми у випадку застою установки від занадто високої температури.

4.3 Монтаж розширювального бака геліосистеми

Забезпечте достатній розмір розширювального бака геліосистеми, у відповідності до характеристик геліоустановки.

Порядок заповнення, промивки та видалення повітря для геліоконтуру описаний в посібникові з геліосистеми, що додається до геліонакопичувача.

4.3.1 Розширювальний бак геліосистеми на 18 л та 25 л

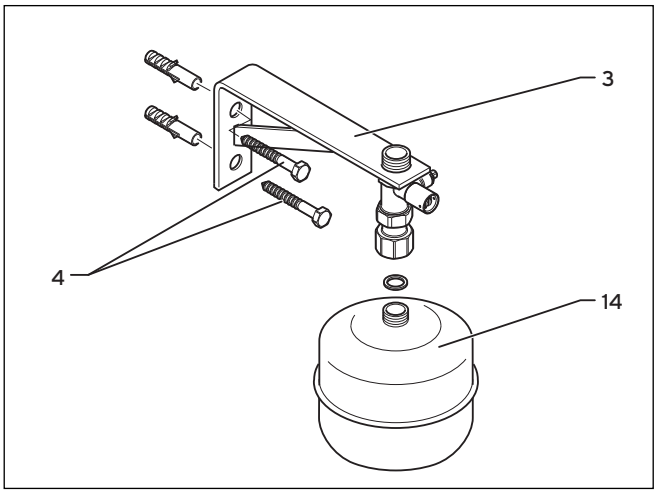

Мал. 4.2 Кріплення розширювального бака геліосистеми на 18 л або 25 л

- Встановіть на стіну кріплення (➞ **Мал. 4.2**, поз. 3) за допомогою дюбелів та шурупів (➞ **Мал. 4.2**, поз. 4).
- Пригвинтіть розширювальний бак геліосистеми (➞ **Мал. 4.2**, поз. 14) до крана з ковпачком.
- За наявності встановіть попередньо підключений геліорезервуар.
- Встановіть гофрований шланг (➞ **Мал. 3.1**, поз. 2).
- Перевірте, чи відкритий кран з ковпачком.
- Переконайтеся у наявності з'єднання між геліоконтуром та розширювальним баком геліосистеми (➞ **Мал. 4.2**, поз. 14).
- За допомогою ковпачка, що входить в обсяг поставки, захистіть відкритий запірний кран від ненавмисного закривання.
- Запломбуйте встановлений ковпачок за допомогою дроту і пломби.

4.3.2 Розширювальний бак геліосистеми на 35 л

Розширювальний бак геліосистеми на 35 л має вбудований настінний тримач. Тому кріплення, що входить в обсяг поставки геліостанції, не потрібне.

- Закріпіть розширювальний бак геліосистеми на 35 л за допомогою дюбелів та шурупів до стіни.
- За наявності встановіть попередньо підключений геліорезервуар.
- Встановіть гофрований шланг (➞ **Мал. 3.1**, поз. 2).

4.3.3 Розширювальний бак геліосистеми на 50 л, 80 л або 100 л

Розширювальні баки геліосистеми на 50 л, 80 л та 100 л встановлюють на підлозі. Тому кріплення, що входить в обсяг поставки геліостанції, не потрібне.

- Встановіть розширювальний бак геліосистеми.
- За наявності встановіть попередньо підключений геліорезервуар.
- Під'єднайте додатковий гофрований шланг.

5 Настройка витрати

За допомогою обсягу витрати можна регулювати потужність насоса у залежності від типу установки.

➤ Настройте фактичний обсяг витрати геліонасоса дещо більшим, ніж номінальний обсяг витрати.

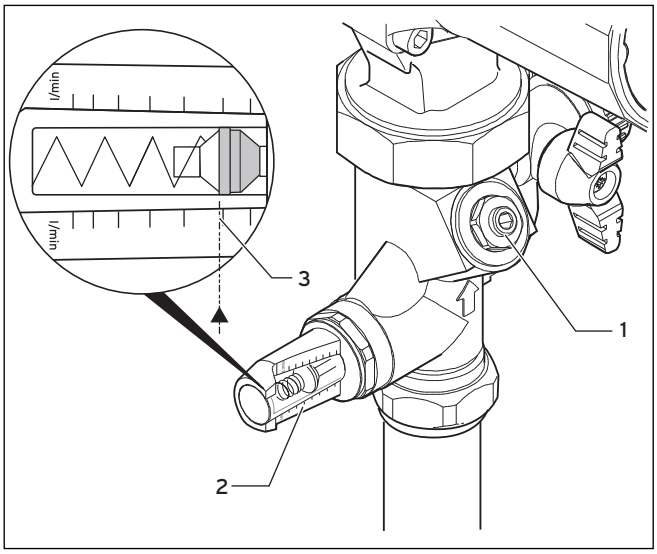

Мал. 5.1 Настройка обсягу витрати геліостанції

Пояснення

1 Регульований клапан
2 Покажчик
3 Точка зчитування

Точка зчитування поплавка представлена заштрихованою лінією (➞ **Мал. 5.1**, поз. 3).

➤ Для грубої настройки об'ємної витрати настройте ступінь насоса.

Точна настройка об'ємної витрати виконується за допомогою обмежувача обсягу витрати (➞ **Мал. 5.1**, поз. 1).

➤ Настройте регульований клапан за допомогою шестигранного ключа.

Настроєне значення можна зчитати на покажчику m (➞ **Мал. 5.1**, поз. 2) обмежувача обсягу витрати. Шкала обмежувача обсягу витрати розмічена в л/хв. Для полегшення зчитування значення шкалу можна обертати.

Ми рекомендуємо для плоских колекторів auroTHERM classic обсяг витрати 0,66 л/хв на квадратний метр загальної площі.

Ми рекомендуємо для трубчатих колекторів auroTHERM exclusiv обсяг витрати 0,4 л/хв на квадратний метр загальної площі.

➤ Для безперешкодного розрахунку внеску геліосистеми введіть за допомогою регулятора геліосистеми настроєне значення обсягу витрати.

➤ Додаткова інформація міститься у посібникові зі встановлення та експлуатації регулятора.

5.1 Електричне підключення геліонасоса

Небезпека!

Небезпека для життя внаслідок ураження електричним струмом!

На струмоведучих підключеннях існує небезпека для життя внаслідок ураження електричним струмом. Мережний вимикач вимикає підведення живлення не повністю.

➤ Перед початком робіт на приладі відключіть подачу живлення.

➤ Унеможливте повторне включення подачі струму.

➤ Відключіть подачу живлення до регулятора геліосистеми.

➤ Унеможливте повторне включення подачі струму.

➤ Підключіть геліонасос у відповідності до посібника зі встановлення регулятора геліосистеми auroMATIC 560 або auroMATIC 620.

6 Вказівки щодо системи трубопроводів

Небезпека!
Травмування людей і спричинення матеріальних збитків внаслідок витікання гарячого теплоносія для геліосистем!
Гарячий теплоносій для геліосистем може пошкодити пластмасові труби і витекти.
- Використовуйте попередньо ізольовані гнучкі труби з нержавіючої сталі або мідні труби.

Обережно!
Небезпека пошкодження геліоустановки!
Прес-фіинги повинні витримувати температуру до 200 °C.
- Проконсультуйтесь з виробником прес-фітінгів з приводу термостійкості.

Попередньо ізольовані гнучкі труби з нержавіючої сталі входять до програми приналежностей Vaillant.

Для забезпечення безперешкодної роботи геліоустановки необхідно виконати наступні вимоги:
- Всі складові частини установки повинні бути прокладені таким чином, щоб забезпечувався рівномірний об'ємний потік з необхідним номінальним протоком.
- Мідні труби необхідно паяти тугоплавким припоєм.
- Забезпечте достатню ізоляцію всіх трубопроводів. Термостійкість ізоляції повинна становити не менше 140 °C. На ділянках за межами приміщень ізоляція повинна бути стійкою до ультрафіолетового випромінювання та пошкоджень птахами.
- Ретельно промийте установку теплоносієм для геліосистем.
- Повністю видаліть з установки повітря.

7 Передача користувачу

Ви повинні навчити користувача приладу поводженню з геліостанцією та принципам її дії.
- Передайте користувачу на зберігання всі призначені для нього посібники та документацію на прилад.
- Прогляньте разом з користувачем посібник з експлуатації.
- При необхідності дайте відповіді на питання.
- Зокрема вкажіть користувачу на інструкції з техніки безпеки, яких він повинен дотримуватися.
- Вкажіть користувачу на необхідність регулярного виконання оглядів/технічного обслуговування установки (договір на виконання оглядів/технічного обслуговування).
- Поясніть користувачу, що посібники повинні зберігатися поряд з геліостанцією.

8 Вторинна переробка та утилізація

Як геліостанція, так і транспортувальна упаковка складаються переважно з матеріалів, що підлягають вторинній переробці.

➤ Дотримуйтесь встановлених законом діючих внутрішньодержавних приписів.

Прилад

Геліостанція не належить до побутових відходів. Простежте, щоб старий пристрій був підданий належній утилізації.

Упаковка

Утилізацію транспортувальної упаковки виконує спеціаліст, що проводив монтаж.

9 Запасні частини

Огляд доступних оригінальних запчастин Vaillant можна отримати

➤ у вашого оптового продавця (каталог запчастин, надрукований або на диску CD)

➤ на сайті Vaillant FachpartnerNET (служба запчастин) за адресою http://www.vaillant.com/.

10 Гарантія та обслуговування клієнтів

10.1 Гарантія заводу-виробника для України

1. Гарантія надається на наведені в інструкції для кожного конкретного приладу технічні характеристики.
2. Термін гарантії заводу виробника:
   - 12 місяців від дня введення устаткування в експлуатацію, але не більше 18 місяців від дня покупки товару;
   - за умови підписання сервісного договору між користувачем та сервіс-партнером по закінченню першого року гарантії
   - 24 місяця від дня введення устаткування в експлуатацію, але не більш 30 місяців від дня покупки товару; при обов'язковому дотриманні наступних умов:
   а) устаткування придбане у офіційних постачальників Vaillant у країні, де буде здійснюватися його установка;
   б) введення в експлуатацію і обслуговування устаткування здійснюється уповноваженими Vaillant організаціями, що мають чинні місцеві дозволи і ліцензії (охорона праці, газова служба, пожежна безпека і т.д.);
   в) були дотримані всі приписи, наведені в технічній документації Vaillant для конкретного приладу.
3. Виконання гарантійних зобов'язань, передбачених чинним законодавством тої місцевості, де був придбаний апарат виробництва фірми Vaillant, здійснюють сервісні організації, уповноважені Vaillant, або фірмовий сервіс Vaillant, що мають чинні місцеві дозволи і ліцензії (охорона праці, газова служба, пожежна безпека і т.д.).
4. Гарантійний термін на замінені після закінчення гарантійного строку вузли, агрегати і запасні частини становить 6 місяців. У результаті ремонту або заміни вузлів і агрегатів гарантійний термін на виріб у цілому не поновлюється.
5. Гарантійні вимоги задовольняються шляхом ремонту або заміни виробу за рішенням уповноваженої Vaillant організації.
6. Вузли і агрегати, які були замінені на справні, є власністю Vaillant і передаються уповноваженій організації.
7. Обов'язковим є застосування оригінальних приладь (труби для підведення повітря і/або відводу продуктів згоряння, регулятори, і т.д.), запасних частин;
8. Претензії щодо виконання гарантійних зобов'язань не приймаються, якщо: а) зроблені самостійно, або не уповноваженими особами, зміни в устаткуванні, підключенні газу, притоку повітря, води й електроенергії, вентиляції, на димоходах, будівельні зміни в зоні встановлення устаткування;
   б) устаткування було ушкоджено при транспортуванні або неналежному зберіганні;
   в) при недотриманні інструкцій з правил монтажу, і експлуатації устаткування;
   г) робота здійснюється при тиску води понад 10 бар (для водонагрівачів);
   д) не з нового рядка параметри напруги електромережі не відповідають місцевим нормам;
   е) збиток викликаний недотриманням державних технічних стандартів і норм;
   ж) збиток викликаний потраплянням сторонніх предметів в елементи устаткування;
   з) застосовується неоригінальне приладдя і/або запасні частини.
9. Уповноважені організації здійснюють безоплатний ремонт, якщо недоліки не викликані причинами, зазначеними в пункті 7 (8), і роблять відповідні записи в гарантійному талоні.

10.2 Безкоштовна інформаційна телефонна лінія по Україні

0 800 50 18 050

11 Технічні характеристики

	Одиниця	Значення	
		6 л/хв	22 л/хв
Геліостанція			
Габарити (Ш x В x Г)	мм	250 x 355 x 190	
Діаметр труби	мм	22	
Відстань між трубами	мм	120	
Запобіжний клапан	бар	6	
Вага	кг	8,0	
Тип монтажу	Настінний монтаж		
Насос			
Номінальні оберти	1/хв	2500	
Номінальна напруга	В, Гц	1~230, 50	
Макс. споживання струму	А	0,36	0,58
Тип захисту		IP 44	
Клас захисту		II	

Таб. 11.1 Технічні характеристики

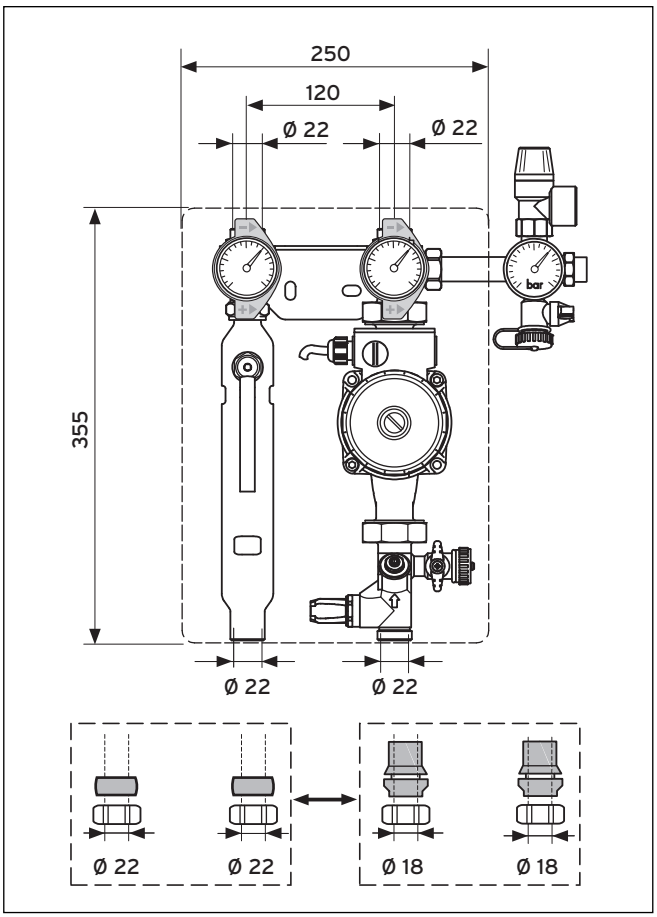

Мал. 11.2 Габарити геліостанції

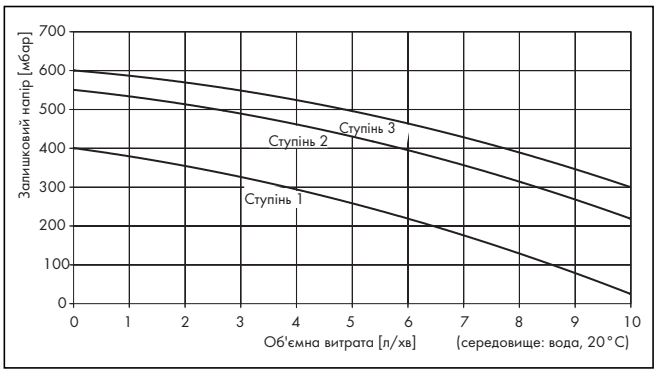

Мал. 11.1 Залишковий напір геліостанції 6 л/хв

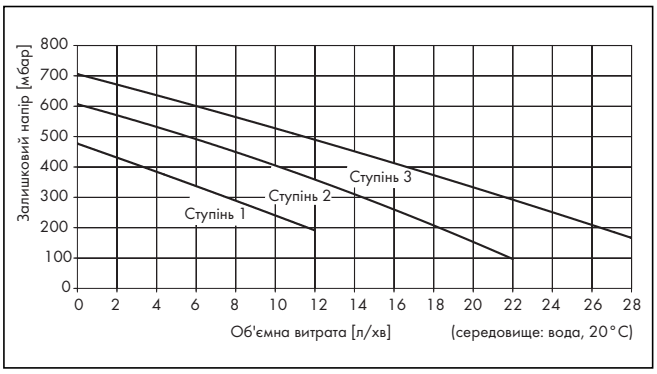

Мал. 11.3 Залишковий напір геліостанції 22 л/хв

Постачальник

Представництво Vaillant в Україні
Тел.: + 3 044 3791320 ▮ Факс: + 3 044 3791325
info@vaillant.ua ▮ www.vaillant.ua ▮ Гаряча лінія, Україна 0 800 501 805

Виробник

Vaillant GmbH
Berghauser Str. 40 ▮ D-42859 Remscheid ▮ Telefon 0 21 91/18-0
Telefax 0 21 91/18-28 10 ▮ www.vaillant.de ▮ info@vaillant.de

0020130659_00 UA 042011 - Можливе внесення змін